Nefit | Professioneel

Systeemwijzer
januari 2017

Een merk van BOSCH

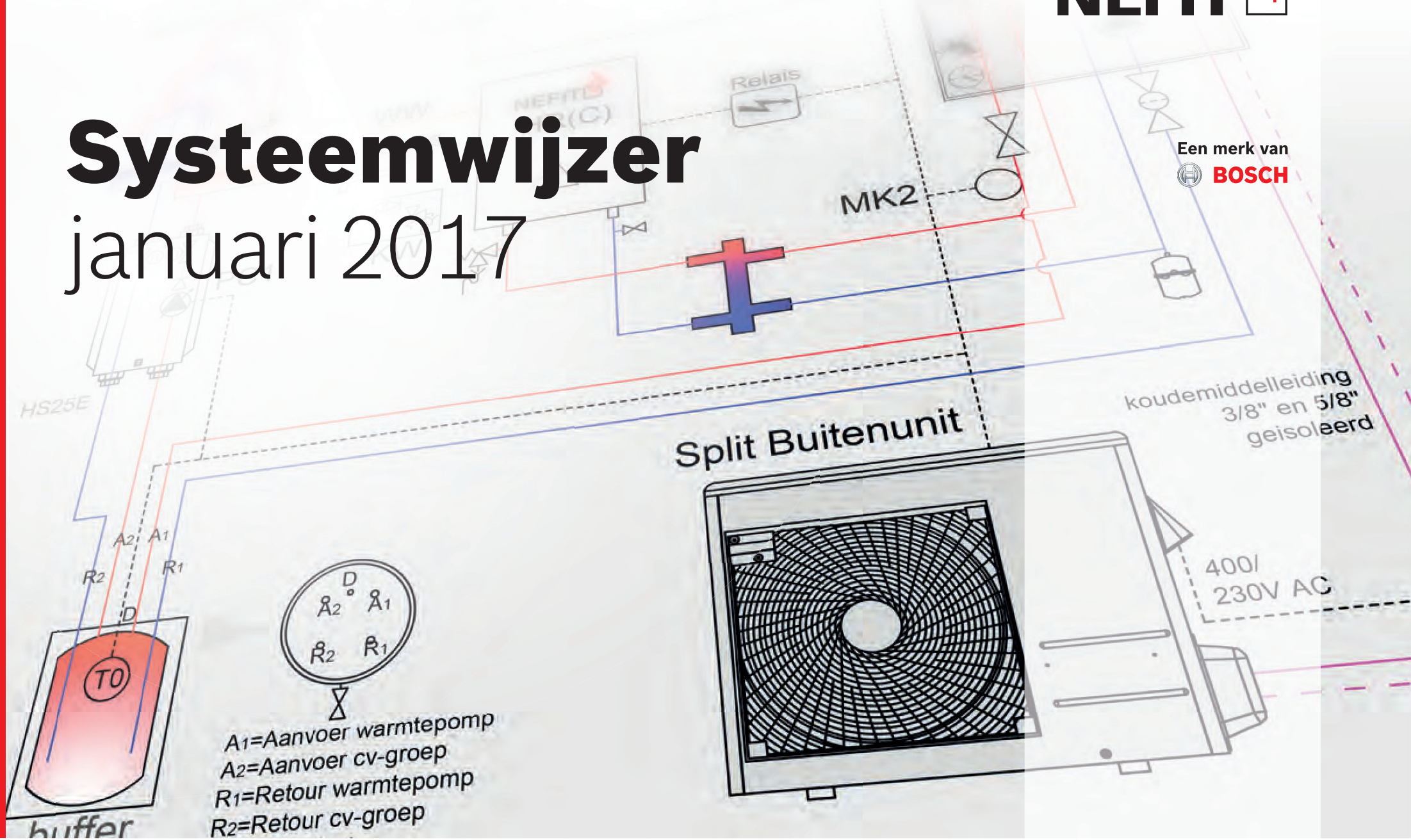

Inhoudsopgave

Algemeen
- Inleiding, 3
- Hulp bij systeemkeuze, 4
- Nefit Keuzewijzer Duurzaam, 5
- Componenten / Legenda, 6
- Symbolen, 7

Regelingen met één Nefit ketel
- Nefit HRC ketel met 1 CV-groep, 8
- Nefit HRC ketel met 2 CV-groepen, 10
- Nefit HRC ketel met 3 CV-groepen, 12
- Nefit HRC ketel met 4 CV-groepen, 14
- Nefit ProLine NxT met ModuLine , aan/uit of OpenTherm® thermostaat, 16
- Nefit ModuLine Easy met Nefit HR(C) of OpenTherm® toestel,18
- Nefit HR(C) ketel met ModuLine Easy en zoneregeling, 20
- Nefit HR(C) ketel met zoneregeling, 22
- Nefit HR(C) ketel met houtkachel, 24

Nefit 9000i HR ketel
- 9000i HR ketel met 2 CV-groepen, 26
- 9000i HR ketel met 3 CV-groepen, 28
- 9000i HR ketel met 4 CV-groepen, 30
- 9000i HR25,35 met indir. boiler en 1 cv-groep, 32
- 9000i HR50 met indir. boiler en 1 cv-groep, 34
- 9000i HR50 met 2 indir. boiler en 1 cv-groep, 36
- 9000i HR met indir. boiler en 2 cv-groepen, 38
- 2x 9000i HR met 2 cv-groepen, 40
- 2x 9000i HR met indir. boiler en 2 cv-groepen, 42
- 2x 9000i HR met boilergroep en 2 cv-groepen, 44

Nefit TopLine II HR 50/70/100
- TopLine HR 50/70/100 II ketel met 1 CV-groep, 46
- TopLine HR 50/70/100 II ketel met 2 CV-groepen, 48
- TopLine HR 50/70/100 II ketel met 3 CV-groepen, 50
- TopLine HR 50/70/100 II ketel met 4 CV-groepen, 52
- TopLine HR 50/70 II ketel met indirect gestookte boiler en 1 C-groep, 54
- TopLine HR 50/70/100 II ketel met boilergroep en 1 CV-groep, 56
- TopLine HR 50/70/100 II ketel met boilergroep en 2 CV-groepen, 58

VentiLine Warmtepompen
- VentiLine ModuLine en Nefit HR(C) ketel CV1, 60
- VentiLine aan uit thermostaat en Nefit HR(C) ketel CV4 62

EnviLine II Warmtepompen (basis)
- EnviLine II Tower-Solar Split warmtepomp, 64
- EnviLine II Tower-Solar Monoblock warmtepomp, 66
- EnviLine II Tower Split warmtepomp, 68
- EnviLine II Tower Monoblock warmtepomp, 70
- EnviLine II All-electric Split warmtepomp met een HR boiler, 72
- EnviLine II All-electric Monoblock warmtepomp met een HR boiler, 74
- EnviLine II Bivalente Split warmtepomp met een Nefit HR(C) ketel, 76
- EnviLine II Bivalente Monoblock warmtepomp met een Nefit HR(C) ketel, 78

EnviLine II Warmtepompen (varianten)
- EnviLine All-electric Split met HR boiler en 2 CV-groepen, 80
- EnviLine All-electric Monoblock met HR boiler en 2 CV-groepen, 82
- EnviLine Bivalent Split LT CV-groep met HR(C) ketel HT CV-groep, 84
- EnviLine Bivalent Monoblock LT CV-groep met HR(C) ketel HT CV-groep, 86
- EnviLine All-electric Split met zwembad, 88
- EnviLine All-electric Monoblock met zwembad, 90
- EnviLine All-electric Split met HR boiler en zonneboiler, 92
- EnviLine All-electric Monoblock met HR boiler en zonneboiler, 94

Solarregelingen met Nefit ketel(s) en ModuLine 3000
- Nefit HRC ketel met zonneboiler tbv tapwater, 96
- Nefit 9000i ketel met HotTop zonneboiler tbv tapwater, 98
- Nefit 9000i ketel met indirect gestookte boiler en zonneboiler tbv tapwater, 100
- Nefit HRC ketel met HotTop zonneboiler tbv tapwater en cv, 102
- Nefit HRC ketel met 2 cv groepen en zonneboiler tbv tapwater, 104

Solarregelingen icm SC20/2 of SC300
- HRC ketel met zonneboiler tbv tapwater, 106
- Solo HR ketel met HotTop zonneboiler tbv tapwater, 108
- Solo HR ketel met indirect gestookte boiler en zonneboiler tbv tapwater, 110
- HRC ketel met HotTop zonneboiler tbv tapwater en cv, 112

Alleen warm tapwater
- TopLine HR 50, 70, 100 of 9000i met boiler (geen cv), 114
- Therm 8000S in cascade , 116
- Therm 8000S met oplaad boiler voor heet water 84°C, 118
- Therm 8000S tbv melkspoelmachine, 120

Cascaderegelingen
- 2-4 TopLine HR II ketels in cascade met 1 CV-groep, 122
- 5-7 TopLine HR II ketels in cascade met 1 CV-groep,124
- 8-16 TopLine HR II ketels HR II ketels in cascade met 1 CV-groep, 126
- 2-16 TopLine HR II ketels in cascade met 2 CV-groepen, 128
- 2-16 TopLine HR II ketels in cascade met 4 CV-groepen, 130
- 2-16 TopLine HR II ketels in cascade met indirect gest. boiler en 2 CV-groepen, 132
- 2-16 TopLine HR II ketels in cascade met boilergroep en 2 CV-groepen, 134
- 2-16 TopLine HR II ketels in cascade met gebouwbeheersysteem 0-10 Volt, 136
- 2-16 TopLine HR II ketels in cascade met gebouwbeheersysteem aan uit, 138
- Meerdere TopLine HR II ketels in cascade met gebouwbeheersysteem en meer 0-10 V signalen, 140

Buderus Logano GB402
- Logano Plus GB402 met indir.gest.boiler en 1 CV-groep, 142
- Logano Plus GB402 met 2 CV-groepen, 144
- Logano Plus GB402 met ind.gest.boiler en 2 CV-groepen, 146
- Logano Plus GB402 met 4 CV-groepen, 148
- 2-3 Logano Plus GB402 met 2 CV-groepen, 150
- 2-3 Logano Plus GB402 met boilergroep en 1 CV-groep, 152
- 4-5 Logano Plus GB402 met 2 CV-groepen, 154
- Logano Plus GB402 met gebouwbeheersysteem 0-10 Volt, 156
- Logano Plus GB402 in cascade met gebouwbeheersysteem 0-10 Volt, 158

Buderus LogaTherm GWPL-35
- LogaTherm GWPL-35 monovalente opstelling, 160
- LogaTherm GWPL-35 bivalente opstelling met Nefit TopLine HR-ketel, 162
- LogaTherm GWPL-35 cascade opstelling L2 of L3 met Nefit TopLine HR-ketels, 164
- LogaTherm GWPL-35 cascade opstelling L4 of L5 met Nefit TopLine HR-ketels, 166

NEFIT Een merk van BOSCH

Inleiding

Deze Nefit Systeemwijzer is bedoeld voor installateurs en adviseurs en is een hulpmiddel voor het ontwerpen van systemen voor ruimteverwarming en het verwarmen van tapwater.

Met behulp van dit document kunt u gemakkelijk een hydraulisch systeem met bijbehorende regeling kiezen voor de meest voorkomende keteltoepassingen:
- Selecteer met behulp van de inhoudsopgave (zie pagina 1) de toepassing waar het u om gaat. - of -
- Kijk in de diagrammen “Hulp bij systeemkeuze: één ketel” en “Hulp bij systeemkeuze: cascade” (zie pagina 3 en 4).

U wordt verwezen naar een paginanummer. Daar vindt u:
- Het hydraulisch schema.
- Het elektrotechnisch schema. Dit brengt tot op klemmenstrookniveau in beeld hoe de verschillende componenten elektrisch moeten worden gekoppeld.
- Een stuklijst van de componenten met artikelnummers. Op basis hiervan kunt u een bestelling plaatsen.

De Nefit Systeemwijzer wordt periodiek geactualiseerd met nieuwe producten en schema's.
Kijk voor de meest actuele versie op http://www.nefit.nl/professioneel/support/advies_en_tools .
Hier vind u ook andere praktische hulpmiddelen.
- Bezoek deze site ook voor extra informatie over onze andere producten en tools.
- Met de SolarLine Selector kunt u gemakkelijk een systeem op maat maken voor uw zonneboilertoepassing. Het advies bevat onder meer een schema van het systeem en een offerte met een stuklijst van componenten.
- Met de Cascade Selector kunt u uw eigen cascadesysteem samenstellen, compleet met artikelnummers en prijzen.
- Op de Nefit EnviLine Tools webpagina treft u alle tools en informatie aan voor de toepassing van de EnviLine warmtepomp.

ErP en energielabels
Vanaf 26 september 2015 moeten installateurs al in de offertefase de energieprestaties van de installatie vermelden.
Bij samengestelde systemen moet de installateur hiervoor de ErP-calculatiesheet invullen.
De benodigde gegevens staan in de door de fabrikant beschikbaar gestelde productfiches.
De uitkomst van de ErP-calculatiesheet bepaalt het pakketlabel.
Nefit maakt het u gemakkelijk:
Nefit ontzorgt de installateur met advies en handige online tools.
Bezoek hiervoor www.nefit.nl/erp voor alle informatie over ErP en energielabels.
Op onze site zijn pakketlabels voor de 30 meest voorkomende productcombinaties direct te downloaden.

Heeft u vragen?
- Bel met de Nefit DealerLine: 0570-602 206 of stel uw vraag per e-mail: voorlichting@nefit.nl.

Disclaimer
Productwijzigingen voorbehouden. U dient zelf te controleren of het geselecteerde systeem voldoet aan de eisen die voor uw project van toepassing zijn.
Hierin accepteert Nefit geen verantwoordelijkheid.

Hulp bij systeemkeuze

NEFIT Een merk van BOSCH

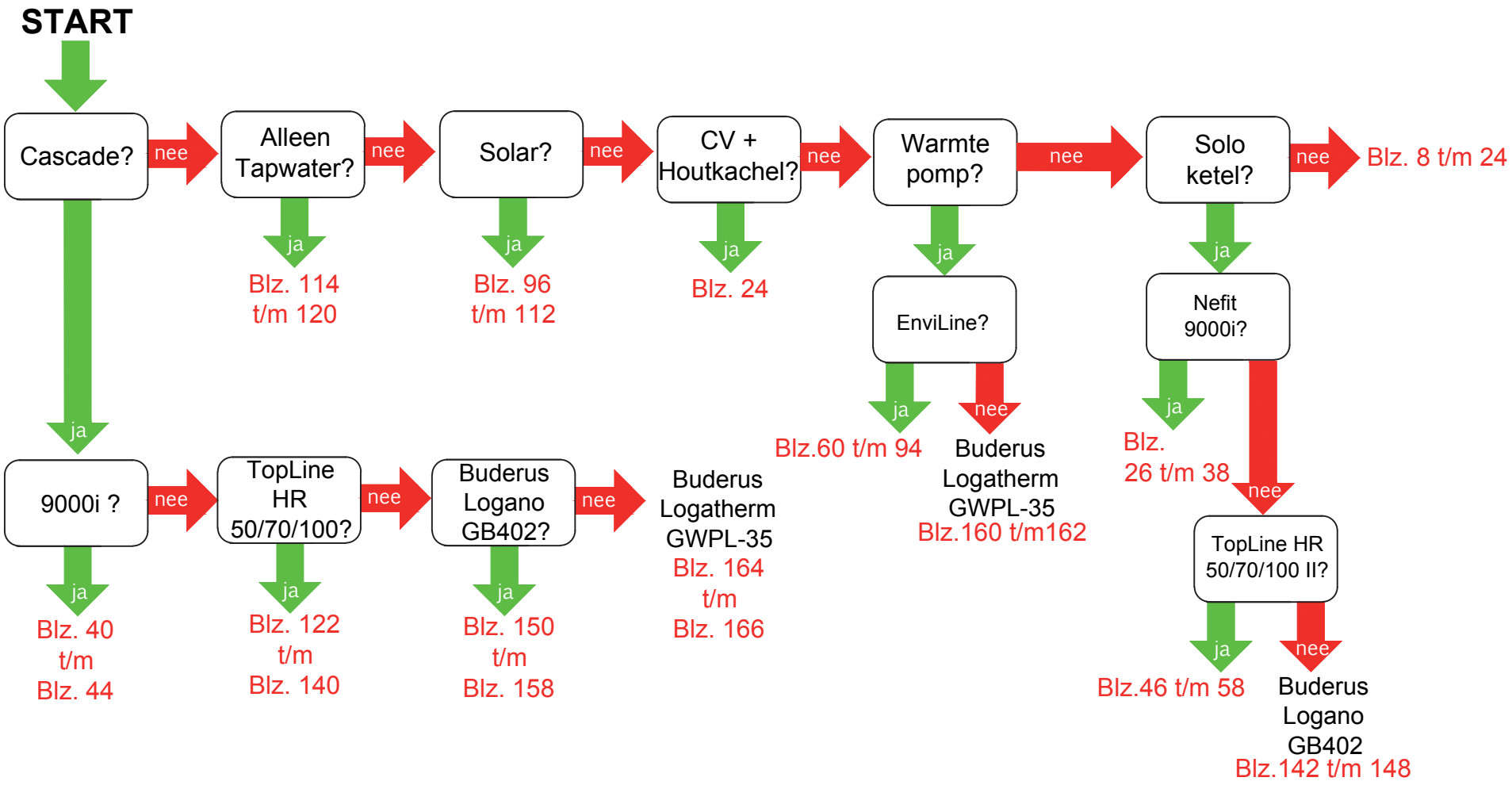

Nefit Keuzewijzer Duurzaam

NEFIT Een merk van BOSCH

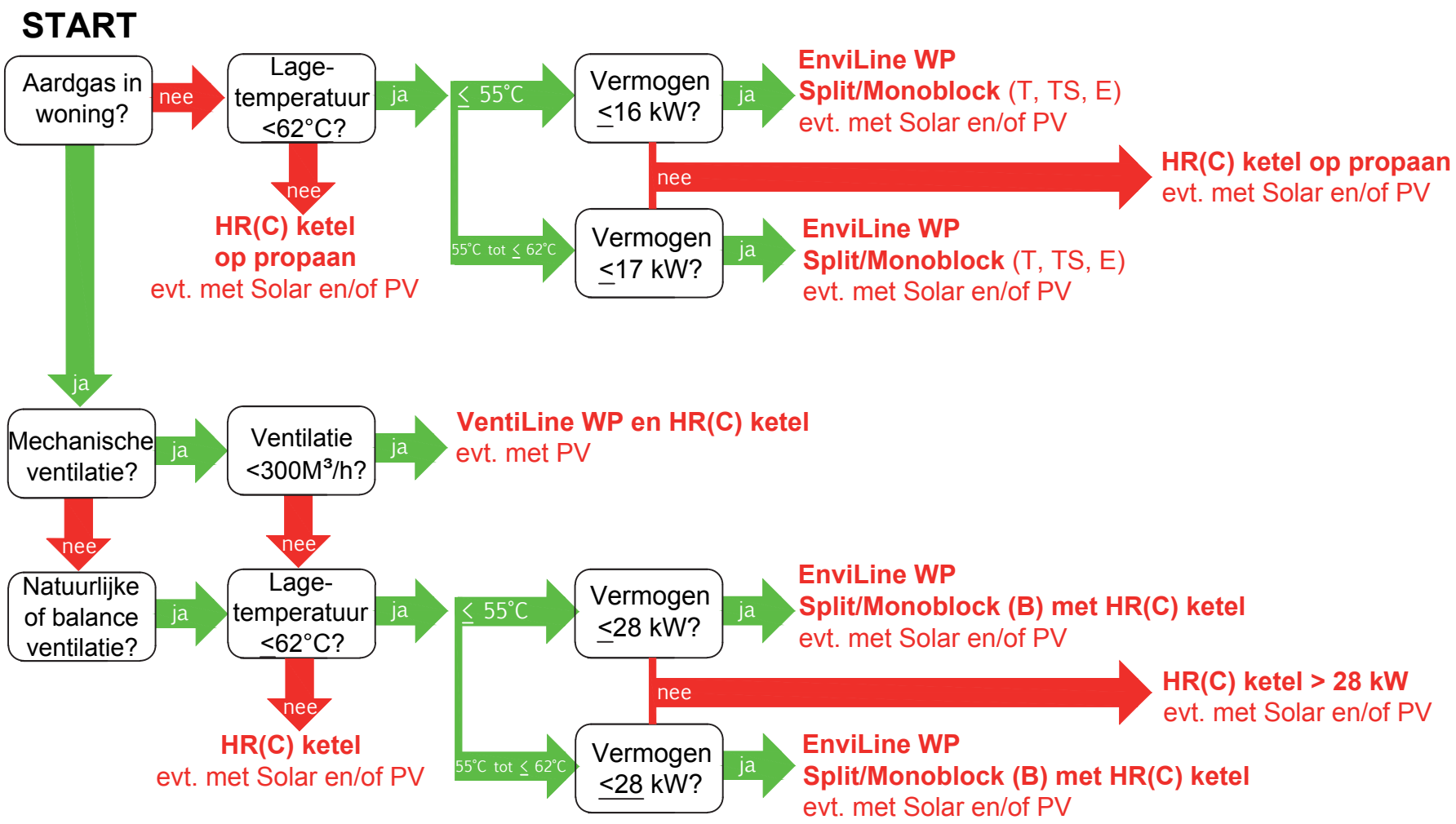

Componenten

Naam	Omschrijving
ModuLine Easy	Kamerthermostaat te bedienen via smartphone of tablet
ModuLine 1000	Kamerthermostaat
ModuLine 2000	Kamerthermostaat met klokprogramma, voorbereid op weersafhankelijk regelen.
ModuLine 2000(WA)	Kamerthermostaat met klokprogramma, voorbereid op weersafhankelijk regelen inclusief buitenvoeler.
ModuLine 3000(WA)	Kamerthermostaat met klokprogramma, voorbereid op weersafhankelijk regelen
AM10	Weersafhankelijke regelaar met een stooklijn op aan/uit
MC400	Modulerende cascaderegelaar voor maximaal vier TopLine single ketels, mogelijkheid tot 0-10 volt of aan/uit-sturing en storingsdetectie (maximaal zestien TopLine single ketels in cascade met vier CM400-modules in serie)
EM10	Regelaar voor aansturing van één TopLine single ketel en externe regelaar met 0-10 volt signaal, mogelijkheid tot storingsdetectie
Logamatic 4121	Cascade- en groepenregelaar Buderus
FM445	Boileroplaadregelmodule, voor Logamatic
FM456	Cascaderegelaar voor twee ketels, voor Logamatic
FM457	Cascaderegelaar voor vier ketels, voor Logamatic
SC20/2+MS100	Zonneboilerregelaar voor één collectorveld
MS200	Zonneboilerregelaar voor uitgebreide zonneboilersystemen
SC300	Zonneboilerregelaaar voor vreemde (niet Nefit) ketels
MM100	Regelmodule voor boilergroep, gemengde of ongemengde cv-groepen
HS25* of HS32**	Pompgroep voor hoge temperatuur verwarming (ongemengd)*43 kW/DN25 **65 kW/DN32 (incl. pomp, keerklep, instelbare bypass, afsluiters, temperatuurmeters en geïsoleerde omkasting)
HSM25* of HSM32**	Pompgroep voor lage temperatuur verwarming (gemengd) *43 kW / DN25 **65 kW / DN32 (incl. mengklep, pomp, keerklep, instelbare bypass, afsluiters, temperatuurmeters en geïsoleerde omkasting)

Stooklijn:
Is een lijn, die bij een gemeten buitentemperatuur aangeeft welke CV-aanvoertemperatuur gevraagd wordt.
In grafiek 1 wordt als voorbeeld bij een buiten temperatuur van -4°C een aanvoer temperatuur van 70°C gevraagd.

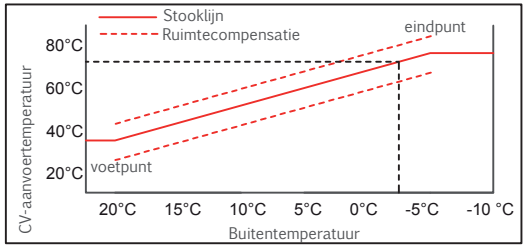

Grafiek 1

Legenda

Afkorting	Omschrijving
AV/FK	Aanvoertemperatuurvoeler
BV/FA	Buitentemperatuurvoeler
CV	Centrale verwarming
DWK1	3-wegklep Nefit (24 VAC, 3-puntsregeling)
DWK2	3-wegklep niet-Nefit (230 VAC, 2-puntsregeling, veerbelast)
DWK3	3-wegklep niet-Nefit (230 VAC, 2-puntsregeling, veerbelast met schakelcontact)
GBS	Gebouwbeheersysteem
HR	Hoog rendement single, geen warmtapwaterbereiding
HRC	Hoog rendement combi
KW	Koud sanitairwater
kW	Kilowatt
VC	Mengklep (230 VAC, 3-puntsregeling)
FV	Mengtemperatuurvoeler
PH/PS/PZ	CV pomp / boiler pomp / circulatie pomp
T./F./S.	Temperatuurvoeler
TS	Solartemperatuurvoeler (voorkomt onnodig inschakelen warmwaterbedrijf cv-ketel bij zonneboilersysteem)
TV	Temperatuurverhogingsset (om boilertemperatuur met 5°C te verhogen)
ZK	Zoneklep (veerbelast)

Ruimteafhankelijk stoken.
Bij deze regeling meet de thermostaat de temperatuur in de ruimte waarin hij is geplaatst. De gemeten temperatuur wordt vergeleken met de instelling op de thermostaat. De thermostaat bepaalt nu hoe hard het CV-toestel moet gaan branden om de gewenste temperatuur te bereiken of te handhaven. Alleen de temperatuur in het referentievertrek wordt geregeld. Alle overige ruimten worden, afhankelijk van de warmtevraag in het referentievertrek, in meer of mindere mate verwarmd.

Weersafhankelijk stoken.
Deze regeling regelt op basis van de gemeten buitentemperatuur. De gemeten buitentemperatuur wordt doorgegeven aan de ModuLine 400. Samen met een aantal vooraf ingestelde waarden (o.a. de stooklijn) berekent de ModuLine 400 de gewenste CV-aanvoertemperatuur. De uiteindelijke ruimtetemperatuur wordt bepaald door de instelling op de thermostatische radiatorkranen. Alle ruimten kunnen op deze wijze onafhankelijk van elkaar worden verwarmd. De installatie dient een bypass (AVDO) te hebben.

Waterzijdig inregelen
Waterzijdig inregelen is het optimaliseren van de volumestromen naar radiatoren, zodat naar elke radiator op de juiste snelheid de juiste hoeveelheid water stroomt die nodig is om de ontwerptemperatuur in de ruimte te realiseren. Door middel van het binnenwerk van de radiatorknop of een apart (voet)ventiel wordt de hoeveelheid water naar elke radiator vergroot of verkleind. Waterzijdig inregelen is essentieel voor het goed functioneren van de verwarmingsinstallatie.

Symbolen

NEFIT Een merk van BOSCH

ModuLine:
1000 2000 Easy 3000

MM100 pompmodule
potmeter

CV-groep

Pomp (P...)

Inlaatcombinatie

MS100 solarmodule
potmeter

MS200 solarmodule

MC400 cascademodule

Expansie vat

Voeler / Sensor (T...)

Mengventiel
Warm
Meng
Koud

AM10

EM10

SC20 / 2

Overstortventiel

Buitenvoeler (BV)

Inregelventiel

Aansluitset CV

Aansluitset CV/WW

Scheidingsunit 70kW

Bypass
(AVDO)

Filter

Keerklep

HS 25/6 HS 32/7.5
ongemengde cv-groep

HSM 25/6 HSM 32/7.5
gemengde cv-groep

Driewegklep (DWK)
boiler
A
B
AB
cv-aanvoer
cv-ketel

Afsluiter / vulkraan

Storingssignaal op afstand

Boiler / buffer
TT

Openverdeler / TwinFit

Platenwisselaar (TSA)

Mengklep (MK)

Zoneklep (ZK)

Relais

Nefit HRC ketel met 1 CV-groep

Hydraulisch schema
01-2017

Toepassing

Ruimte- of weersafhankelijke regeling met een Nefit TopLine II HRC-, TrendLine II HRC-, ProLine NxT HRC- of BaseLine II HRC-ketel.

Omschrijving

- Bij de ruimteregeling stuurt de ModuLine thermostaat de ketel modulerend aan op basis van de ingestelde ruimtetemperatuur.
- Bij een weersafhankelijke regeling wordt de CV-ketel modulerend aangestuurd op basis van de buitentemperatuur. Afhankelijk van de buitentemperatuur en de stooklijn wordt er een aanvoertemperatuur gemaakt.

Optie: ruimtecompensatie door de ModuLine 2000 of 3000 in de gewenste ruimte te plaatsen.

Nefit onderdelen	Artikelnummers
Nefit HRC-ketel	
- 1x TopLine HRC II	Diverse types
of ProLine NxT**	Diverse types
of TrendLine HRC II	Diverse types
of BaseLine HRC II	Diverse types
Regeling	
- 1x ModuLine Easy*	7746901786
of ModuLine 1000	7738111010
of ModuLine 2000	7738111024
of ModuLine 3000	7738111122
Indien weersafhankelijk*	
- 1x ModuLine 2000WA (incl. BV)	7738111020
of	
- 1x ModuLine 3000WA (incl. BV)	7738111123
Optie	
- 1x Easy connect **	7746901787
- 1x Dak- of geveldoorvoer	Diverse types

Instellingen

- Bij ruimteregeling de schakeltijden en temperaturen invoeren
- Bij weersafhankelijke regeling de schakeltijden, stooklijn en ruimtecompensatie (optie) invoeren. (ModuLine 2000W, 3000W)
- Bij ModuLine Easy zijn de instellingen via de basis app op de smartphone of tablet in te voeren.

Raadpleeg www.nefit.nl/easy voor actuele informatie over de verwachte beschikbaarheid van apps, functies, opties en accessoires.

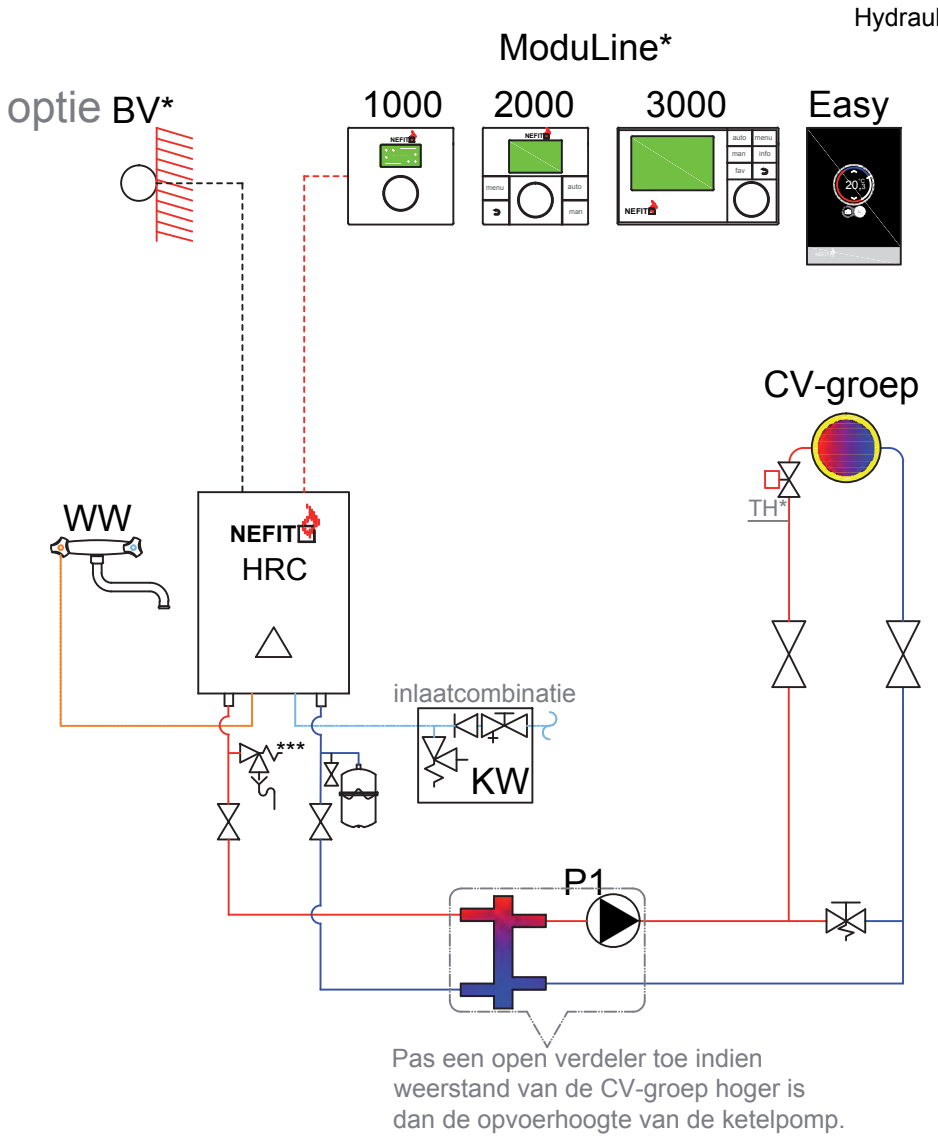

*Weersafhankelijke regeling alleen mogelijk met ModuLine 2000 of 3000 met buitenvoeler of ModuLine Easy.
**ProLine NxT i.c.m. ModuLine Easy, een Easy connect toepassen. WA alleen mogelijk icm ML2000
Zie pagina 10/11.
***Overstort bij TopLine HRC-toestellen in de retourleiding monteren. Bij BaseLine n.v.t. (zit standaard in de ketel)

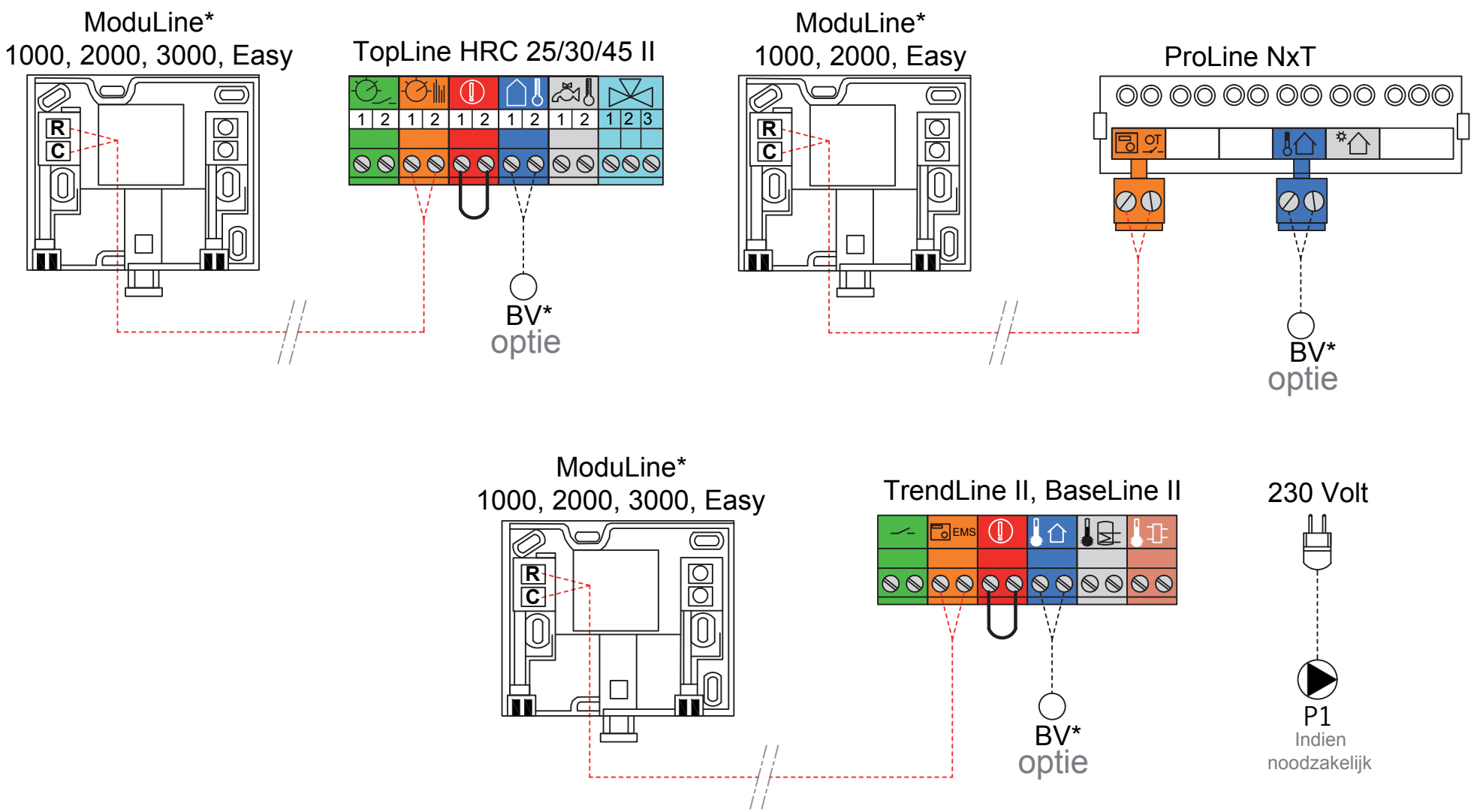

*Weersafhankelijke regeling alleen mogelijk met ModuLine 2000 of 3000 met buitenvoeler of ModuLine Easy.
ProLine NxT i.c.m. ModuLine Easy een Easy connect toepassen. Zie pagina 10/11.

Nefit HRC ketel met 1 CV-groep

Nefit HRC ketel met 2 CV-groepen

Hydraulisch schema
01-2017

Toepassing

Nefit HRC ketel met 1 CV-groep met hoge temperatuur verwarming en 1 CV-groep met lage temperatuur verwarming.

Omschrijving

In de ModuLine 3000 worden de schakeltijden en stooklijnen van alle CV-groepen apart ingesteld. De HRC-ketel wordt door de ModuLine 3000 modulerend aangestuurd. Op basis van de buitentemperatuur en de stooklijn van de hoogst vragende cv-groep wordt er een aanvoertemperatuur gemaakt. Zonekleppen i.c.m. ruimtethermostaat en/of thermostaatknoppen zorgen voor de naregeling.
De ML3000 is te gebruiken met en zonder ruimtecompensatie, net als de ML2000.

Nefit onderdelen	Artikelnummers
Nefit HRC-ketel	
- 1x TopLine HRC II	Diverse types
of TrendLine HRC II	Diverse types
of BaseLine HRC II	Diverse types
Regeling	
- 1x ModuLine 3000WA (incl.BV)	7738111123
- 1x ModuLine 2000 (optie)	7738111024
- 2x MM100 (incl. TC/T0)	7738110140
- 1x Open verdeler (1½" 70 kW)	75853
Optie	
- 2x HS of HSM pomp/mengunit	Diverse types
- 1x Dak- of geveldoorvoer	Diverse types

Instellingen

- Potmeter MM100 instellen op CV-groep. CV-groep 1 op 1, CV-groep 2 op 2.
- Type regeling, schakeltijden en stooklijn voor CV-groep 1 en 2 instellen. (ModuLine 2000 en 3000).
- Omlooptijd mengklep configureren (ModuLine 3000).

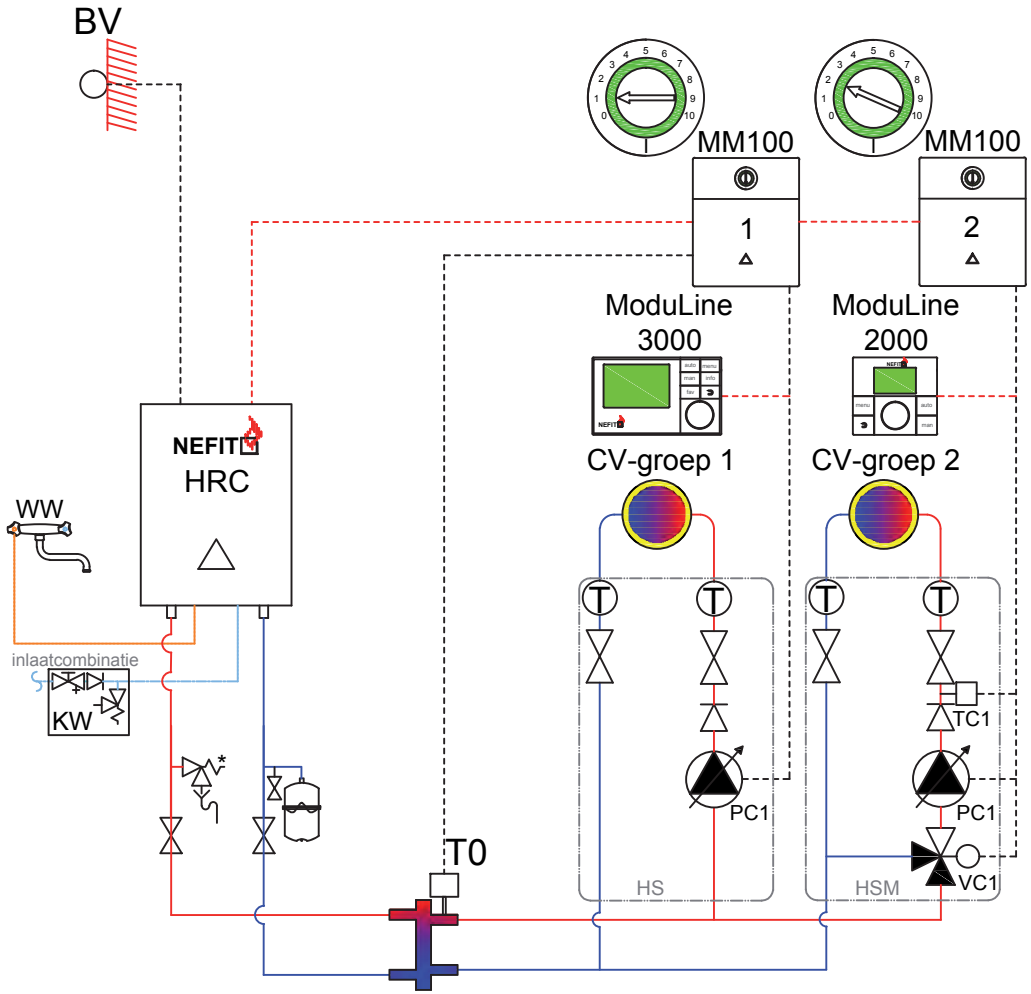

* Overstort bij TopLine HRC-toestellen in de retourleiding monteren. Bij BaseLine n.v.t. (zit standaard in de ketel)

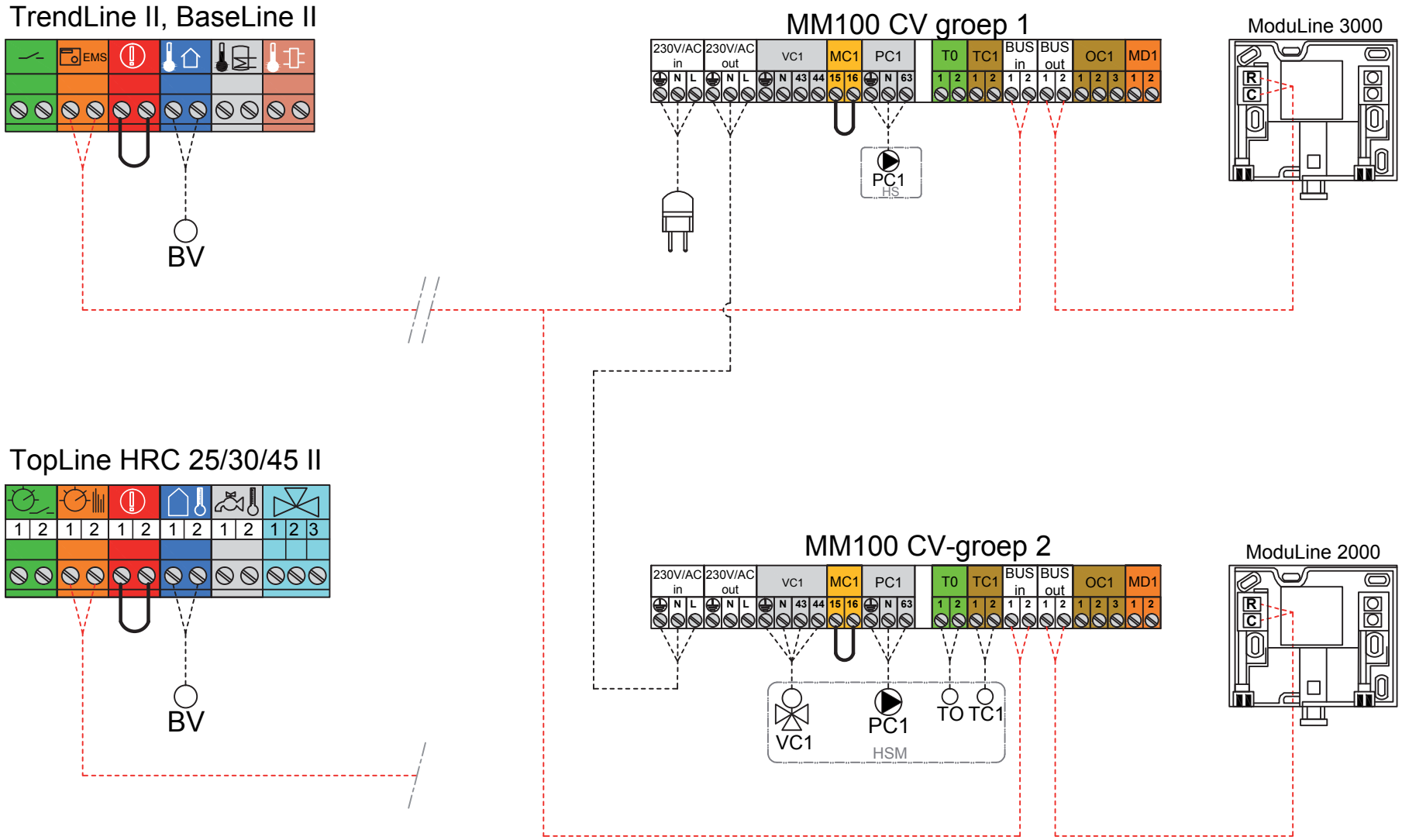

BUS-interface EMS 2 / EMS plus

Nefit HRC ketel met 2 CV-groepen

Nefit HRC ketel met 3 CV-groepen

Hydraulisch schema
01-2017

Toepassing

Nefit HRC ketel met 1 CV-groep met hoge temperatuur verwarming en 2 CV-groepen met lage temperatuur verwarming.

Omschrijving

In de ModuLine 3000 worden de schakeltijden en stooklijnen van alle CV-groepen apart ingesteld. De HRC-ketel wordt door de ModuLine 3000 modulerend aangestuurd. Op basis van de buitentemperatuur en de stooklijn van de hoogst vragende cv-groep wordt er een aanvoertemperatuur gemaakt. Zonekleppen i.c.m. ruimtethermostaat en/of thermostaatknoppen zorgen voor de naregeling.
De ML2000 en ML3000 zijn te gebruiken met en zonder ruimtecompensatie.

Nefit onderdelen	Artikelnummers
Nefit HRC-ketel	
- 1x TopLine HRC II	Diverse types
of TrendLine HRC II	Diverse types
of BaseLine HRC II	Diverse types
Regeling	
- 1x ModuLine 3000WA (incl.BV)	7738111123
- 2x ModuLine 2000 (optie)	7738111024
- 3x MM100 (incl. TC/T0)	7738110140
- 1x Open verdeler (1½" 70 kW)	75853
Optie	
- 3x HS of HSM pomp/mengunit	Diverse types
- 1x Dak- of geveldoorvoer	Diverse types

Instellingen

- Potmeter MM100 instellen op CV-groep. CV-groep 1 op 1, CV-groep 2 op 2 enz....
- Type regeling, schakeltijden en stooklijn voor CV-groep 1, 2 en 3 instellen. (ModuLine 2000 en 3000).
- Omlooptijd mengklep configureren (ModuLine 3000).

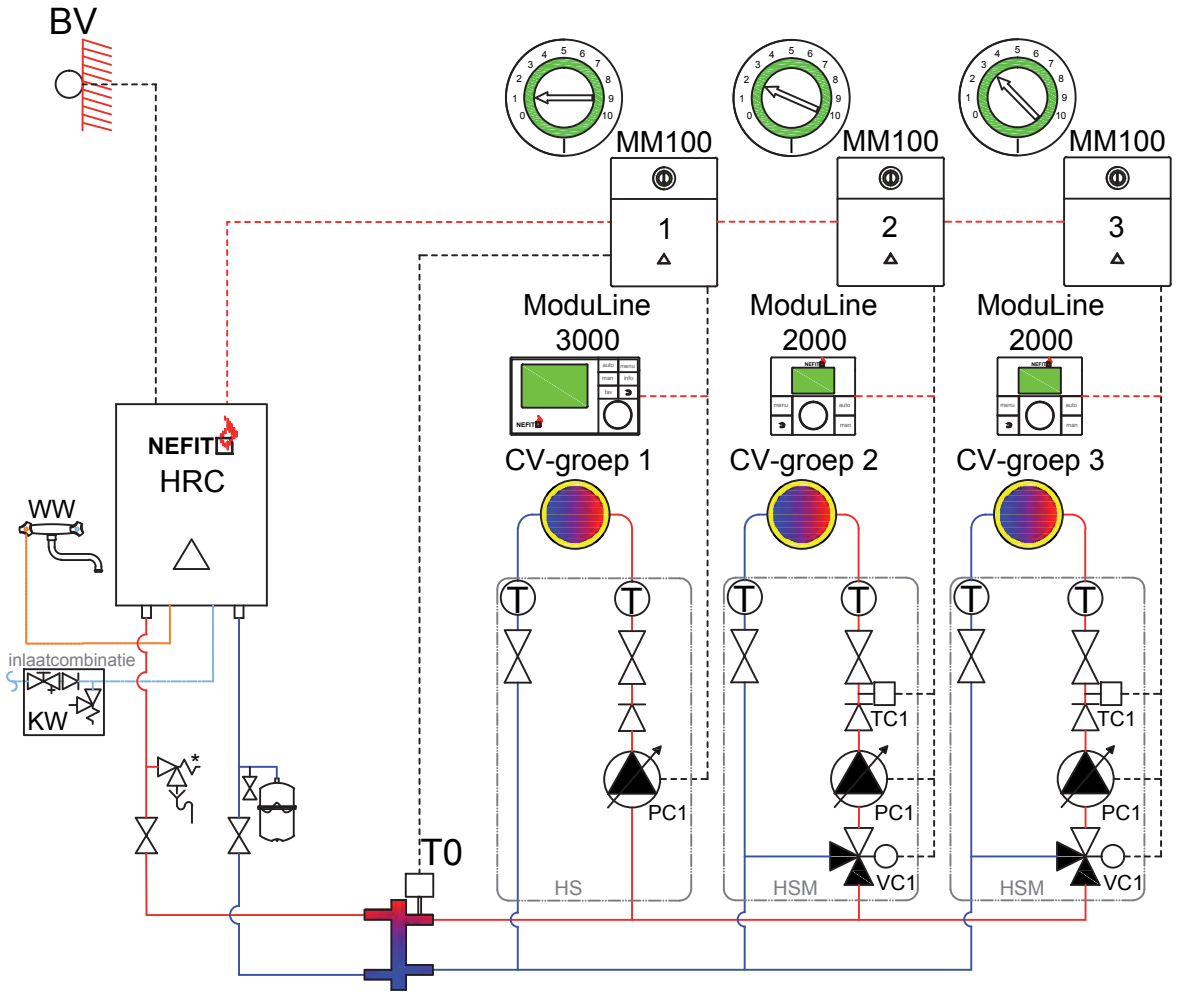

--------BUS-interface EMS 2 / EMS plus

* Overstort bij TopLine HRC-toestellen in de retourleiding monteren. Bij BaseLine n.v.t. (zit standaard in de ketel)

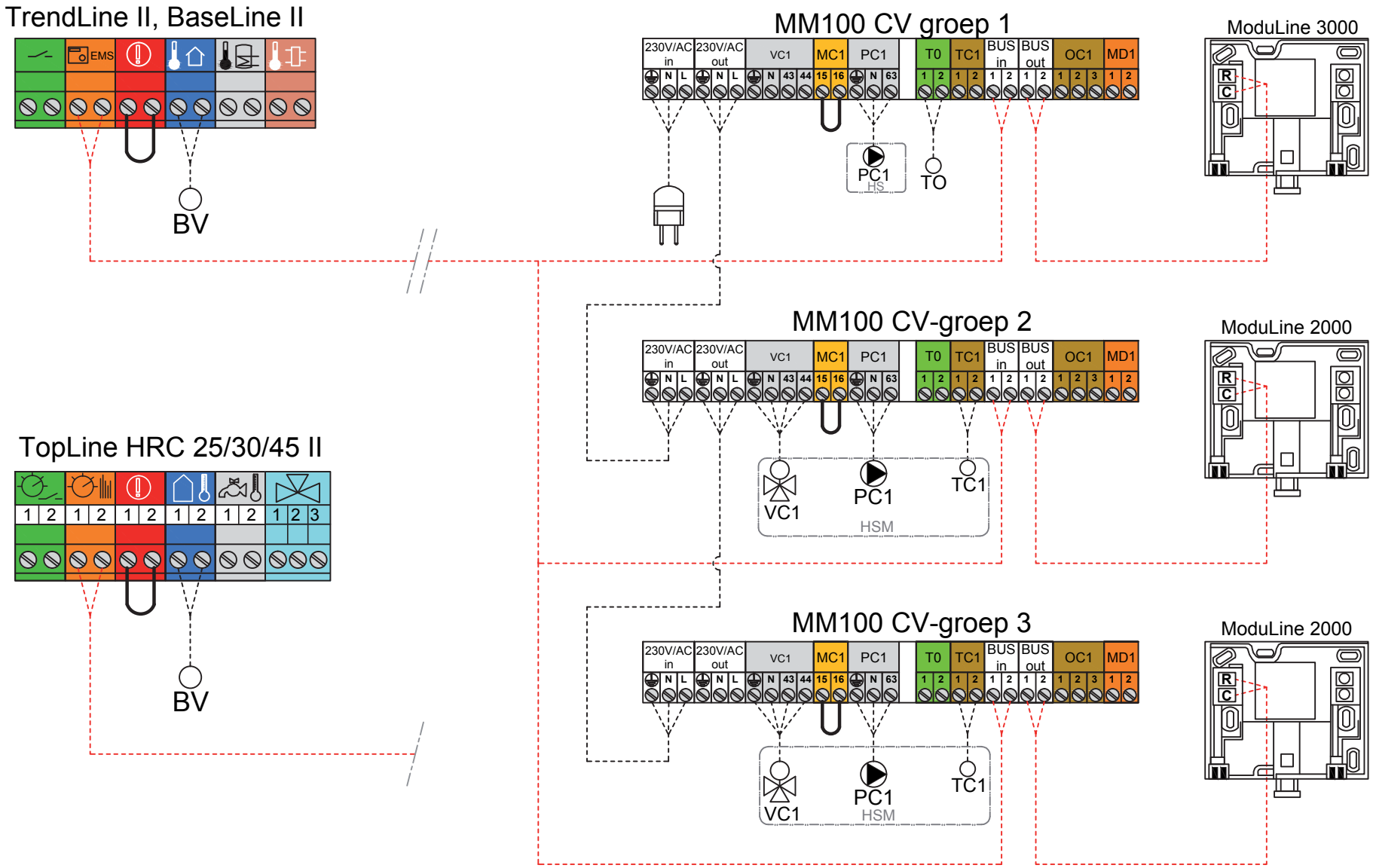

--------BUS-interface EMS 2 / EMS plus

Nefit HRC ketel met 3 CV-groepen

Nefit HRC ketel met 4 CV-groepen

Hydraulisch schema
01-2017

Toepassing

Nefit HRC ketel met 1 CV-groep met hoge temperatuur verwarming en 3 CV-groep met lage temperatuur verwarming.

Omschrijving

In de ModuLine 3000 worden de schakeltijden en stooklijnen van alle CV-groepen apart ingesteld. De HRC-ketel wordt door de ModuLine 3000 modulerend aangestuurd. Op basis van de buitentemperatuur en de stooklijn van de hoogst vragende cv-groep wordt er een aanvoertemperatuur gemaakt. Zonekleppen i.c.m. ruimtethermostaat en/of thermostaatknoppen zorgen voor de naregeling.
De ML2000 en ML3000 zijn te gebruiken met en zonder ruimtecompensatie.

Nefit onderdelen	Artikelnummers
Nefit HRC-ketel	
- 1x TopLine HRC II	Diverse types
of TrendLine HRC II	Diverse types
of BaseLine HRC II	Diverse types
Regeling	
- 1x ModuLine 3000WA (incl.BV)	7738111123
- 3x ModuLine 2000 (optie)	7738111024
- 4x MM100 (incl. TC/T0)	7738110140
- 1x Open verdeler (1½" 70 kW)	75853
Optie	
- 4x HS of HSM pomp/mengunit	Diverse types
- 1x Dak- of geveldoorvoer	Diverse types

Instellingen

- Potmeter MM100 instellen op CV-groep. CV-groep 1 op 1, CV-groep 2 op 2 enz....
- Type regeling, schakeltijden en stooklijn voor CV-groep 1, 2, 4 en 3 instellen. (ModuLine 2000 en 3000).
- Omlooptijd mengklep configureren (ModuLine 3000).

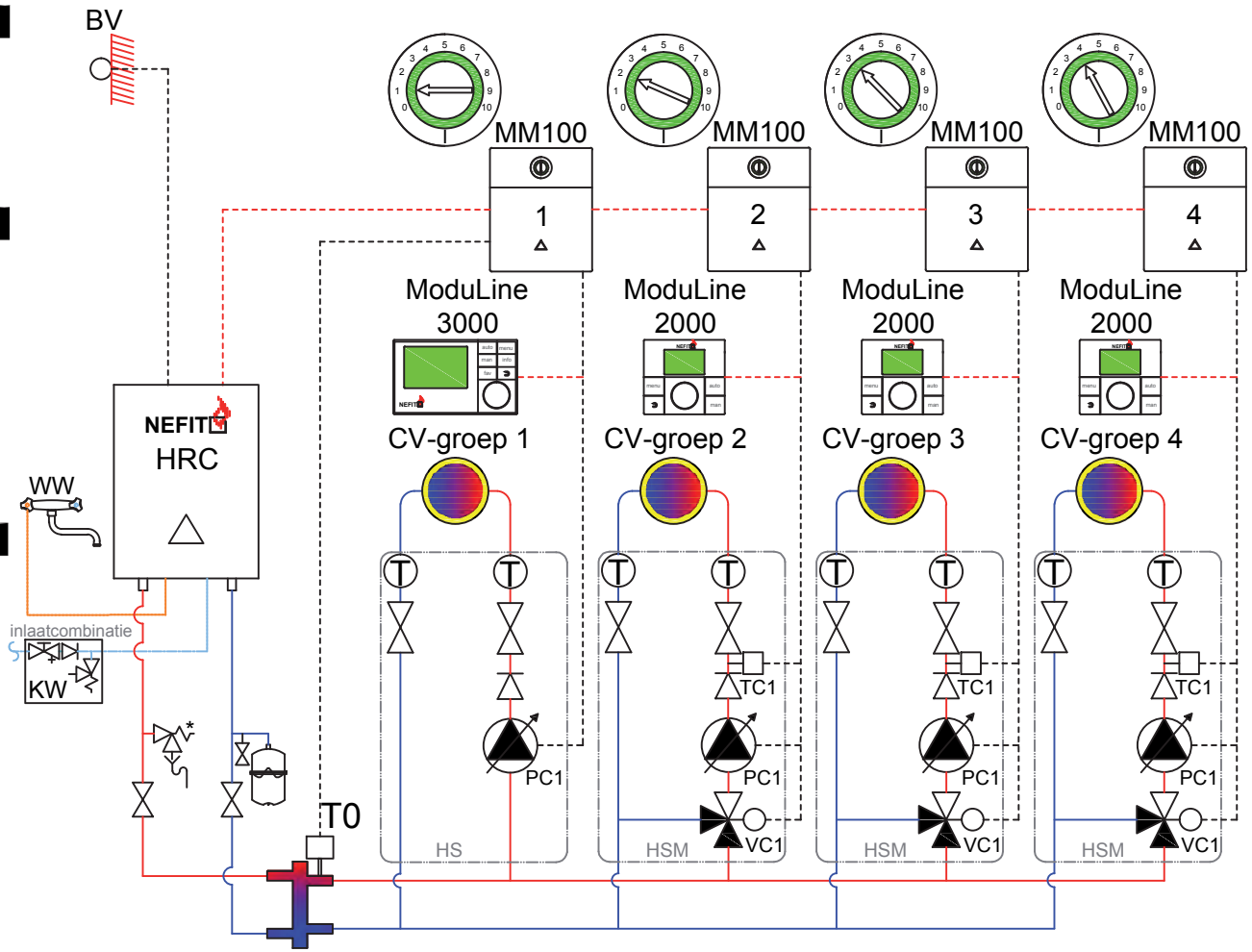

--------BUS-interface EMS 2 / EMS plus

* Overstort bij TopLine HRC-toestellen in de retourleiding monteren. Bij BaseLine n.v.t. (zit standaard in de ketel)

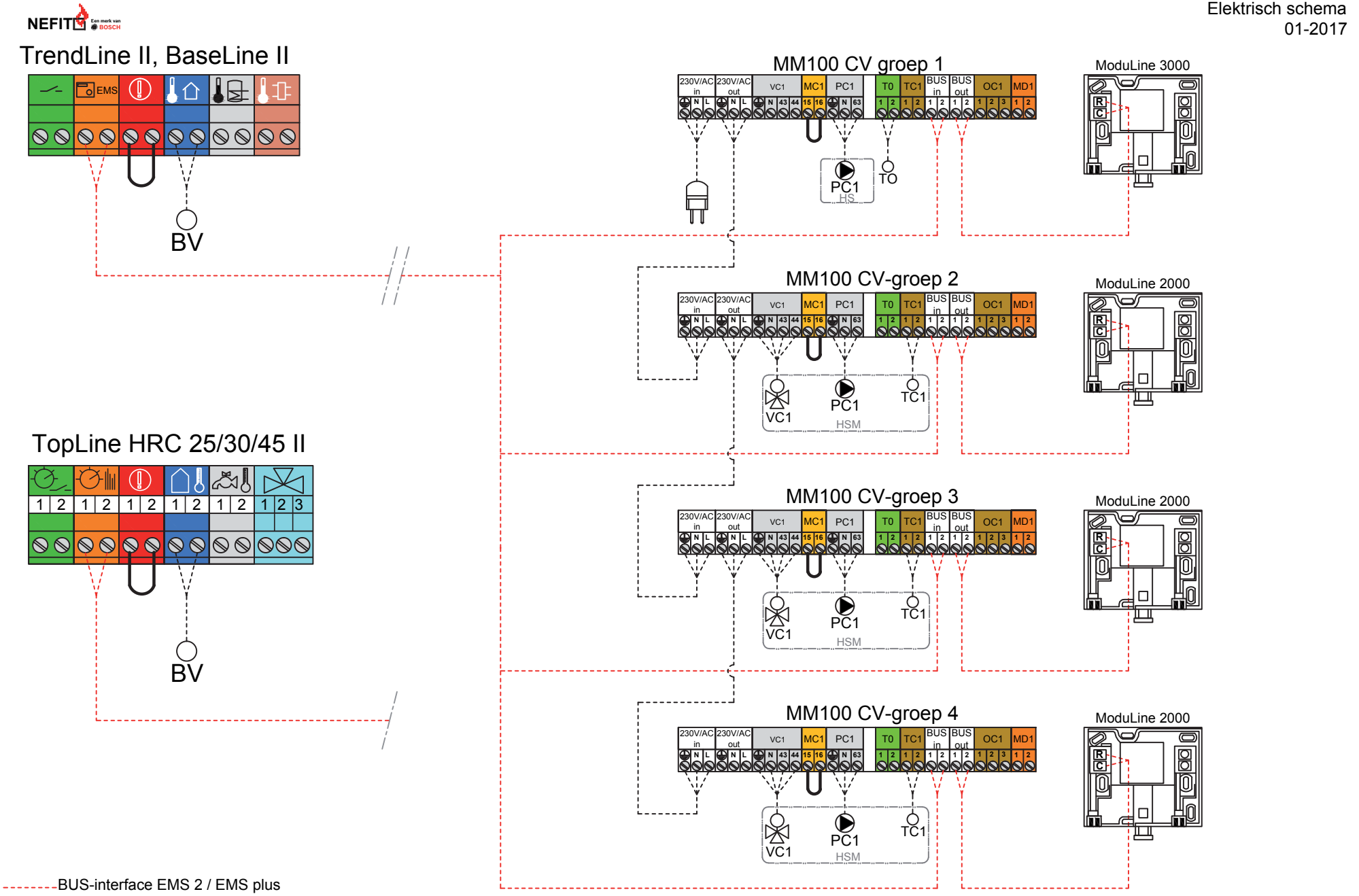

Nefit HRC ketel met 4 CV-groepen

Nefit ProLine NxT met ModuLine , aan/uit of OpenTherm® thermostaat

Toepassing

Nefit ProLine NxT met ModuLine Easy.
Nefit ProLine NxT met ModuLine 1000, 2000 of een aan/uit of OpenTherm® thermostaat.
Raadpleeg www.nefit.nl/easy voor actuele informatie over de verwachte beschikbaarheid van apps, functies, opties en accessoires voor de Nefit Easy.

Omschrijving

- Bij de ruimteregeling stuurt de thermostaat de ketel modulerend aan op basis van de ingestelde ruimtetemperatuur.
- Bij een weersafhankelijke regeling wordt de CV-ketel modulerend aangestuurd op basis van de buitentemperatuur. Afhankelijk van de buitentemperatuur en de stooklijn wordt er een aanvoertemperatuur gemaakt.

Weersafhankelijk regelen alleen mogelijk met:
A: ModuLine Easy en locale buitentemp. via internet
B: ModuLine 2000 met Nefit buitenvoeler.
C: Weersafhankelijke OpenTherm regelaar met Nefit buitenvoeler.

Nefit onderdelen	Artikelnummers
- 1x ProLine NxT	Diverse types
Regeling	
- 1x ModuLine Easy*	7746901786
of ModuLine 1000	7738111010
of ModuLine 2000	7738111024
Indien weersafhankelijk**	
- 1x ModuLine 2000WA (incl. BV)	7738111020
- 1x Buitenvoeler tbv optie 3	5991374
Optie	
- 1x Easy connect * (optie 2)	7746901787
- 1x Dak- of geveldoorvoer	Diverse types

Instellingen

- Bij ruimteregeling de schakeltijden en temperaturen invoeren.
- Bij weersafhankelijke regeling de schakeltijden, stooklijn en ruimtecompensatie (optie) invoeren. (ModuLine Easy of 2000WA)
- Bij ModuLine Easy zijn de instellingen via de basis app op de smartphone of tablet in te voeren.

Raadpleeg www.nefit.nl/easy voor actuele informatie over de verwachte beschikbaarheid van apps, functies, opties en accessoires.

Hydraulisch schema
01-2017

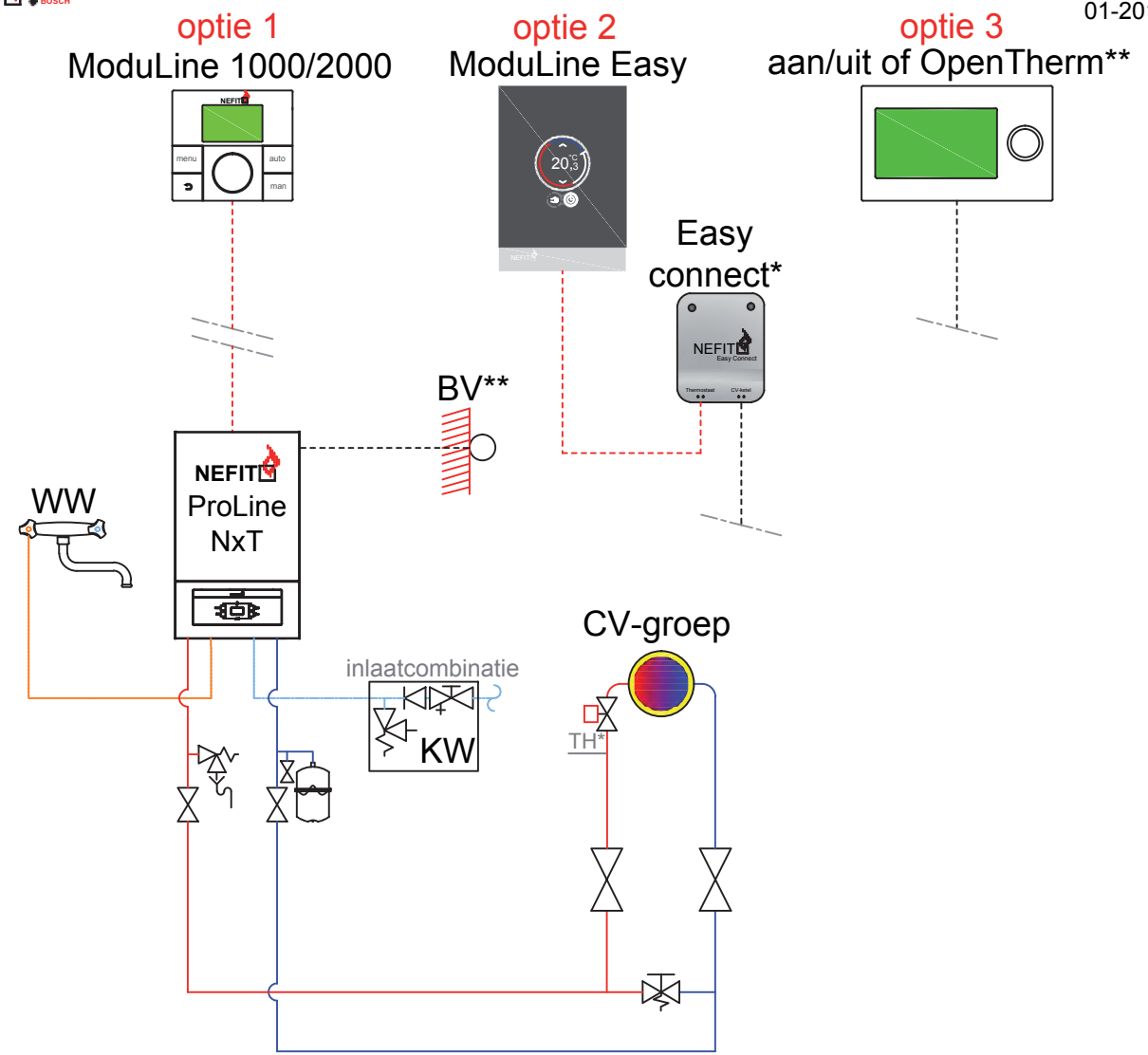

* Easy connect toepassen bij ModuLine Easy.
** Weersafhankelijk regelen alleen mogelijk met: A) ModuLine Easy en locale buitentemp. via internet B) ModuLine 2000 met Nefit buitenvoeler. C) WA OpenTherm regelaar met Nefit buitenvoeler

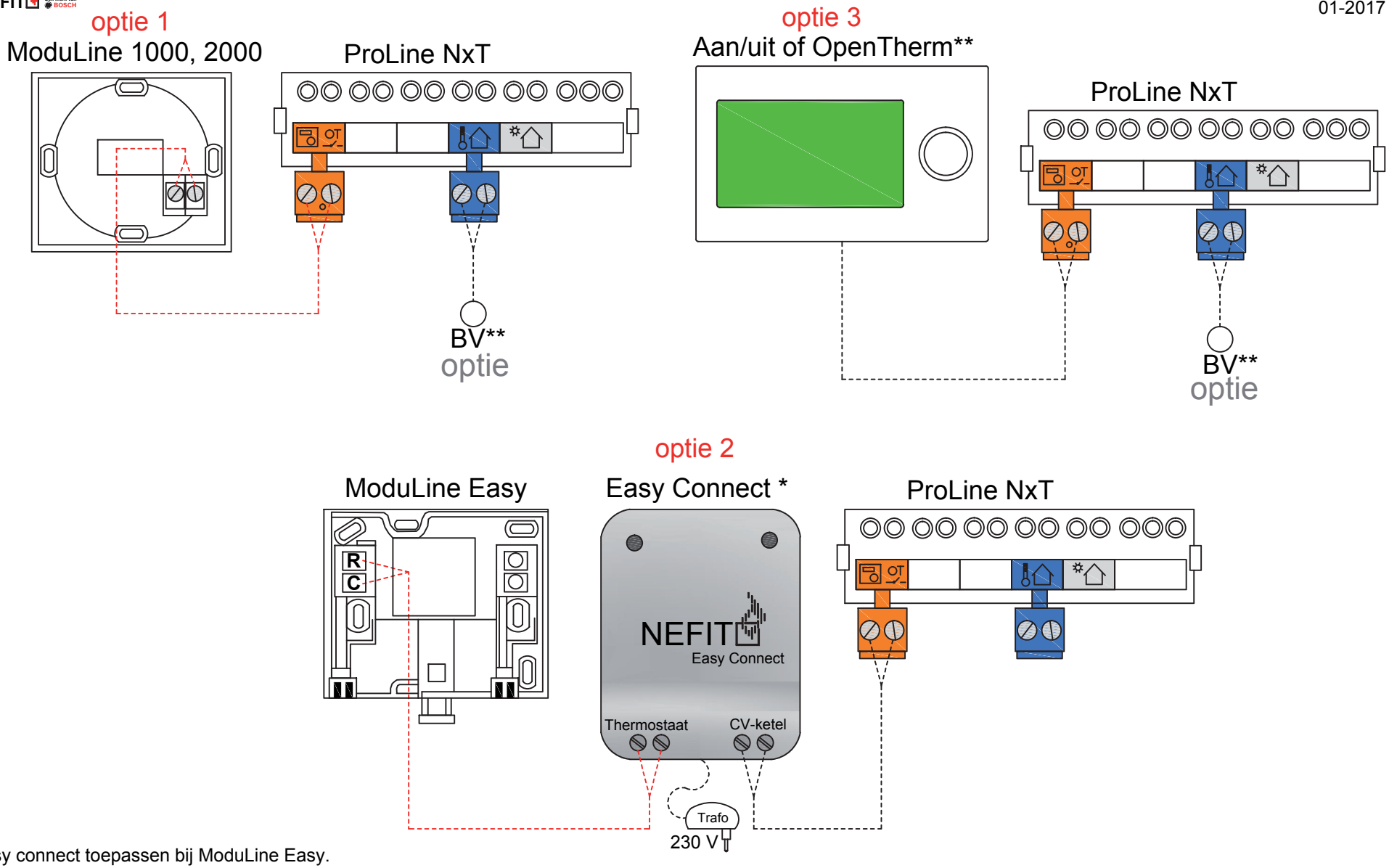

* Easy connect toepassen bij ModuLine Easy.
** Weersafhankelijk regelen alleen mogelijk met:
A) ModuLine Easy en locale buitentemp. via internet
B) ModuLine 2000 met Nefit buitenvoeler.
C) WA OpenTherm regelaar met Nefit buitenvoeler

Nefit ProLine NxT met ModuLine , aan/uit of OpenTherm® thermostaat

ModuLine Easy met Nefit HR(C) ketel

Hydraulisch schema
01-2017

Toepassing

Slimme regeling voor Nefit Top-, Trend-, Pro-, Base- of SmartLine HR(C)-ketel.
Ook te combineren met een Nefit ProLine NxT, Economy, EcomLine (excl. Elite) of een OpenTherm® ketel via de Easy connect.
Raadpleeg www.nefit.nl/easy voor actuele informatie over de verwachte beschikbaarheid van apps, functies, opties en accessoires.

Omschrijving

De ModuLine Easy thermostaat stuurt de ketel modulerend aan op basis van de ingestelde ruimtetemperatuur. Nefit Easy is op afstand te bedienen via de handige iPhone- en Android-app.
Mogelijkheden: grafische weergave gasgebruik, openhaardfunctie, douchetimer, extra klokprogramma's of weersafhankelijke regeling.
Bij weersafhankelijke regeling haalt de ModuLine Easy de actuele buitentemperatuur via internet op.

Nefit onderdelen	Artikelnummers
Indien Nefit HR(C)-ketel	
- 1x TopLine II HR(C)	Diverse types
of TrendLine II HRC	Diverse types
of ProLine NxT	Diverse types
of BaseLine II HRC	Diverse types
of 9000i HR	Diverse types
Regeling	
- 1x ModuLine Easy	7746901786
Optie	
- 1x Easy connect (optie 2)	7746901787
- 1x Dak- of geveldoorvoer	Diverse types

Instellingen

- De schakeltijden en temperaturen invoeren.
! De instellingen zijn via de basis app op de smartphone of tablet in te voeren.
Raadpleeg www.nefit.nl/easy voor actuele informatie over de verwachte beschikbaarheid van apps, functies, opties en accessoires.

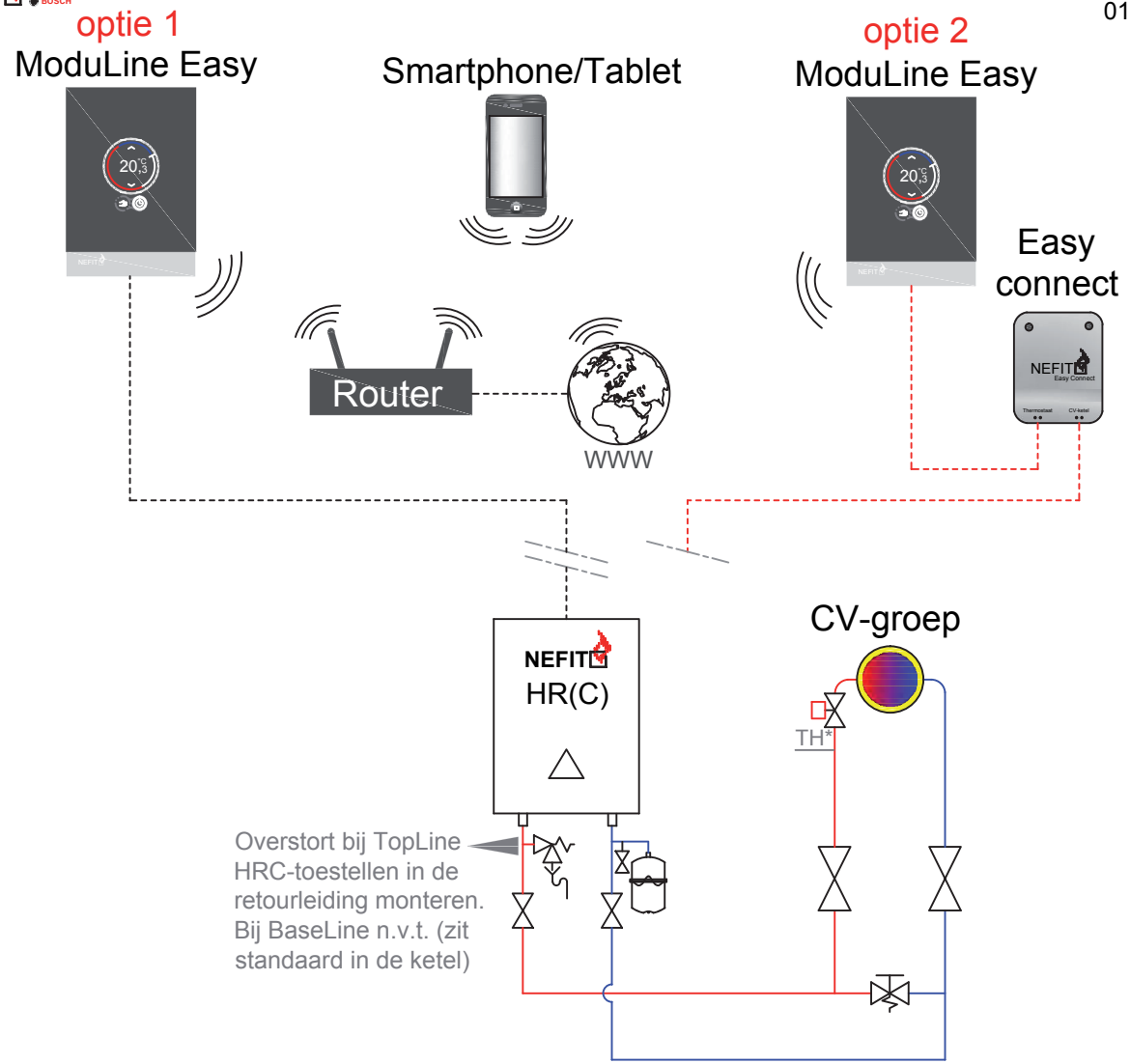

Optie 1: Nefit Top-, Trend-, Base-line of SmartLine HR(C)-ketel.

Optie 2: Easy connect toepassen bij Nefit ProLine NxT, EcomLine (excl. Elite), Economy of OpenTherm® toestellen. Voor toepasbaarheid check:
http://www.nefit.nl/consument/service/easy/is_easy_geschikt_voor_mij/is_easy_geschikt_voor_mij

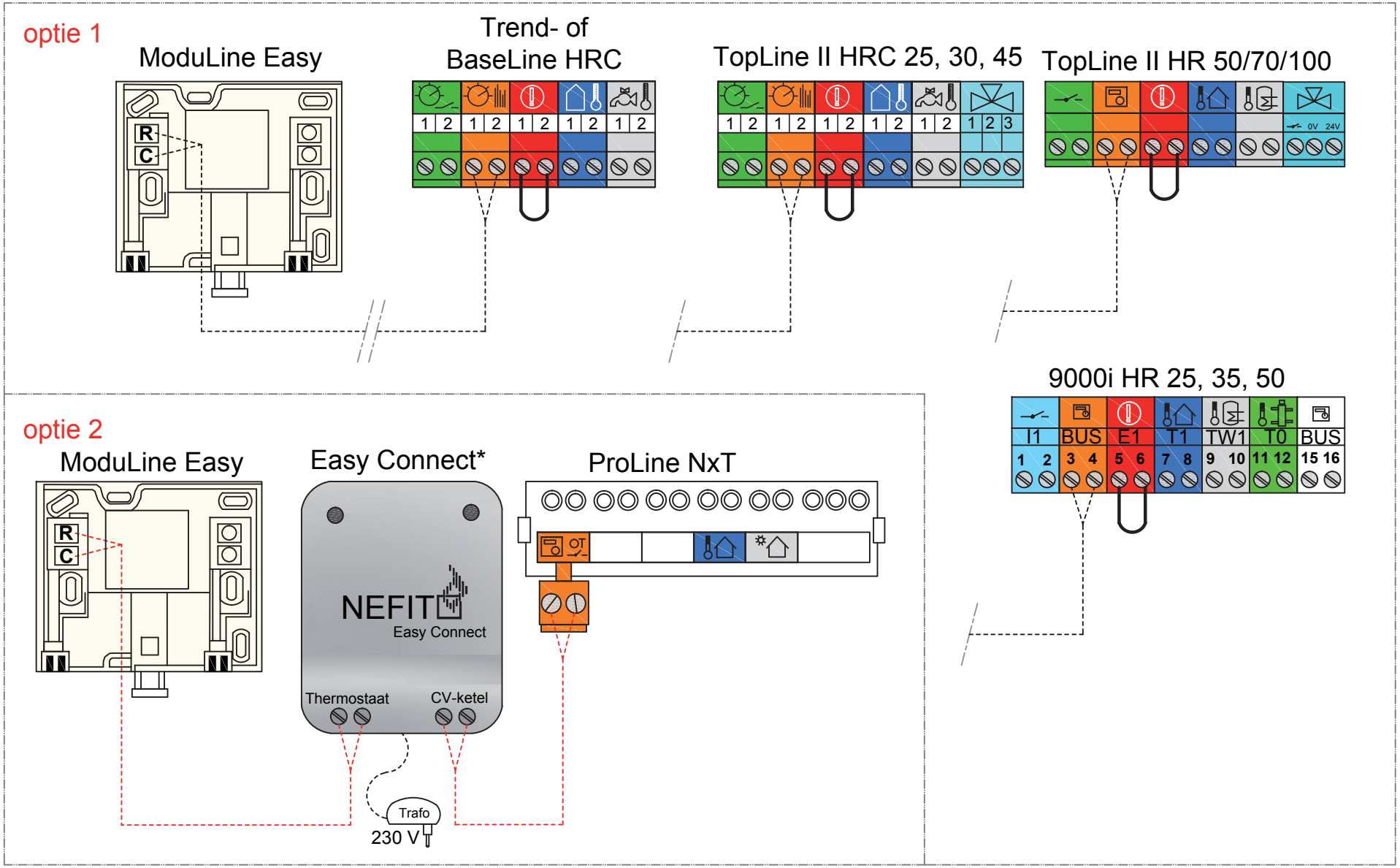

* Easy connect toepassen bij Nefit ProLine NxT of OpenTherm® toestellen.
Voor toepasbaarheid check: http://www.nefit.nl/consument/service/easy/is_easy_geschikt_voor_mij/is_easy_geschikt_voor_mij

ModuLine Easy met Nefit HR(C) ketel

ModuLine Easy met Nefit HR(C)-ketel en zoneregeling

Toepassing

Weersafhankelijke regeling met één Nefit TopLine HR(C), TrendLine HRC, ProLine HRC of BaseLine HRC-ketel in combinatie met een zoneregeling.

Omschrijving

De weersafhankelijk ingestelde ModuLine Easy thermostaat stuurt de ketel modulerend aan op basis van de ingestelde stooklijn. Nefit Easy is op afstand te bedienen via de handige iPhone- en Android-app.
De aan/uit thermostaten (niet-Nefit) sturen bij warmtevraag een potentiaalvrij signaal naar de zoneregeling. Deze zoneregeling stuurt de klep van de betreffende groep open en weer dicht indien de ruimte op temperatuur is.

Nefit onderdelen	Artikelnummers
Indien Nefit HR(C)-ketel	
- 1x TopLine II HR(C)	Diverse types
of ProLine NxT (icm Easy connect)	Diverse types
of TrendLine II HRC	Diverse types
of BaseLine II HRC	Diverse types
of 9000i HR	Diverse types
Indien TopLine II HR 50/70	
- 1x TopLine II HR 50/70	7736701406 / 7736700867
- 1x Cascade-aansluitset CV	7736700103
- 1x Aansluitkopp. set HR 50/70	7746900601
Indien TopLine II HR 100	
- 1x TopLine II HR 100	7736700868
- 1x Cascade-aansluitset CV	7736700103
- 1x Aansluitkopp. set HR 100	7746900602
Regeling	
- 1x ModuLine Easy	7746901786
Optie	
- 1x Easy connect (optie 2)	7746901787
- 1x Open verdeler (1½" 70 kW)	75853
- 1x Open verdeler (2" 175 kW)	75854
- 1x Dak- of geveldoorvoer	Diverse types

Instellingen

Optie 2: Easy connect toepassen bij Nefit ProLine NxT, EcomLine (excl. Elite), Economy of OpenTherm® toestellen.
Voor toepasbaarheid check: http://www.nefit.nl/consument/service/easy

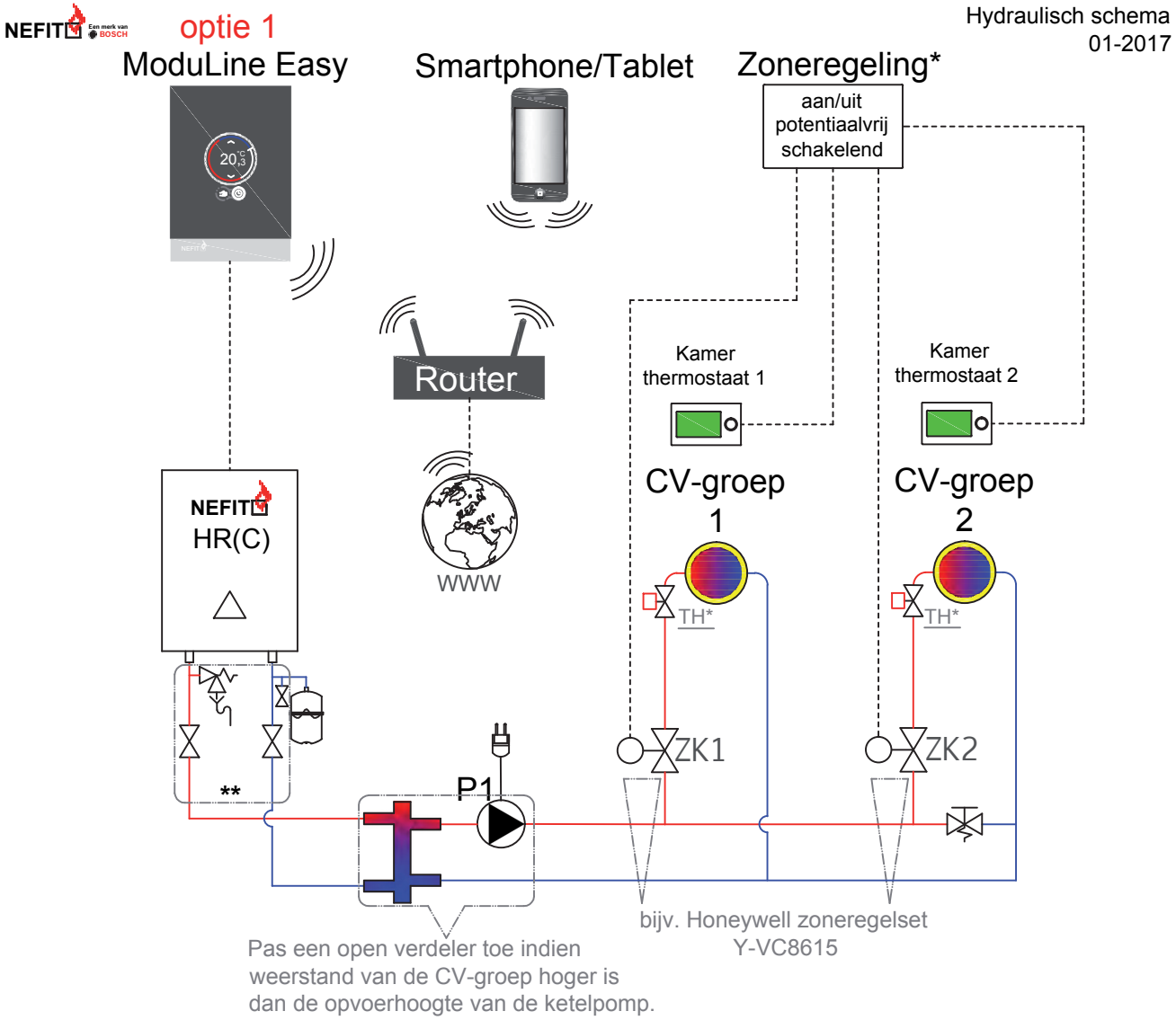

* Potentiaalvrij schakelende aan/uit-regeling (niet Nefit).
** Reeds aanwezig in cascade-aansluitset CV 7736700103.

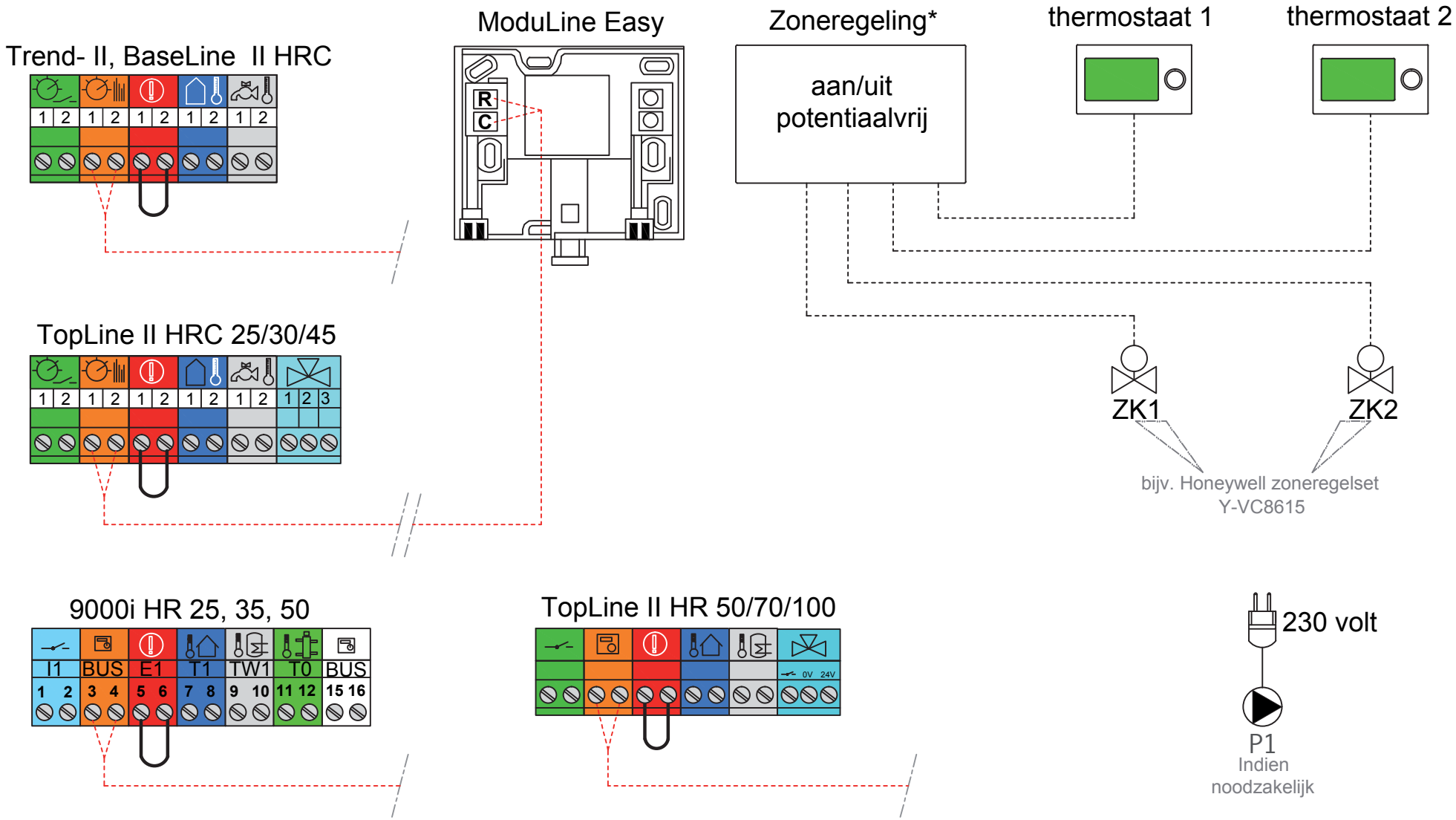

* Potentiaalvrij schakelende aan/uit-regeling (niet Nefit).

ModuLine Easy met Nefit HR(C)-ketel en zoneregeling

Nefit HR(C) ketel met zoneregeling

Hydraulisch schema
01-2017

Toepassing

Weersafhankelijke regeling met één Nefit TopLine HR(C), TrendLine HRC, ProLine HRC of BaseLine HRC-ketel in combinatie met een zoneregeling.

Omschrijving

De ruimte- of zoneregeling (niet-Nefit) stuurt een potentiaalvrij aan/uit-signaal naar de AM10. De AM10 stuurt de Nefit TopLine HR(C), TrendLine HRC, ProLine HRC of BaseLine HRC-ketel modulerend aan op basis van de buitentemperatuur. Afhankelijk van de buitentemperatuur en de stooklijn wordt er een aanvoertemperatuur gemaakt.

Nefit onderdelen	Artikelnummers
Indien Nefit HR(C)-ketel	
- 1x TopLine II HR(C)	Diverse types
of TrendLine II HRC	Diverse types
of BaseLine II HRC	Diverse types
of 9000i HR	Diverse types
Indien TopLine II HR 50/70	
- 1x TopLine II HR 50/70	7736701406 / 7736700867
- 1x Cascade-aansluitset CV	7736700103
- 1x Aansluitkopp. set HR 50/70	7746900601
Indien TopLine II HR 100	
- 1x TopLine II HR 100	7736700868
- 1x Cascade-aansluitset CV	7736700103
- 1x Aansluitkopp. set HR 100	7746900602
Regeling	
- 1x AM10	7108405
- 1x Buitenvoeler (BV)	5991374
Optie	
- 1x Open verdeler (1½" 70 kW)	75853
- 1x Open verdeler (2" 175 kW)	75854
- 1x Dak- of geveldoorvoer	Diverse types

Instellingen

-Schakeltijden en temperaturen invoeren in de ruimte- of zoneregeling
-Stooklijn in de AM10 invoeren.

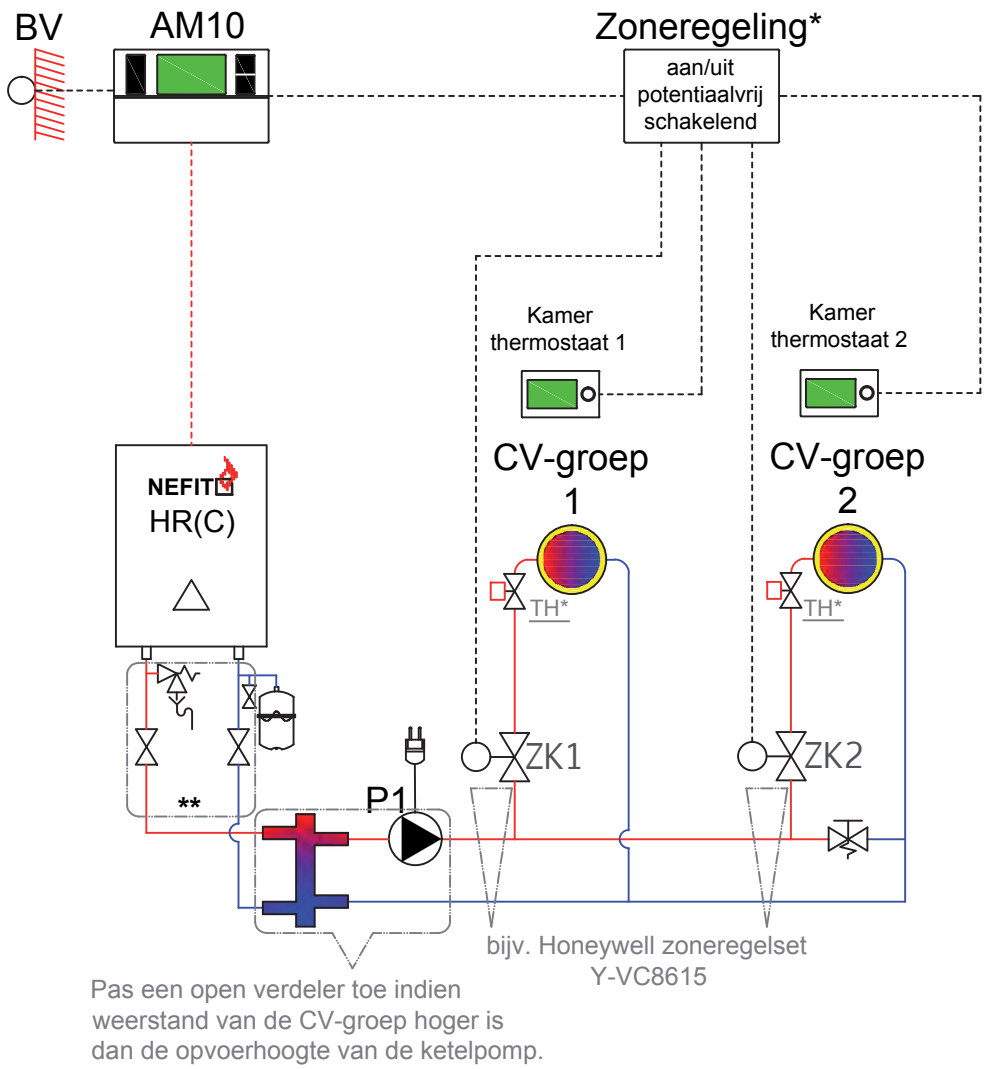

* Potentiaalvrij schakelende aan/uit-regeling (niet Nefit).
** Reeds aanwezig in cascade-aansluitset CV 7736700103.

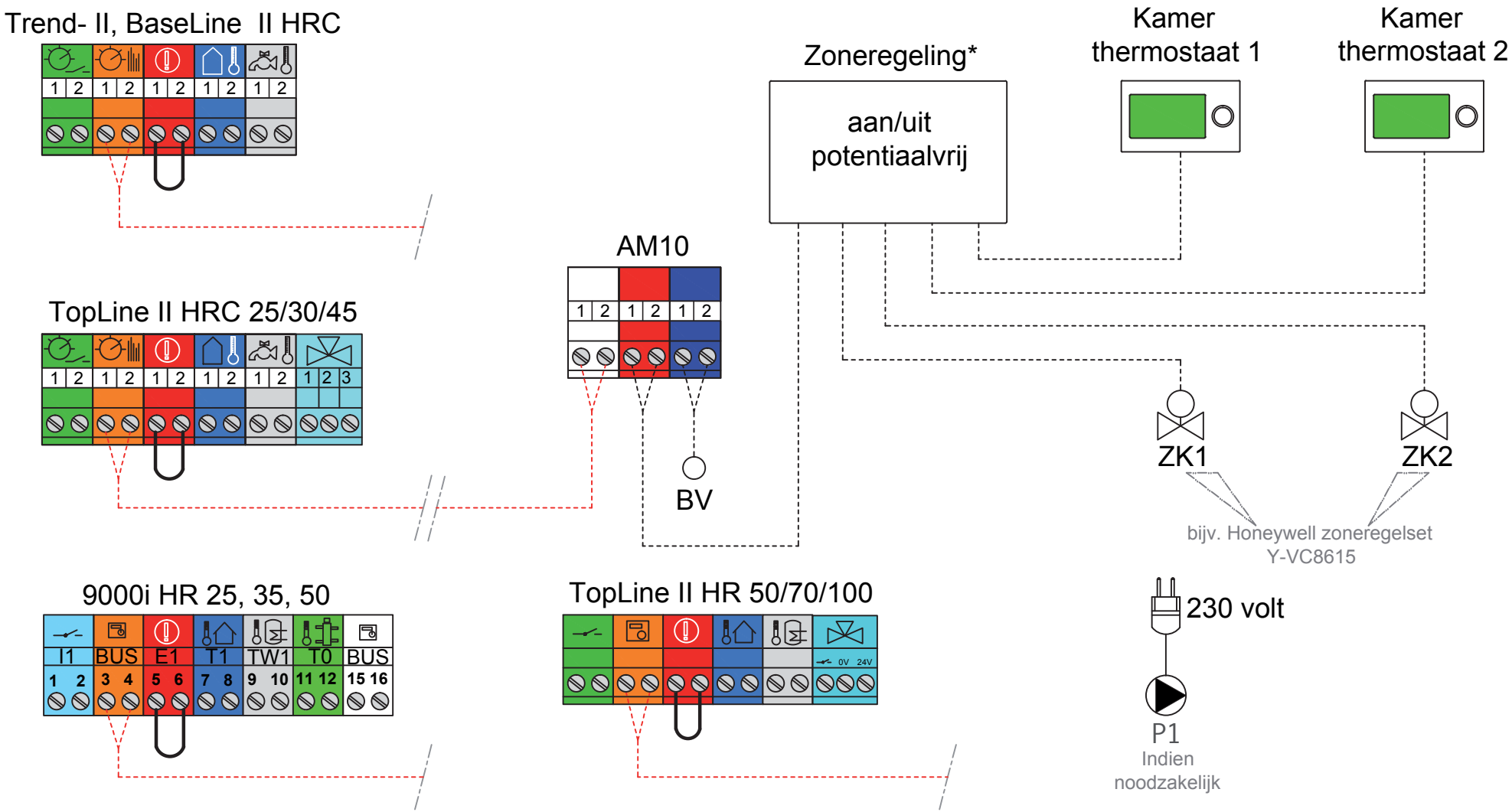

* Potentiaalvrij schakelende aan/uit-regeling (niet Nefit).

Nefit HR(C) ketel met zoneregeling

Nefit HR(C) ketel met een houtkachel

Toepassing

Ruimte- of weersafhankelijke regeling met een Nefit HR(C)-ketel in combinatie met een houtkachel.
Raadpleeg www.nefit.nl/easy voor actuele informatie over functies, opties en accessoires.

Omschrijving

- Bij de ruimteregeling stuurt de ModuLine thermostaat de ketel modulerend aan op basis van de ingestelde ruimtetemperatuur.
- Bij een weersafhankelijke regeling wordt de CV-ketel modulerend aangestuurd op basis van de buitentemperatuur. Afhankelijk van de buitentemperatuur en de stooklijn wordt er een aanvoertemperatuur gemaakt.

Als de temperatuur in de buffer (TS1) hoger is dan de retourtemperatuur (TS2) van de CV-installatie zal de 3-wegklep (DWK2) naar de buffer bekrachtigd worden door de MS100. Hierdoor wordt het retourwater naar de cv-ketel voorverwarmd.
De ML2000 en ML3000 zijn te gebruiken met en zonder ruimtecompensatie.

Nefit onderdelen	Artikelnummers
Indien Nefit HR(C)-ketel	
- 1x TopLine II HR(C)	Diverse types
of TrendLine II HRC	Diverse types
of BaseLine II HRC	Diverse types
of 9000i HR	Diverse types
Regeling	
- 1x MS100 (incl. TS1 + TS2)	7738110144
- 1x 3-wegklep (DWK2)	85103220
- 1x ModuLine 2000	7738111024
of ModuLine 3000	7738111122
Indien weersafhankelijk	
- 1x ModuLine 2000WA (incl. BV)	7738111020
of ModuLine 3000WA (incl. BV)	7738111123
Optie	
- 1x Dak- of geveldoorvoer	Diverse types

Instellingen

- Bij ruimteregeling de schakeltijden en temperaturen invoeren (ModuLine 2000 of 3000)
- Bij weersafhankelijke regeling de schakeltijden, stooklijn en ruimtecompensatie (optie) invoeren. (ModuLine 2000 of 3000)
- Inschakeltemperatuurverschil (ΔT) tussen buffer en retour cv-installatie in ModuLine 3000 invoeren.

Hydraulisch schema
01-2016

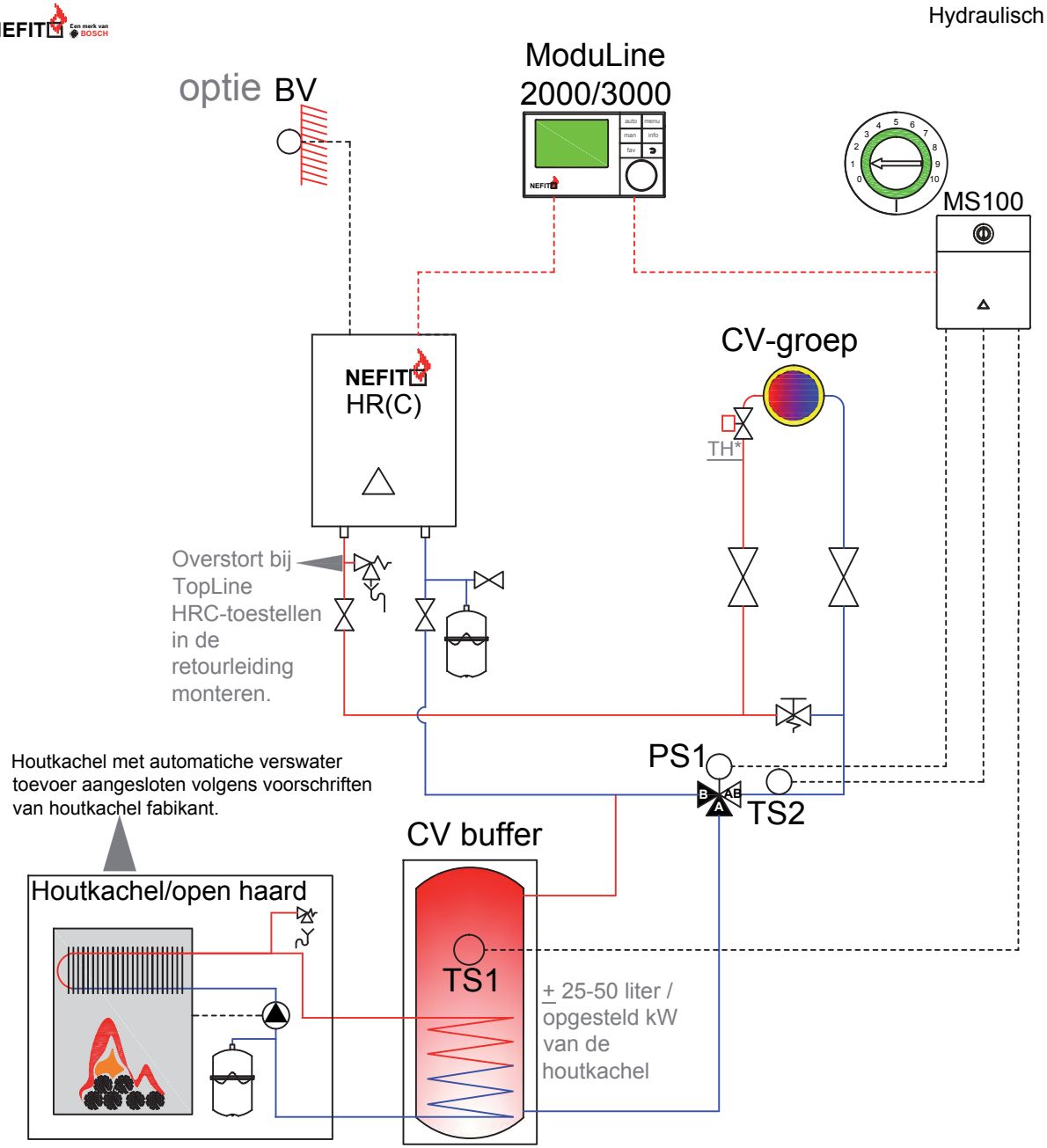

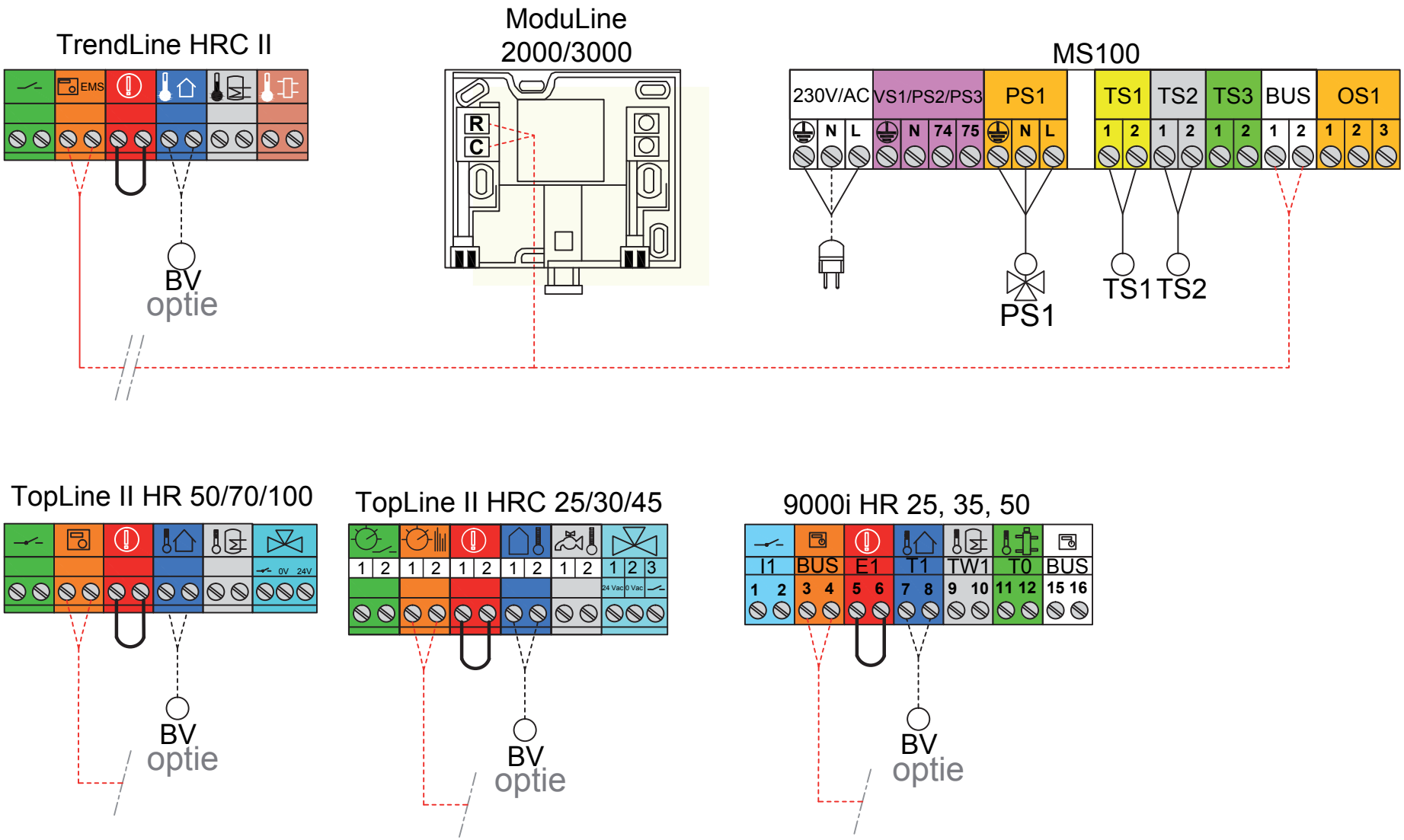

* Weersafhankelijke regeling alleen mogelijk met 2000 of 3000 met buitenvoeler van Nefit.

Nefit HR(C) ketel met een houtkachel

Nefit 9000i HR ketel met 2 CV-groepen

Hydraulisch schema
01-2017

Toepassing

Nefit 9000i HR ketel met 1 CV-groep met hoge temperatuur verwarming en 1 CV-groep met lage temperatuur verwarming.

Omschrijving

In de ModuLine 3000 worden de schakeltijden en stooklijnen van alle CV-groepen apart ingesteld. De 9000i HR-ketel wordt door de ModuLine 3000 modulerend aangestuurd. Op basis van de buitentemperatuur en de stooklijn van de hoogst vragende cv-groep wordt er een aanvoertemperatuur gemaakt. Zonekleppen i.c.m. ruimtethermostaat en/of thermostaatknoppen zorgen voor de naregeling.
De ML2000 en ML3000 zijn te gebruiken met en zonder ruimtecompensatie.

Nefit onderdelen	Artikelnummers
Nefit HR-ketel	
- 1x 9000i HR 25, 35 of 50 (B)	Diverse types
Regeling	
- 1x ModuLine 3000WA(incl.T1)	7738111123
- 1x ModuLine 2000 (optie)	7738111024
- 2x MM100 (incl. TC/T0)	7738110140
- 1x Open verdeler (1½" 70 kW)	75853
- 1x Kortsluitleiding (ksl)	7107800 alleen bij HR25/35
Optie	
- 1x Afdekkap	7736700663
- 1x Expansievat in 90001 (15l/0,75)	7736700941 alleen bij HR25/35
- 2x HS of HSM pomp/mengunit	Diverse types
- 1x Dak- of geveldoorvoer	Diverse types

Instellingen

- Potmeter MM100 instellen op CV-groep. CV-groep 1 op 1, CV-groep 2 op 2.
- Type regeling, schakeltijden en stooklijn voor CV-groep 1 en 2 instellen. (ModuLine 2000 en 3000).
- Omlooptijd mengklep configureren (ModuLine 3000).

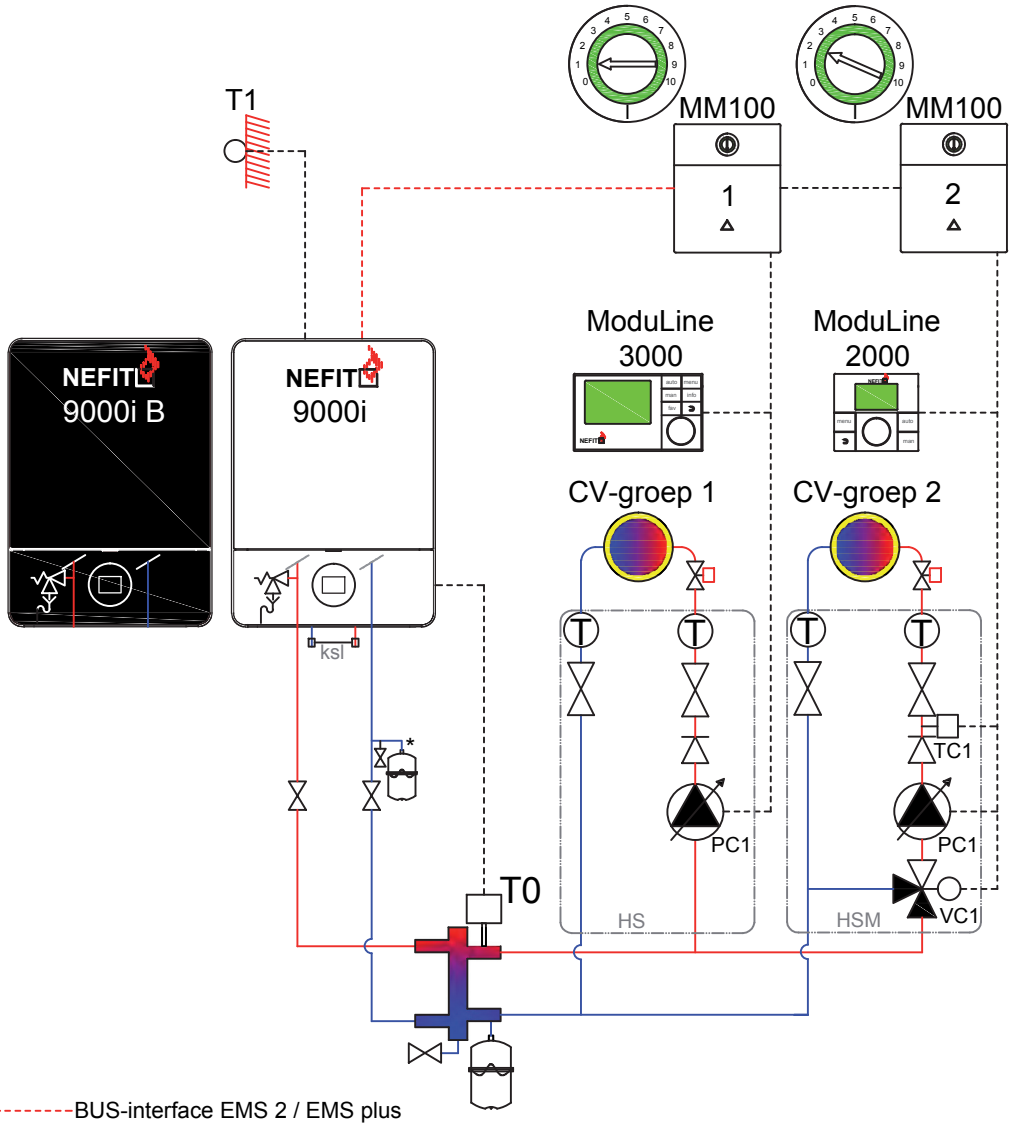

--------BUS-interface EMS 2 / EMS plus
*Expansievat montage in 9000i mogelijk (15 liter / 0,75).

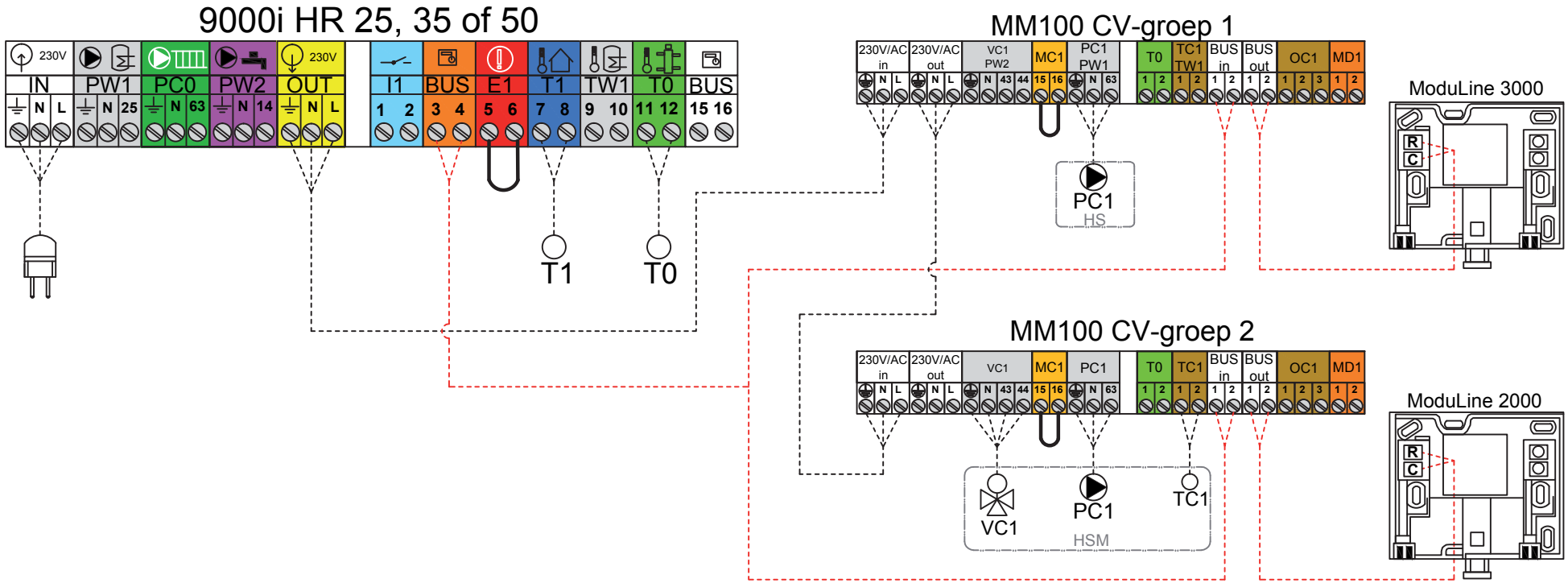

--------BUS-interface EMS 2 / EMS plus

Nefit 9000i (B) HR ketel met 2 CV-groepen

Nefit 9000i HR ketel met 3 CV-groepen

Hydraulisch schema
01-2017

Toepassing

Nefit 9000i HR ketel met 1 CV-groep met hoge temperatuur verwarming en 2 CV-groepen met lage temperatuur verwarming.

Omschrijving

In de ModuLine 3000 worden de schakeltijden en stooklijnen van alle CV-groepen apart ingesteld. De HRC-ketel wordt door de ModuLine 3000 modulerend aangestuurd. Op basis van de buitentemperatuur en de stooklijn van de hoogst vragende cv-groep wordt er een aanvoertemperatuur gemaakt. Zonekleppen i.c.m. ruimtethermostaat en/of thermostaatknoppen zorgen voor de naregeling.
De ML2000 en ML3000 zijn te gebruiken met en zonder ruimtecompensatie.

Nefit onderdelen	Artikelnummers
- 1x 9000i HR 25, 35 of 50 (B)	Diverse types
Regeling	
- 1x ModuLine 3000WA (incl.BV)	7738111123
- 2x ModuLine 2000 (optie)	7738111024
- 3x MM100 (incl. TC/T0)	7738110140
- 1x Open verdeler (1½" 70 kW)	75853
- 1x Kortsluitleiding (ksl)	7107800 alleen bij HR25/35
Optie	
- 1x Afdekkap	7736700663
- 1x Expansievat in 90001 (15l/0,75)	7736700941 alleen bij HR25/35
- 3x HS of HSM pomp/mengunit	Diverse types
- 1x Dak- of geveldoorvoer	Diverse types

Instellingen

- Potmeter MM100 instellen op CV-groep. CV-groep 1 op 1, CV-groep 2 op 2 enz....
- Type regeling, schakeltijden en stooklijn voor CV-groep 1, 2 en 3 instellen. (ModuLine 2000 en 3000).
- Omlooptijd mengklep configureren (ModuLine 3000).

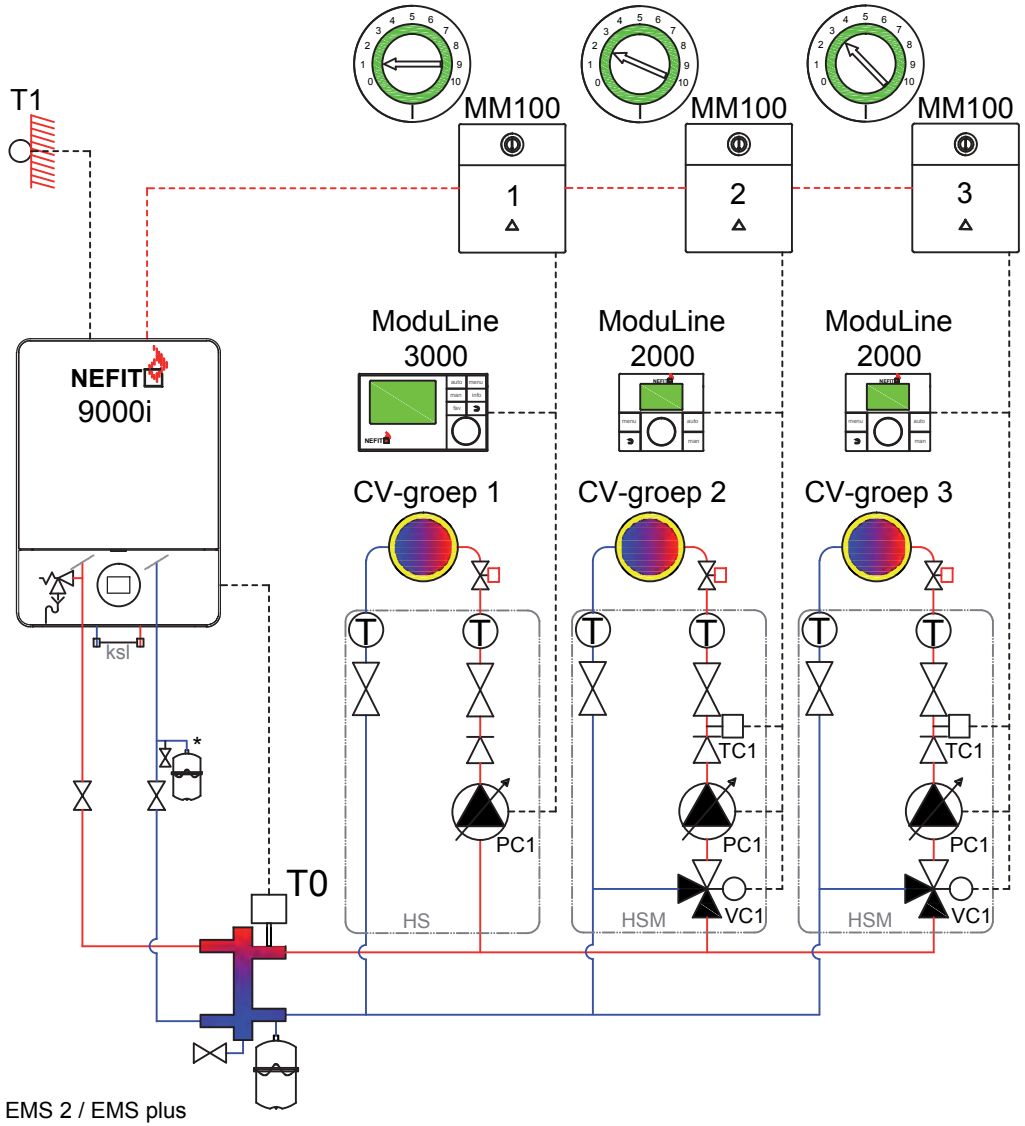

--------BUS-interface EMS 2 / EMS plus
*Expansievat montage in 9000i mogelijk (15 liter / 0,75).

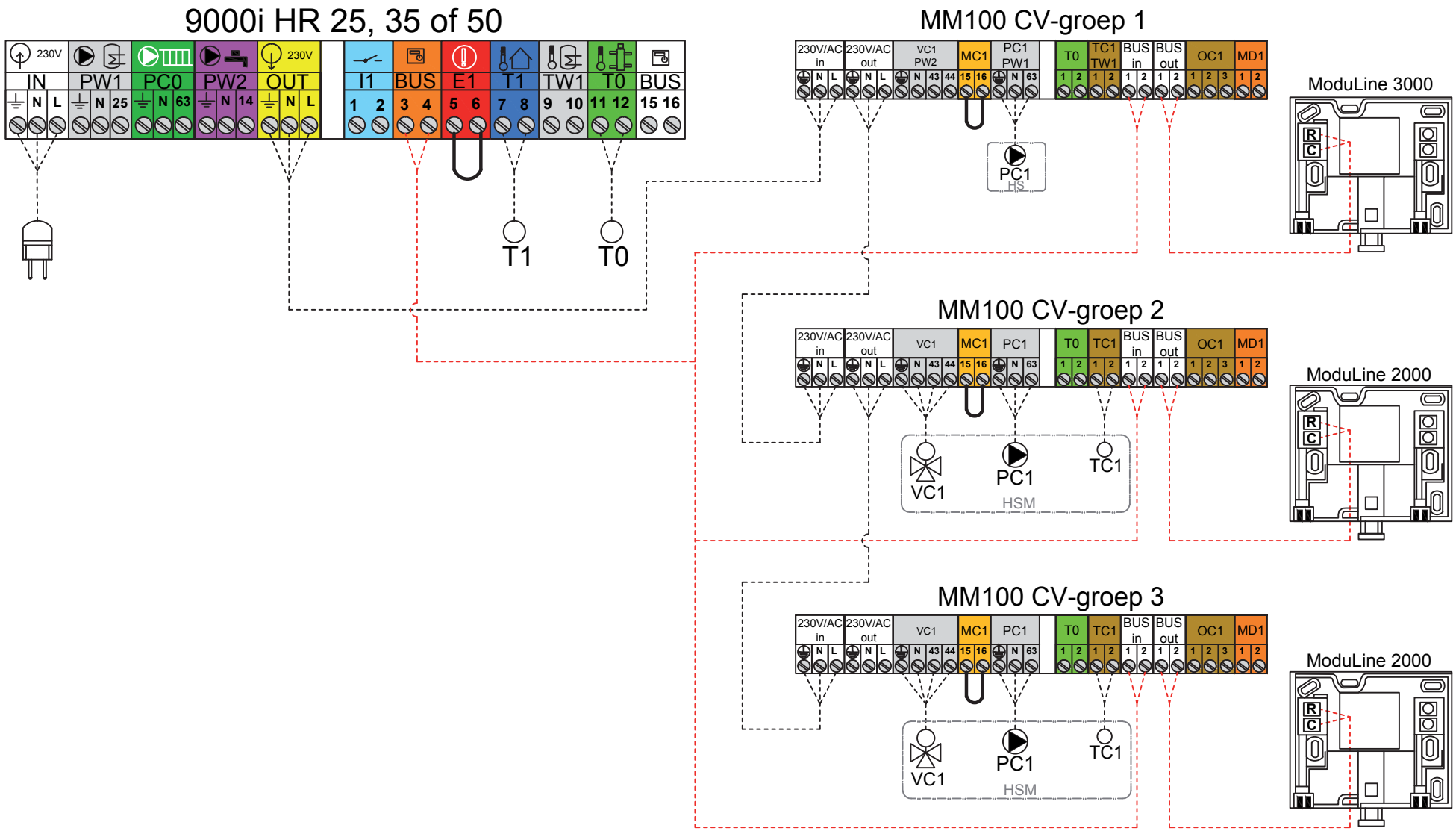

--------BUS-interface EMS 2 / EMS plus

Nefit 9000i HR ketel met 3 CV-groepen

Nefit 9000i HR ketel met 4 CV-groepen

NEFIT Een merk van BOSCH

Hydraulisch schema
01-2017

Toepassing

Nefit 9000i HR ketel met 1 CV-groep met hoge temperatuur verwarming en 3 CV-groep met lage temperatuur verwarming.

Omschrijving

In de ModuLine 3000 worden de schakeltijden en stooklijnen van alle CV-groepen apart ingesteld. De HRC-ketel wordt door de ModuLine 3000 modulerend aangestuurd. Op basis van de buitentemperatuur en de stooklijn van de hoogst vragende cv-groep wordt er een aanvoertemperatuur gemaakt. Zonekleppen i.c.m. ruimtethermostaat en/of thermostaatknoppen zorgen voor de naregeling.
De ML2000 en ML3000 zijn te gebruiken met en zonder ruimtecompensatie.

Nefit onderdelen	Artikelnummers
- 1x 9000i HR 25, 35 of 50 (B)	Diverse types
Regeling	
- 1x ModuLine 3000WA (incl.BV)	7738111123
- 3x ModuLine 2000 (optie)	7738111024
- 4x MM100 (incl. TC/T0)	7738110140
- 1x Open verdeler (1½" 70 kW)	75853
- 1x Kortsluitleiding (ksl)	7107800 alleen bij HR25/35
Optie	
- 1x Afdekkap	7736700663
- 1x Expansievat in 90001 (15l/0,75)	7736700941 alleen bij HR25/35
- 4x HS of HSM pomp/mengunit	Diverse types
- 1x Dak- of geveldoorvoer	Diverse types

Instellingen

- Potmeter MM100 instellen op CV-groep. CV-groep 1 op 1, CV-groep 2 op 2 enz....
- Type regeling, schakeltijden en stooklijn voor CV-groep 1, 2, 4 en 3 instellen. (ModuLine 2000 en 3000).
- Omlooptijd mengklep configureren (ModuLine 3000).

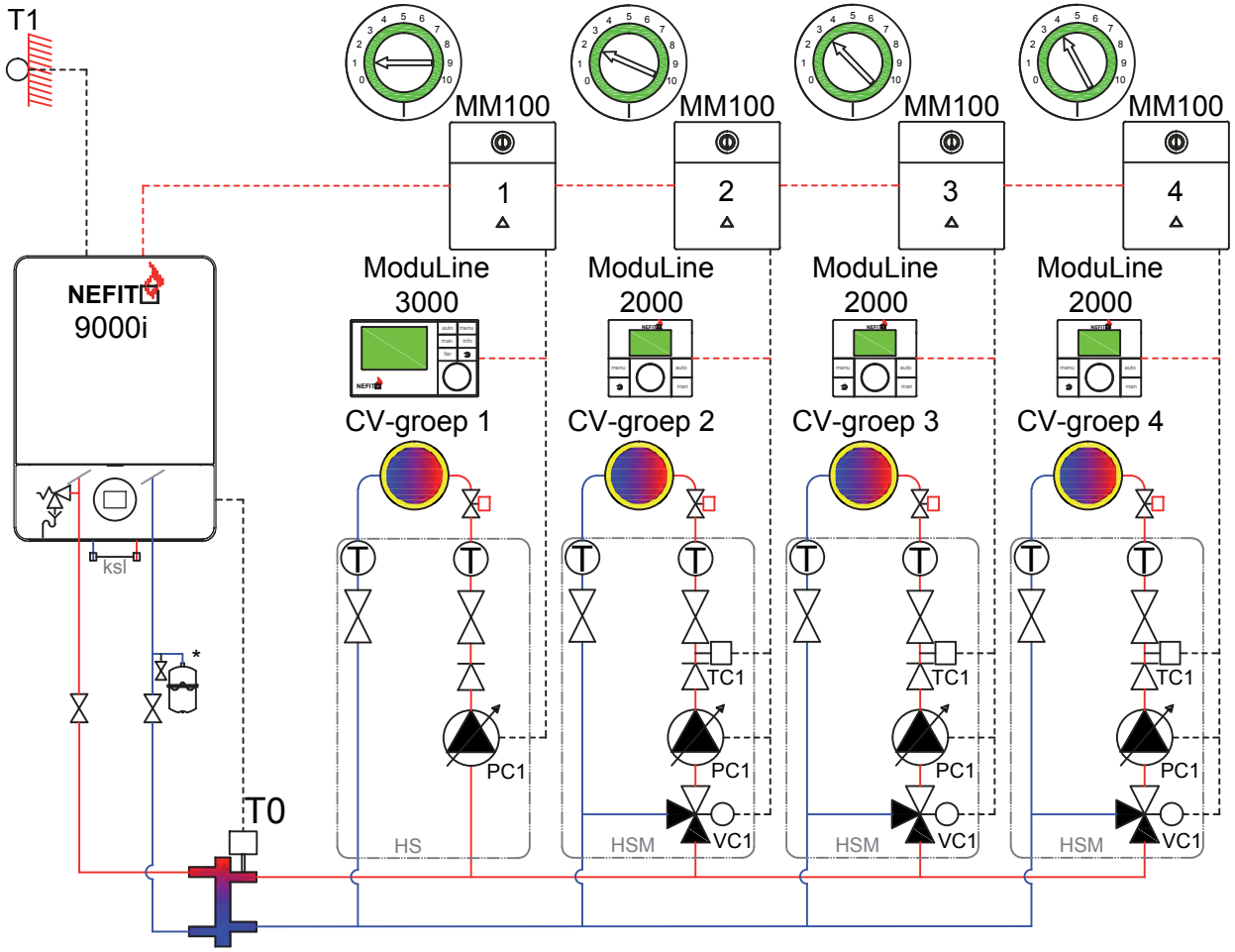

--------BUS-interface EMS 2 / EMS plus
*Expansievat montage in 9000i mogelijk (15 liter / 0,75).

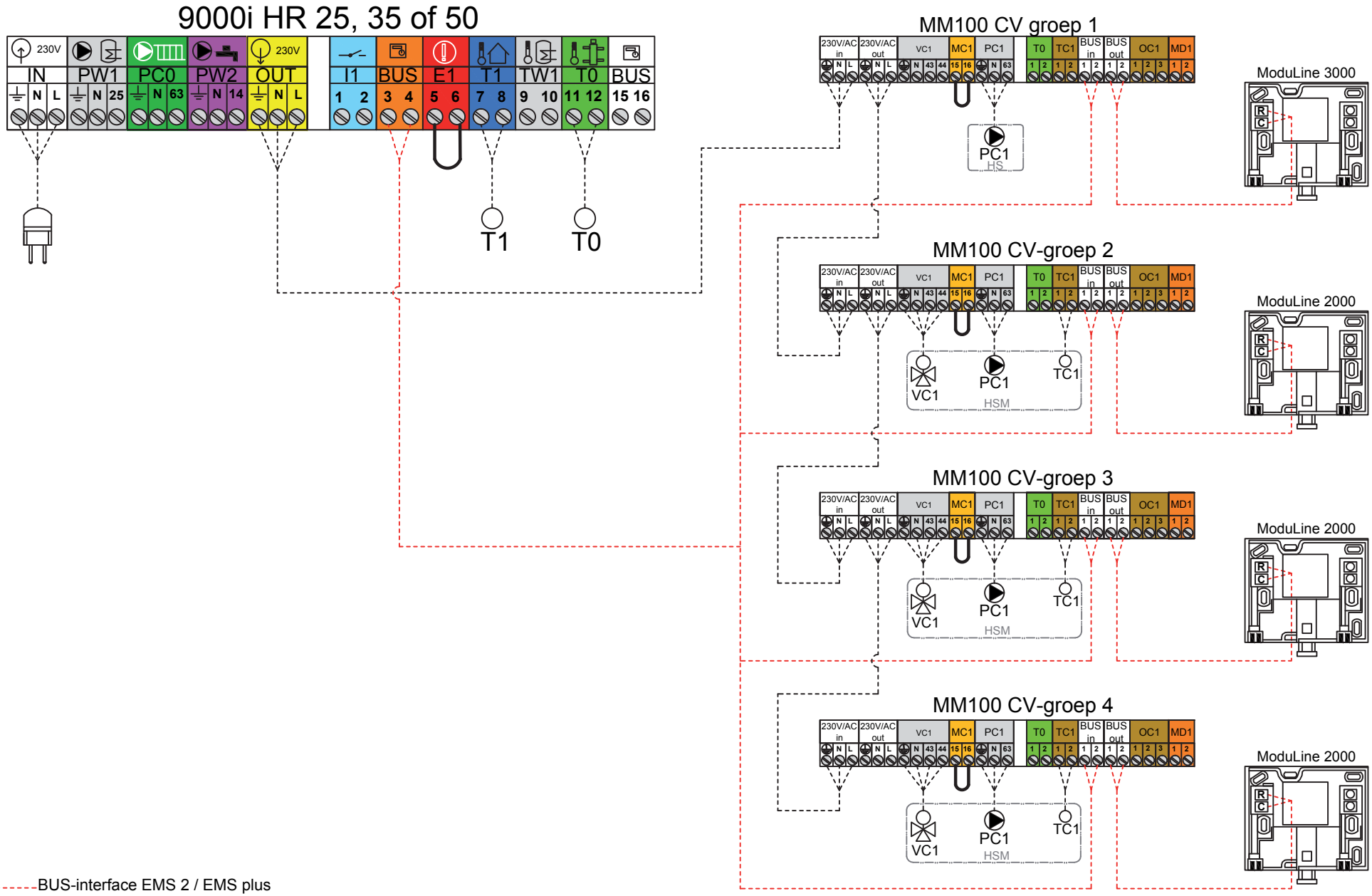

Nefit 9000i HR ketel met 4 CV-groepen

Nefit 9000i HR ketel 25 of 35 kW met indirect gestookte boiler en 1 CV-groep

Toepassing

Ruimte- of weersafhankelijke regeling met een Nefit 9000i HR single ketel in combinatie met een indirect gestookte boiler.
Weersafhankelijke regeling alleen mogelijk met een ModuLine 2000 of 3000 met buitenvoeler of ModuLine Easy.

Omschrijving

- Bij de ruimteregeling stuurt de ModuLine thermostaat de 9000i ketel modulerend aan op basis van de ingestelde ruimtetemperatuur.
- Bij een weersafhankelijke regeling wordt de 9000i ketel modulerend aangestuurd op basis van de buitentemperatuur.
Afhankelijk van de buitentemperatuur en de stooklijn wordt er een aanvoertemperatuur gemaakt. Zonekleppen i.c.m. ruimtethermostaat en/of thermostaatknoppen zorgen voor de naregeling.
De ML2000 en ML3000 zijn te gebruiken met en zonder ruimtecompensatie.
Bij warmtevraag voor warm tapwater wordt 3-wegklep (standaard in HR25 en HR35) bekrachtigd. Warmtevraag voor warm tapwater gaat voor warmtevraag cv. Boilertemperatuur is te verhogen in 9000i HR ketel menu.
Warmwater circulatie pomp PW2 is via ML3000 in te stellen.

Nefit onderdelen	Artikelnummers
- 1x 9000i HR 25 of 35 (B)	Diverse types
Regeling	
- 1x ModuLine Easy*	7746901786
of ModuLine 1000	7738111010
of ModuLine 2000	7738111024
of ModuLine 3000	7738111122
Indien weersafhankelijk*	
- 1x ModuLine 2000WA (incl. T1)	7738111020
of ModuLine 3000WA (incl. T1)	7738111123
Boiler	
- 1x Boiler	Diverse types
- 1x Boilersensor (TW1)	20325
Optie	
- 1x Afdekkap	7736700663
- 1x Expansievat in 90001 (15l/0,75)	7736700941
- 1x Dak- of geveldoorvoer	Diverse types

Instellingen

-Bij ruimteregeling de schakeltijden en temperaturen invoeren.
-Bij weersafhankelijke regeling de schakeltijden, stooklijn en ruimtecompensatie (optie) invoeren (ModuLine 2000/3000).
-Warmwater programma activeren in menu (9000i)
- Bij ModuLine Easy zijn de instellingen via de basis app op de smartphone of tablet in te voeren.
Raadpleeg www.nefit.nl/easy voor actuele informatie over de verwachte beschikbaarheid van apps, functies, opties en accessoires.

Hydraulisch schema
01-2017

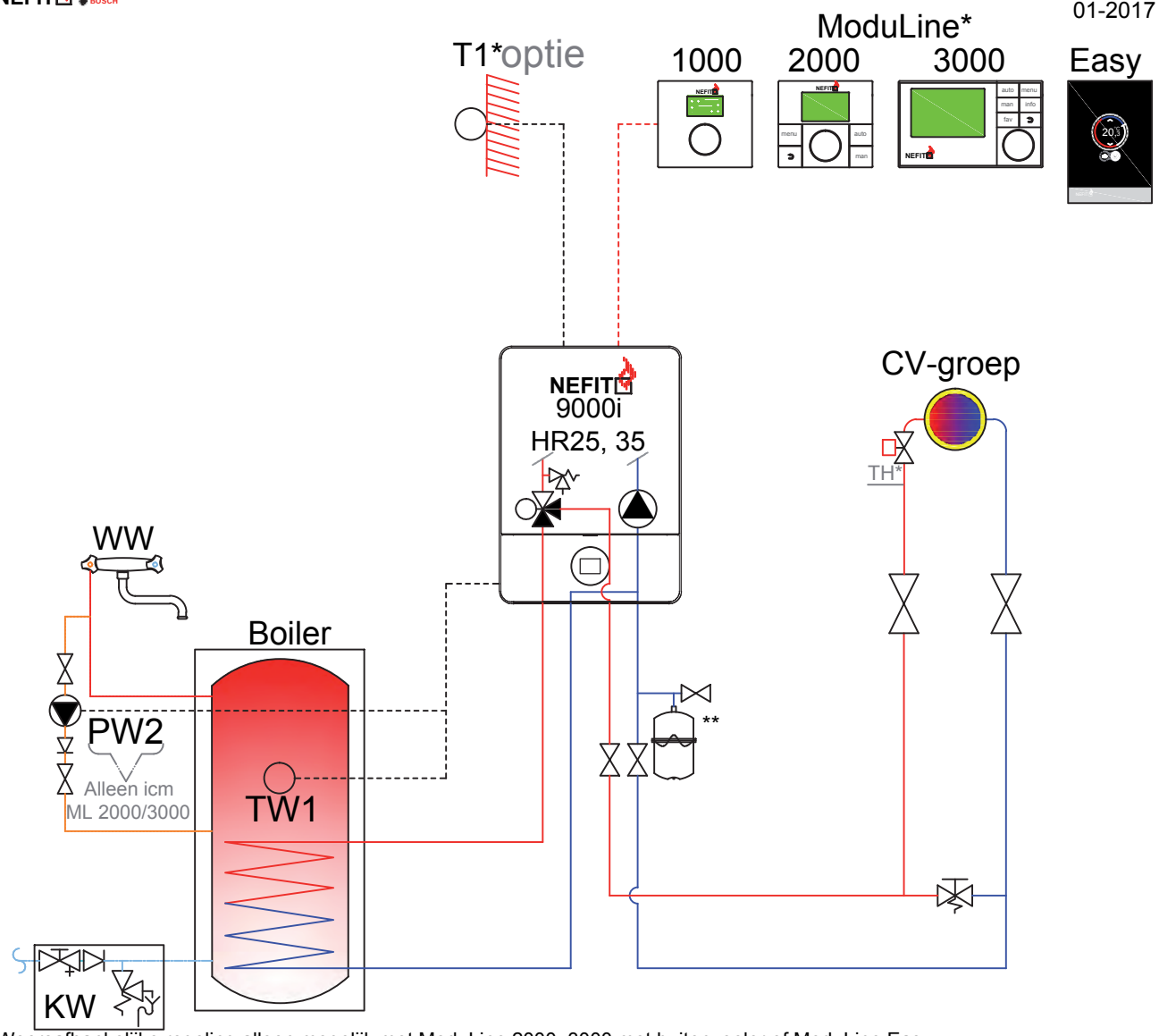

*Weersafhankelijke regeling alleen mogelijk met ModuLine 2000, 3000 met buitenvoeler of ModuLine Easy.
**Expansievat montage in 9000i mogelijk (15 liter / 0,75).
--------BUS-interface EMS 2 / EMS plus

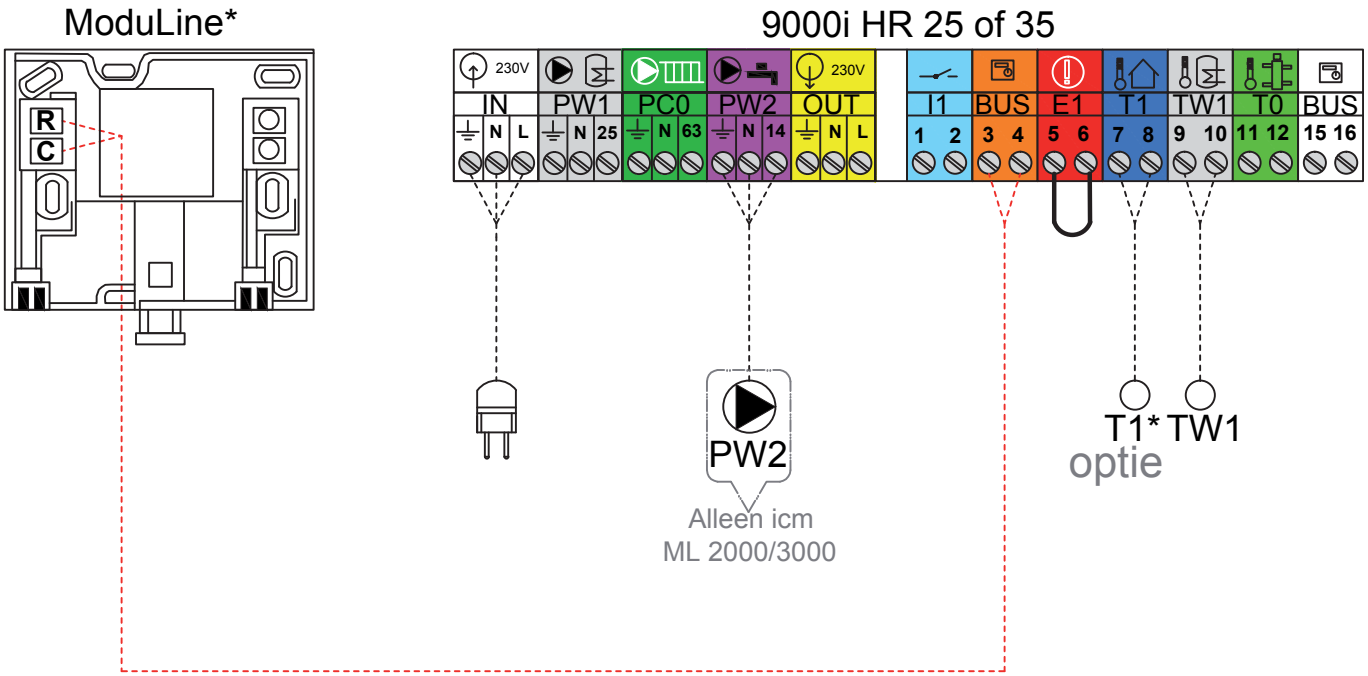

*Weersafhankelijke regeling alleen mogelijk met ModuLine 2000, 3000 met buitenvoeler of ModuLine Easy.

-------- BUS-interface EMS 2 / EMS plus

Nefit 9000i HR ketel 25 of 35 kW met indirect gestookte boiler en 1 CV-groep

Nefit 9000i HR ketel 50 kW met CV-groep en 1 indirect gestookte boiler

Hydraulisch schema
01-2017

Toepassing

Ruimte- of weersafhankelijke regeling met een Nefit 9000i HR single ketel in combinatie met een indirect gestookte boiler.
Weersafhankelijke regeling alleen mogelijk met een ModuLine 2000 of 3000 met buitenvoeler of ModuLine Easy.

Omschrijving

- Bij de ruimteregeling stuurt de ModuLine thermostaat de 9000i ketel modulerend aan op basis van de ingestelde ruimtetemperatuur.
- Bij een weersafhankelijke regeling wordt de 9000i ketel modulerend aangestuurd op basis van de buitentemperatuur.
Afhankelijk van de buitentemperatuur en de stooklijn wordt er een aanvoertemperatuur gemaakt. De ML2000 en ML3000 zijn te gebruiken met en zonder ruimtecompensatie.
Bij het aansluiten van een boilertemperatuursensor wordt het maximale cv-vermogen in cv-bedrijf verlaagd van 50 kW naar 45 kW. Het vermogen op warm water blijft 50 kW.
Bij warmtevraag voor warm tapwater wordt 3-wegklep bekrachtigd.
Warmtevraag voor warm tapwater gaat voor warmtevraag cv.
Boilertemperatuur is te verhogen in 9000i HR ketel menu. Warmwater circulatie pomp PW2 is via ML3000 in te stellen.

Nefit onderdelen	Artikelnummers
- 1x 9000i HR 50 (Black)	7736701267 (7736701270)
Regeling	
- 1x ModuLine Easy*	7746901786
of ModuLine 1000	7738111010
of ModuLine 2000	7738111024
of ModuLine 3000	7738111122
Indien weersafhankelijk*	
- 1x ModuLine Easy*	7746901786
of ModuLine 2000WA (incl. T1)	7738111020
of ModuLine 3000WA (incl. T1)	7738111123
Boiler	
- 1x Boiler	Diverse types
- 1x 3-wegklep (PW1)	77367000945
- 1x Boilersensor (TW1)	20325
Optie	
- 1x Afdekkap	7736700663
- 1x Dak- of geveldoorvoer	Diverse types

Instellingen

-Bij ruimteregeling de schakeltijden en temperaturen invoeren.
-Bij weersafhankelijke regeling de schakeltijden, stooklijn en ruimtecompensatie (optie) invoeren (ModuLine 2000/3000).
-Warmwater programma activeren in menu (9000i)
- Bij ModuLine Easy zijn de instellingen via de basis app op de smartphone of tablet in te voeren.
Raadpleeg www.nefit.nl/easy voor actuele informatie over de verwachte beschikbaarheid van apps, functies, opties en accessoires.

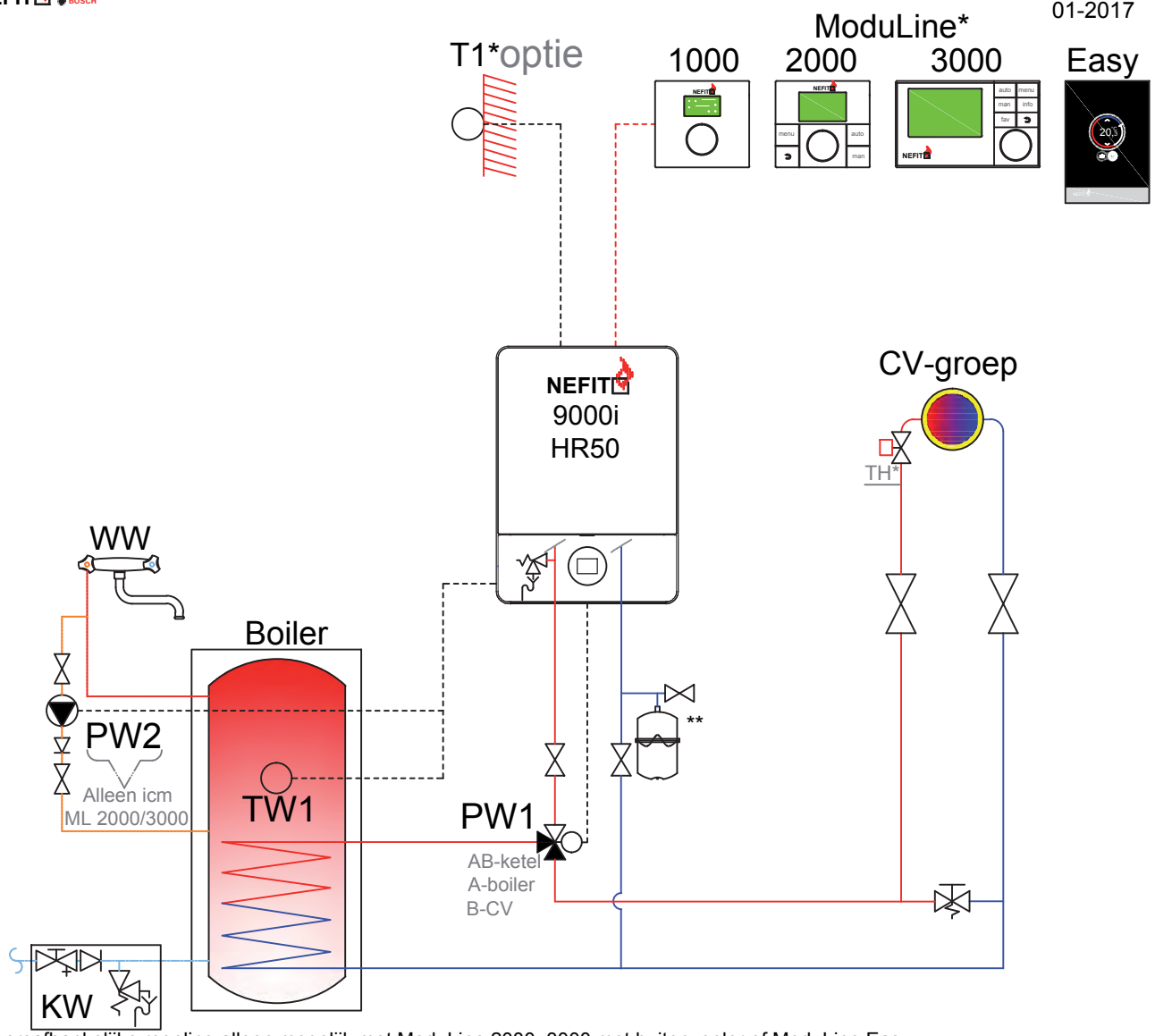

*Weersafhankelijke regeling alleen mogelijk met ModuLine 2000, 3000 met buitenvoeler of ModuLine Easy.
**Expansievat montage in 9000i mogelijk (15 liter / 0,75).
--------BUS-interface EMS 2 / EMS plus

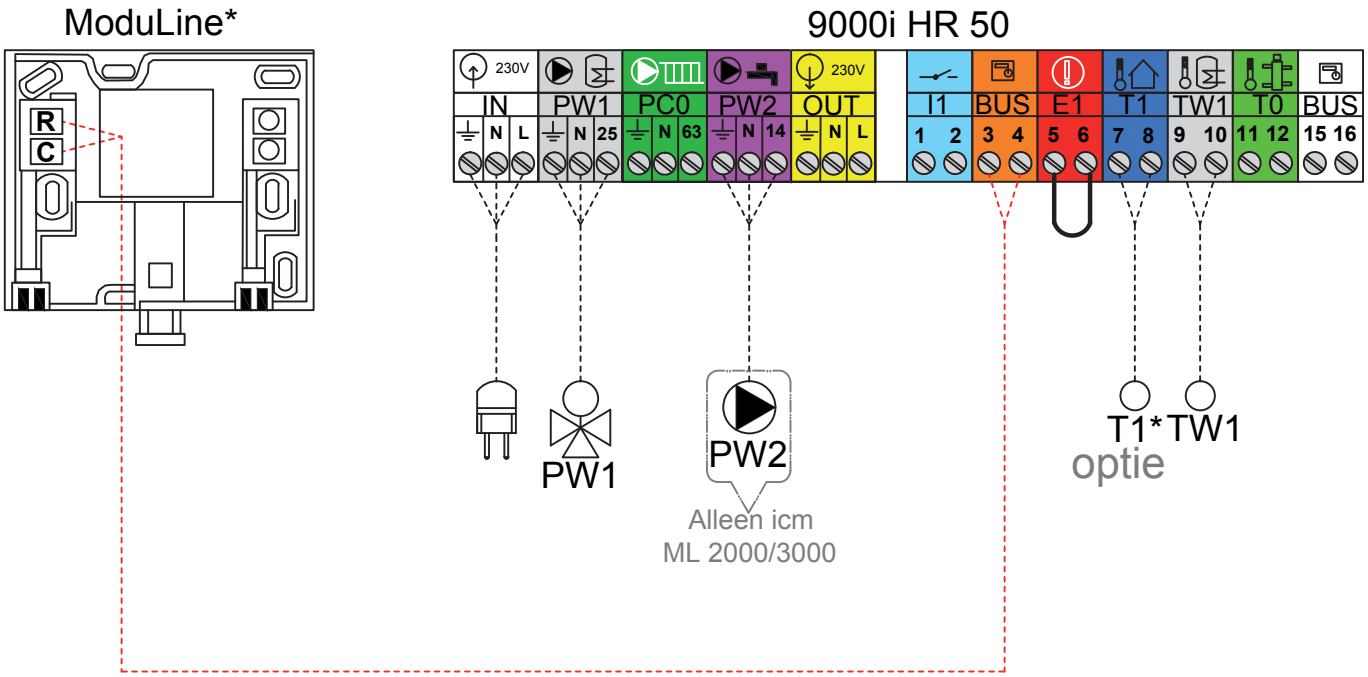

*Weersafhankelijke regeling alleen mogelijk met ModuLine 2000, 3000 met buitenvoeler of ModuLine Easy.

-------- BUS-interface EMS 2 / EMS plus

Nefit 9000i HR ketel 50 kW met CV-groep en 1 indirect gestookte boiler

Nefit 9000i HR 50 ketel met CV-groep en 2 indirect gestookte boiler

Hydraulisch schema
01-2017

Toepassing

Ruimte- of weersafhankelijke regeling met 1 Nefit 9000i HR single ketel in combinatie met 2 indirect gestookte boilers (volume boiler gelijk!).
Weersafhankelijke regeling alleen mogelijk met een 2000 of 3000 met buitenvoeler of ModuLine Easy.

Omschrijving

- Bij de ruimteregeling stuurt de ModuLine thermostaat de 9000i HR-ketel modulerend aan op basis van de ingestelde ruimtetemperatuur.
- Bij een weersafhankelijke regeling wordt de 9000i ketel modulerend aangestuurd op basis van de buitentemperatuur. Afhankelijk van de buitentemperatuur en de stooklijn wordt er een aanvoertemperatuur gemaakt. De ML2000 en ML3000 zijn te gebruiken met en zonder ruimtecompensatie.

Bij het aansluiten van een boilertemperatuursensor wordt het maximale cv-vermogen in cv-bedrijf verlaagd van 50 kW naar 45 kW. Het vermogen op warm water blijft 50 kW.
Bij warmtevraag voor warm tapwater of cv wordt 3-wegklep (AB naar cv-ketel, A naar boiler en B naar cv-installatie) bekrachtigd. Warmtevraag voor warm tapwater gaat voor warmtevraag CV. Door boilers cv-zijdig en tapwaterzijdig volgens het Tichelmann-principe aan te sluiten, kunnen beide boilers gelijkmatig geladen en ontladen worden. Boilertemperatuur is te verhogen in 9000i HR ketel menu.

Nefit onderdelen	Artikelnummers
- 1x 9000i HR 50 (B)	7736701267 (7736701270)
Regeling	
- 1x ModuLine Easy	7746901786
of ModuLine 1000	7738111010
of ModuLine 2000	7738111024
of ModuLine 3000	7738111122
Indien weersafhankelijk*	
- 1x ModuLine Easy*	7746901786
of ModuLine 2000WA (incl. T1)	7738111020
of ModuLine 3000WA (incl. T1)	7738111123
Boiler	
- 2x Boiler (gelijke volume!)	Diverse types
- 1x 3-wegklep (PW1)	77367000945
- 1x Boilersensor (TW1)	20325
Optie	
- 1x Afdekkap	7736700663
- 1x Dak- of geveldoorvoer	Diverse types

Instellingen

-Bij ruimteregeling de schakeltijden en temperaturen invoeren.
-Bij weersafhankelijke regeling de schakeltijden, stooklijn en ruimtecompensatie (optie) invoeren (ModuLine 2000/3000).
-Warmwater programma activeren in menu (9000i)
- Bij ModuLine Easy zijn de instellingen via de basis app op de smartphone of tablet in te voeren.
Raadpleeg www.nefit.nl/easy voor actuele informatie over de verwachte beschikbaarheid van apps, functies, opties en accessoires.

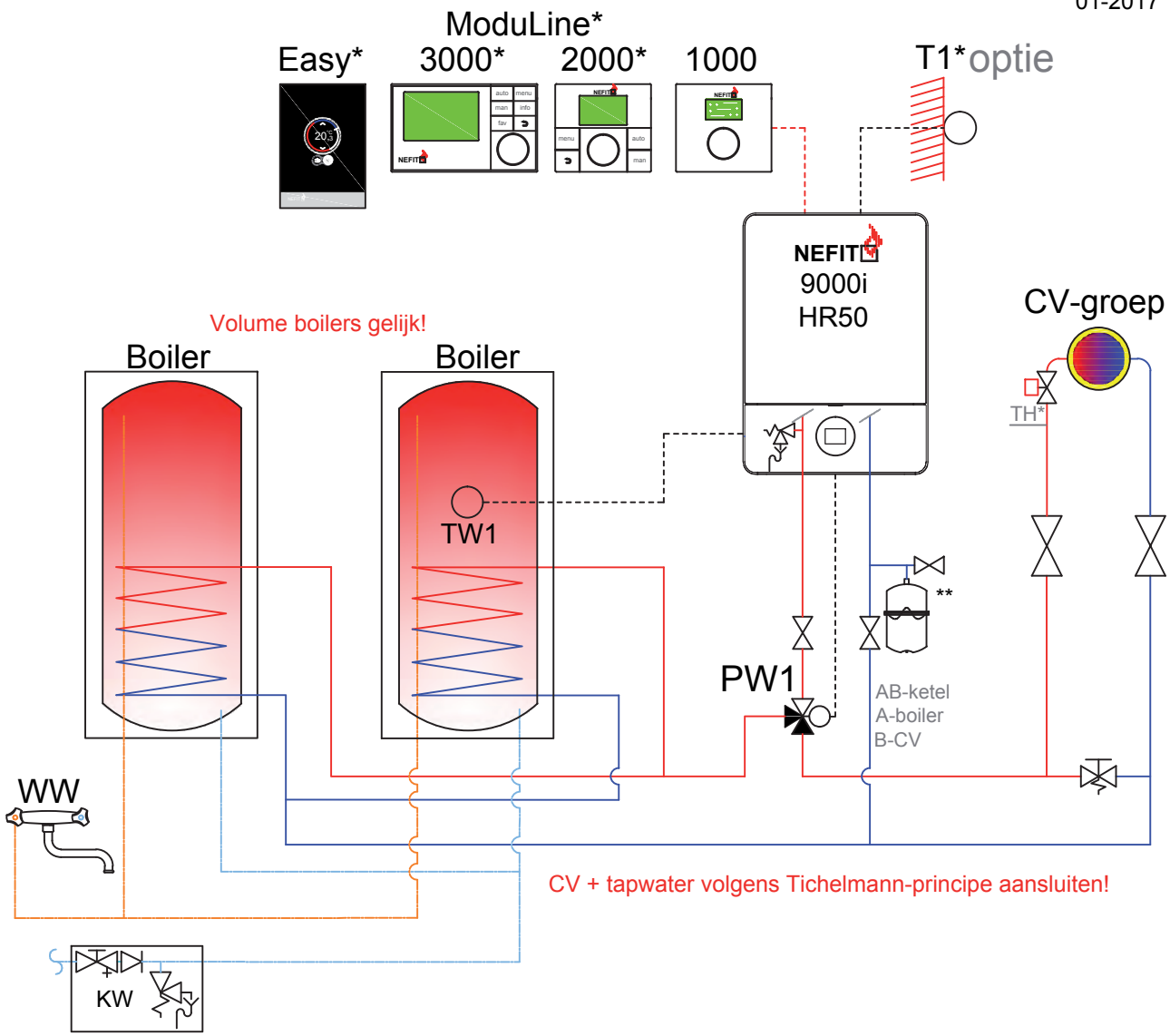

*Weersafhankelijke regeling alleen mogelijk met ModuLine 2000, 3000 met buitenvoeler of ModuLine Easy.
**Expansievat montage in 9000i mogelijk (15 liter / 0,75).
--------BUS-interface EMS 2 / EMS plus

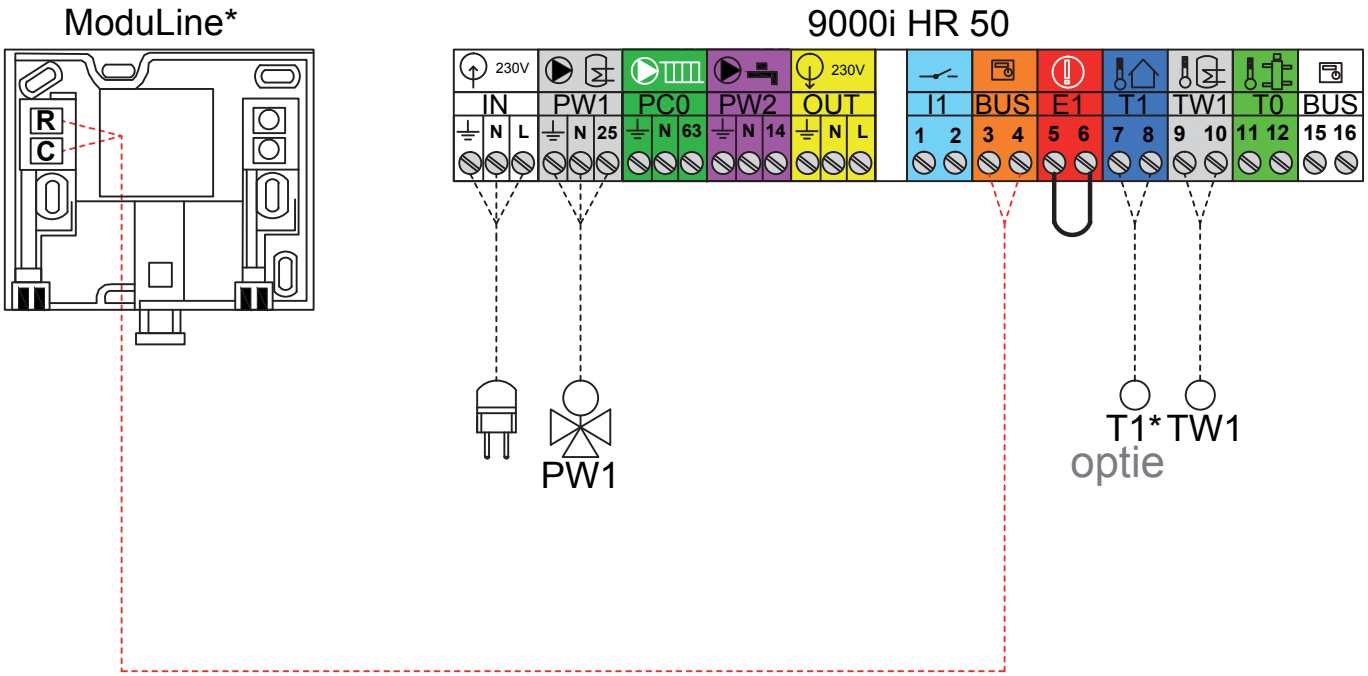

*Weersafhankelijke regeling alleen mogelijk met ModuLine 2000, 3000 met buitenvoeler of ModuLine Easy.
-------- BUS-interface EMS 2 / EMS plus

Nefit 9000i HR 50 ketel met CV-groep en 2 indirect gestookte boiler

Nefit 9000i HR ketel met indirect gestookte boiler en 2 CV-groepen

NEFIT Een merk van BOSCH

Hydraulisch schema
01-2017

Toepassing

Nefit 9000i (B) HR ketel met indirect gestookte boiler en 1 CV-groep met hoge temperatuur verwarming en 1 CV-groep met lage temperatuur verwarming.

Omschrijving

In de ModuLine 3000 worden de schakeltijden en stooklijnen van alle CV-groepen appart ingesteld. De 9000i HR-ketel wordt door de ModuLine 3000 modulerend aangestuurd. Op basis van de buitentemperatuur en de stooklijn van de hoogst vragende cv-groep wordt er een aanvoertemperatuur gemaakt. Zonekleppen i.c.m. ruimtethermostaat en/of thermostaatknoppen zorgen voor de naregeling.
De ML2000 en ML3000 zijn te gebruiken met en zonder ruimtecompensatie.
Bij het aansluiten van een boilertemperatuursensor wordt het maximale cv-vermogen in cv-bedrijf verlaagd van 50 kW naar 45 kW. Het vermogen op warm water blijft 50 kW.
Bij warmtevraag voor warm tapwater wordt 3-wegklep bekrachtigd.
Warmtevraag voor warm tapwater gaat voor warmtevraag cv.
Boilertemperatuur is te verhogen in 9000i HR ketel menu. Warmwater circulatie pomp PW2 is via ML3000 in te stellen.

Nefit onderdelen	Artikelnummers
- 1x 9000i HR 25, 35 of 50 (B)	Diverse types
Regeling	
- 1x ModuLine 3000WA(incl.T1)	7738111123
- 1x ModuLine 2000 (optie)	7738111024
- 2x MM100 (incl. TC/T0)	7738110140
- 1x Open verdeler (1½" 70 kW)	75853
Boiler	
- 1x Boiler	Diverse types
- 1x 3-wegklep (PW1, alleen bij HR50!)	77367000945
- 1x Boilersensor (TW1)	20325
Optie	
- 1x Afdekkap	7736700663
- 1x Expansievat in 90001 (15l/0,75)	7736700941 alleen bij HR25/35
- 2x HS of HSM pomp/mengunit	Diverse types
- 1x Dak- of geveldoorvoer	Diverse types

Instellingen

- Potmeter MM100 instellen op CV-groep. CV-groep 1 op 1, CV-groep 2 op 2.
- Type regeling, schakeltijden en stooklijn voor CV-groep 1 en 2 instellen. (ModuLine 2000 en 3000).
- Omlooptijd mengklep configureren (ML 3000).
-Warmwater programma activeren in menu (9000i)

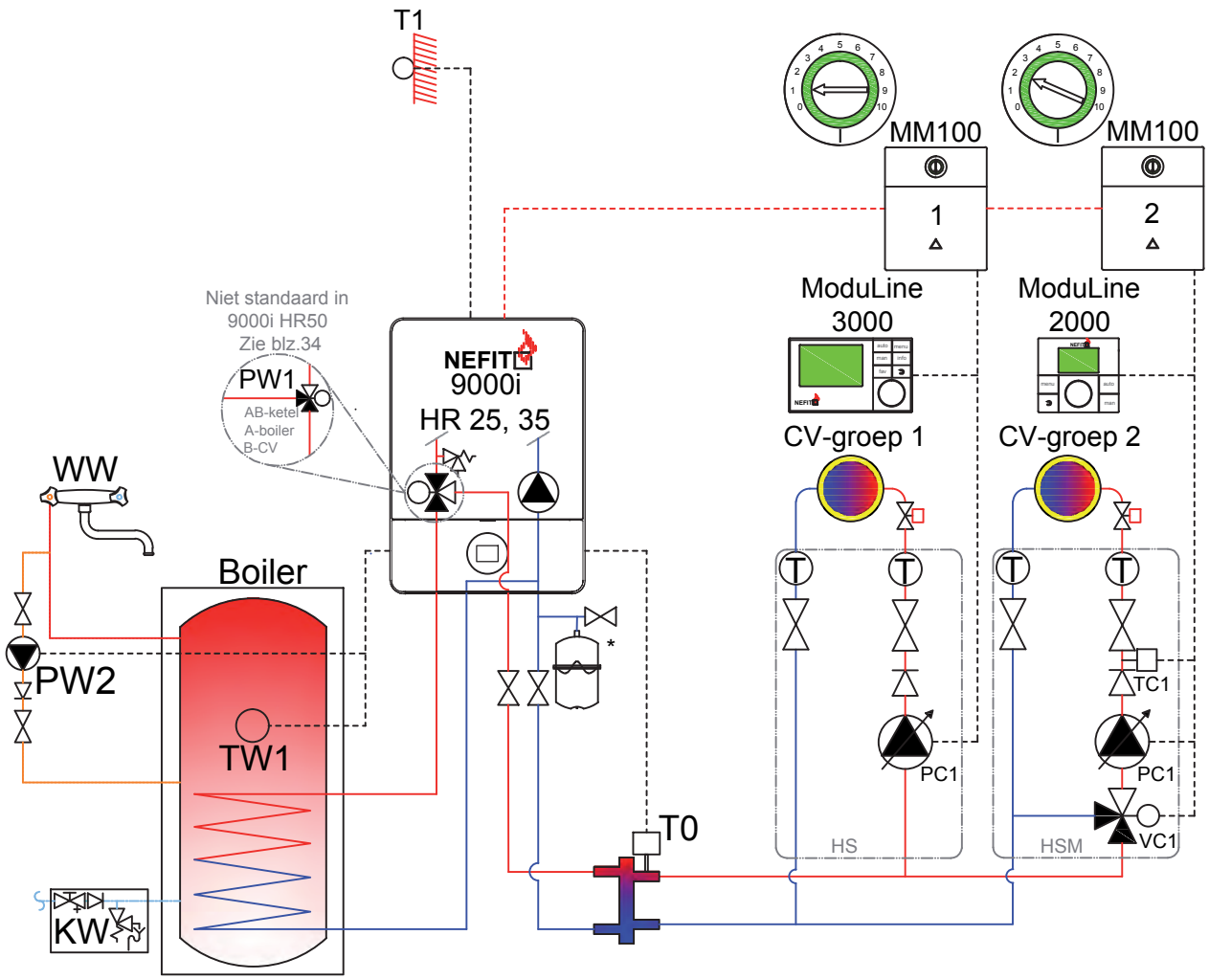

*Expansievat montage in 9000i mogelijk (15 liter / 0,75).
-------- BUS-interface EMS 2 / EMS plus

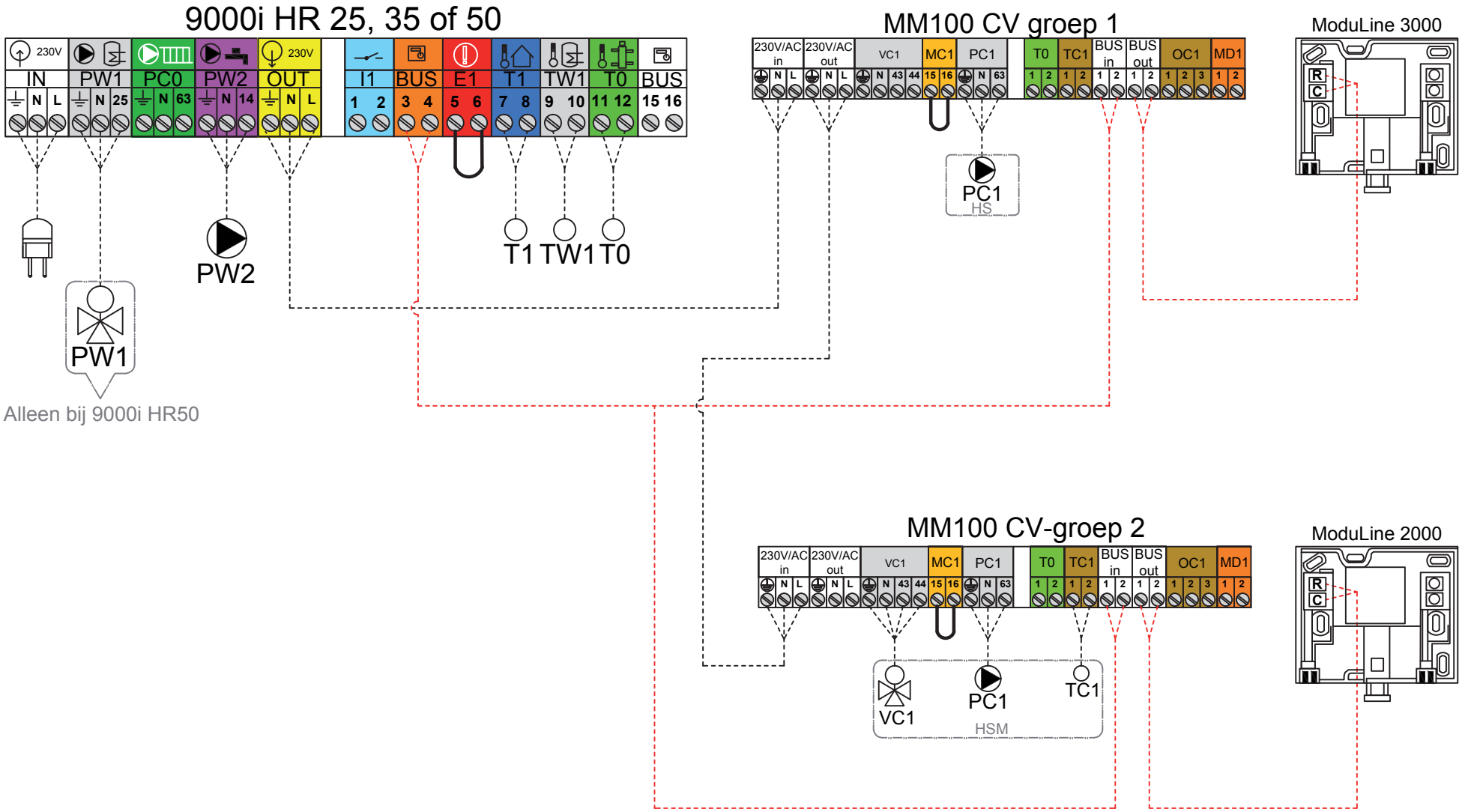

--------BUS-interface EMS 2 / EMS plus

Nefit 9000i HR ketel met indirect gestookte boiler en 2 CV-groepen

2x Nefit 9000i HR ketels met 2 CV-groepen

Hydraulisch schema
01-2017

Toepassing

2 Nefit 9000i (B) ketels in cascade met 1 CV-groep met hoge temperatuur verwarming en 1 CV-groep met lage temperatuur verwarming.

Omschrijving

In de ModuLine 3000 worden de schakeltijden en stooklijnen van alle CV-groepen apart ingesteld. De 9000i HR-ketels worden in cascade door de MC400 modulerend aangestuurd. Op basis van de buitentemperatuur en de stooklijn van de hoogst vragende cv-groep wordt er een aanvoertemperatuur (T0) gemaakt. Zonekleppen i.c.m. ruimtethermostaat en/of thermostaatknoppen zorgen voor de naregeling.
De ML2000 en ML3000 zijn te gebruiken met en zonder ruimtecompensatie.

Nefit onderdelen	Artikelnummers
Nefit HR-ketel	
- 2x 9000i HR 25, 35 of 50 (B)	Diverse types
Regeling	
- 1x MC400	7738111001
- 1x ModuLine 3000WA(incl.T1)	7738111123
- 1x ModuLine 2000 (optie)	7738111024
- 2x MM100 (incl. TC/T0)	7738110140
- 1x TwinFit open verdeler	8718600545 (max. 140 kW)
- 1x Appendageset TwinFit	7736701434
- 2x Kortsluitleiding (ksl)	7107800 alleen bij HR25/35
Optie	
- 2x Afdekkap	7736700663
- 2x Expansievat in 90001 (15l/0,75)	7736700941 alleen bij HR25/35
- 2x HS of HSM pomp/mengunit	Diverse types
- 1x Dak- of geveldoorvoer	Diverse types

Instellingen

- Potmeter MC400 instellen op 2 (optimaal).
- Potmeter MM100 instellen. CV-groep 1 op 1, CV-groep 2 op 2.
- Type regeling, schakeltijden en stooklijn voor CV-groep 1 en 2 instellen. (ModuLine 3000).
- Omlooptijd mengklep (VC1) configureren (ML 3000).

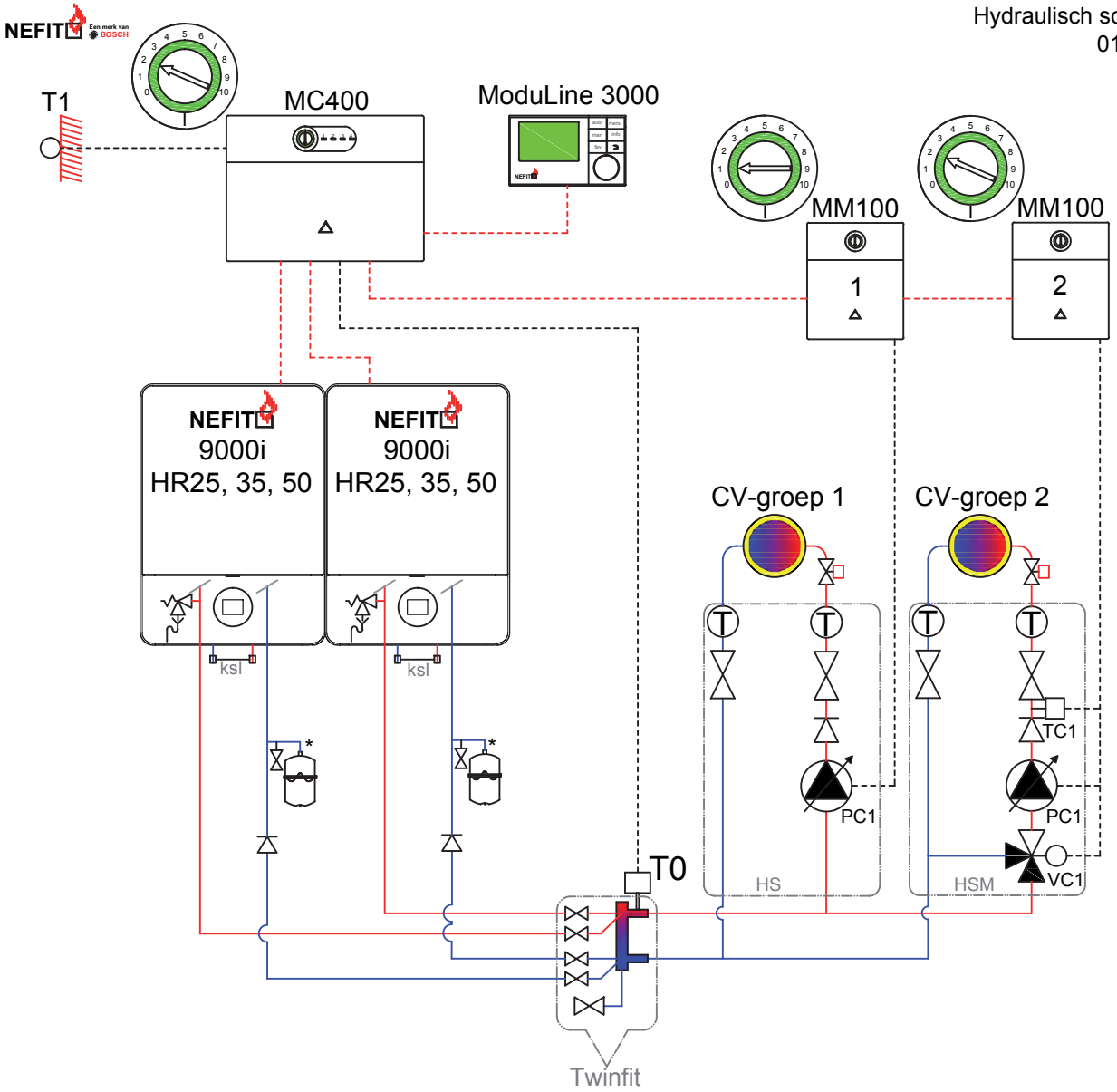

--------BUS-interface EMS 2 / EMS plus
*Expansievat montage in 9000i mogelijk (15 liter / 0,75).

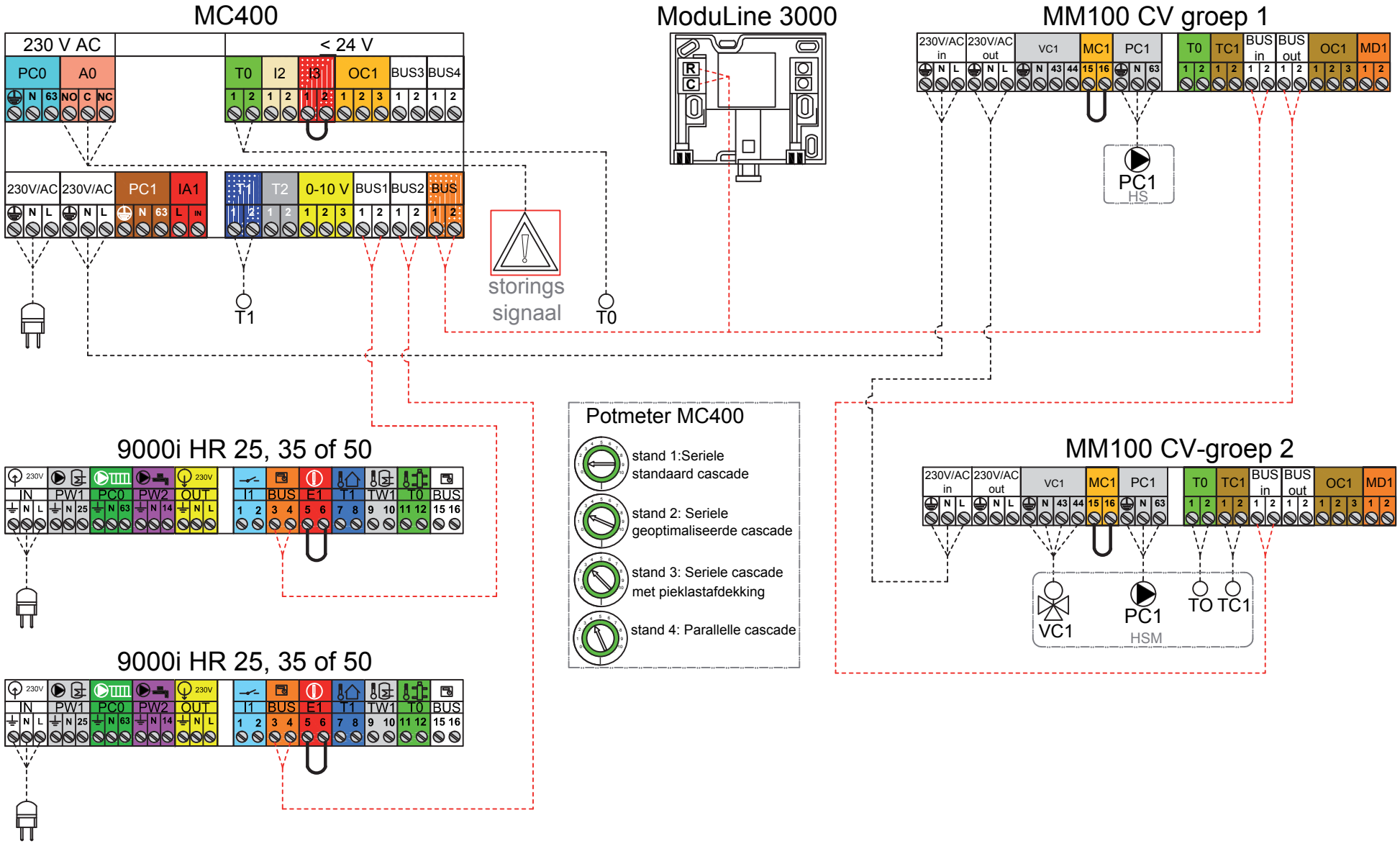

BUS-interface EMS 2 / EMS plus

2x Nefit 9000i HR ketels met 2 CV-groepen

2x Nefit 9000i HR ketels met indirekt gestookte boiler en 2 CV-groepen

Hydraulisch schema
01-2017

Toepassing

2 Nefit 9000i (B) ketels in cascade met een indirect gestookte boiler en 2 gemengde CV-groepen.

Omschrijving

In de ModuLine 3000 worden de schakeltijden en stooklijnen van alle CV-groepen apart ingesteld. De 9000i HR-ketels worden in cascade door de MC400 modulerend aangestuurd. Op basis van de buitentemperatuur en de stooklijn van de hoogst vragende cv-groep wordt er een aanvoertemperatuur (T0) gemaakt. Zonekleppen i.c.m. ruimtethermostaat en/of thermostaatknoppen zorgen voor de naregeling.
De ML2000 en ML3000 zijn te gebruiken met en zonder ruimtecompensatie.
Bij warmtevraag voor warm tapwater wordt 3-wegklep bekrachtigd.
Warmtevraag voor warm tapwater gaat voor warmtevraag cv.
Boilertemperatuur is te verhogen in 9000i HR ketel menu. Warmwater circulatie pomp PW2 is via ML3000 in te stellen.

Nefit onderdelen	Artikelnummers
Nefit HR-ketel	
- 2x 9000i HR 25, 35 of 50 (B)	Diverse types
Regeling	
- 1x MC400	7738111001
- 1x Aanvoervoeler (T0)	7736700040 incl. dompelbuis
- 1x ModuLine 3000WA(incl.T1)	7738111123
- 1x ModuLine 2000 (optie)	7738111024
- 2x MM100 (incl. TC/T0)	7738110140
- 1x TwinFit open verdeler	8718600545 (max. 140 kW)
- 1x Appendageset TwinFit	7736701434
- 1x Kortsluitleiding (ksl)	7107800 alleen bij HR25/35
Indien boiler zonder dubbele scheiding:	
- 1x Boiler	Diverse types
- 1x Scheidingsunit 70 kW	74533 (incl. P1+TT)
Indien boiler met dubbele scheiding:	
- 1x Boilersensor	20325 (TT)
Optie	
- 2x Afdekkap	7736700663
- 2x Expansievat in 90001 (15l/0,75)	7736700941 alleen bij HR25/35
- 2x HSM 25 of HSM 32	7736601159 / 7736601160
- 1x Dak- of geveldoorvoer	Diverse types

Instellingen

- Potmeter MC400 instellen op 2 (optimaal).
- Potmeter MM100 instellen. CV-groep 1 op 1, CV-groep 2 op 2.
- Type regeling, schakeltijden en stooklijn voor CV-groep 1 en 2 instellen. (ML 3000).
- Omlooptijd mengklep (VC1) configureren (ML 3000).
-Warmwater programma activeren in menu (9000i)

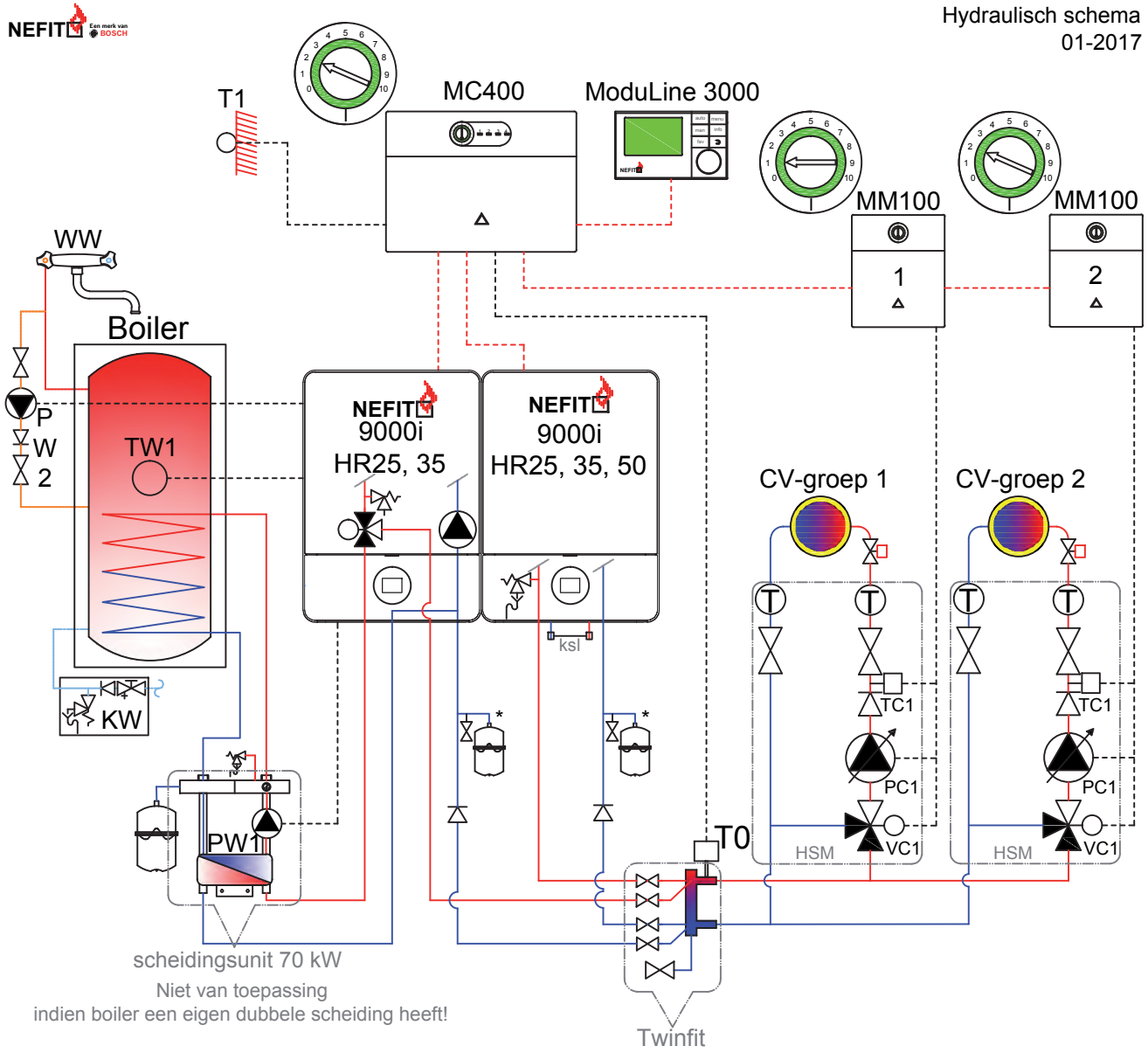

--------BUS-interface EMS 2 / EMS plus
*Expansievat montage in 9000i mogelijk (15 liter / 0,75).

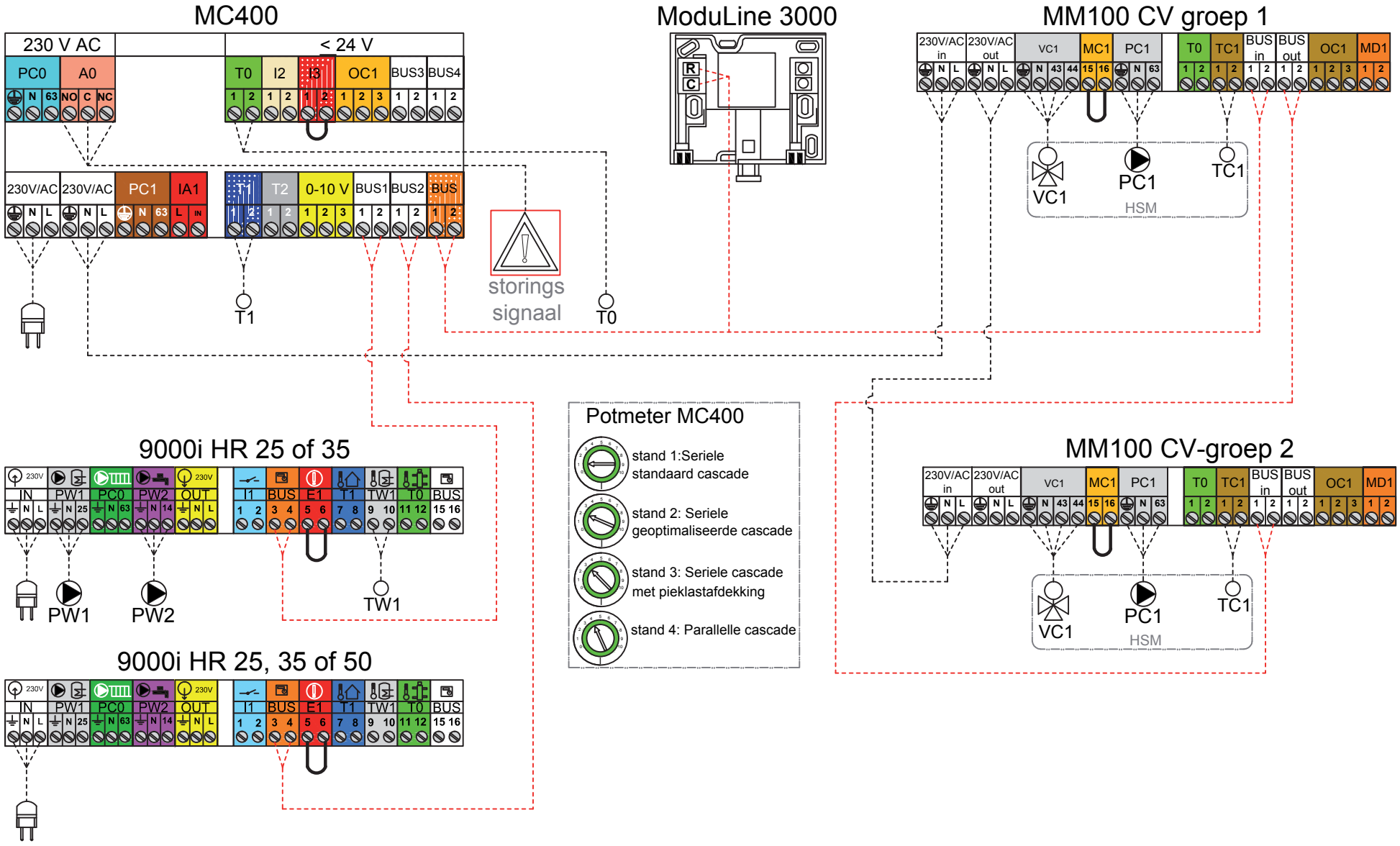

--------BUS-interface EMS 2 / EMS plus

2x Nefit 9000i HR ketels met indirekt gestookte boiler en 2 CV-groepen

2x Nefit 9000i HR ketels met boilergroep en 2 CV-groepen

Hydraulisch schema
01-2017

Toepassing

2 Nefit 9000i (B) ketels in cascade met een boilergroep en
2 gemengde CV-groepen.

Omschrijving

In de ModuLine 3000 worden de schakeltijden en stooklijnen van alle groepen apart ingesteld. De 9000i HR-ketels worden in cascade door de MC400 modulerend aangestuurd. Op basis van de stooklijn van de hoogst vragende groep of op basis van boilervraag wordt de benodigde aanvoertemperatuur (T0) gemaakt. Zonekleppen i.c.m. ruimtethermostaat en/of thermostaatknoppen zorgen voor de naregeling.
De ML2000 en ML3000 zijn te gebruiken met en zonder ruimtecompensatie. Bij warmtevraag voor warm tapwater worden pompen PW1 en P2 bekrachtigd. Boilergroep en CV-groepen kunnen tegelijk gevoed worden. Boilertemperatuur is via ML3000 te verhogen. Warmwater circulatie pomp PW2 is via ML3000 in te stellen.

Nefit onderdelen	Artikelnummers
Nefit HR-ketel	
- 2x 9000i HR 25, 35 of 50 (B)	Diverse types
Regeling	
- 1x MC400	7738111001
- 1x Aanvoervoeler (T0)	7736700040 incl. dompelbuis
- 1x ModuLine 3000WA(incl.T1)	7738111123
- 1x ModuLine 2000 (optie)	7738111024
- 3x MM100 (incl. TC/TW1)	7738110140
- 1x TwinFit open verdeler	8718600545 (max. 140 kW)
- 1x Appendageset TwinFit	7736701434
- 2x Kortsluitleiding (ksl)	7107800 alleen bij HR25/35
Indien boiler zonder dubbele scheiding:	
- 1x Boiler	Diverse types
- 1x Scheidingsunit 70 kW	74533 (incl. PW1)
Indien boiler met dubbele scheiding:	
- 1x Boilersensor	Bij MM100 meegeleverd
Optie	
- 2x Afdekkap	7736700663
- 2x Expansievat in 9000i (15l/0,75)	7736700941 alleen bij HR25/35
- 3x HS of HSM pomp/mengunit	Diverse types
- 1x Dak- of geveldoorvoer	Diverse types

Instellingen

- Potmeter MC400 instellen op 2 (optimaal).
- Potmeter MM100 instellen. CV-groep 1 op 1, CV-groep 2 op 2.
- Type regeling, schakeltijden en stooklijn voor CV-groep 1 en 2 instellen. (ModuLine 3000).
- Omlooptijd mengklep (VC1) configureren (ML 3000).
-Warmwater programma activeren in menu (ML3000)

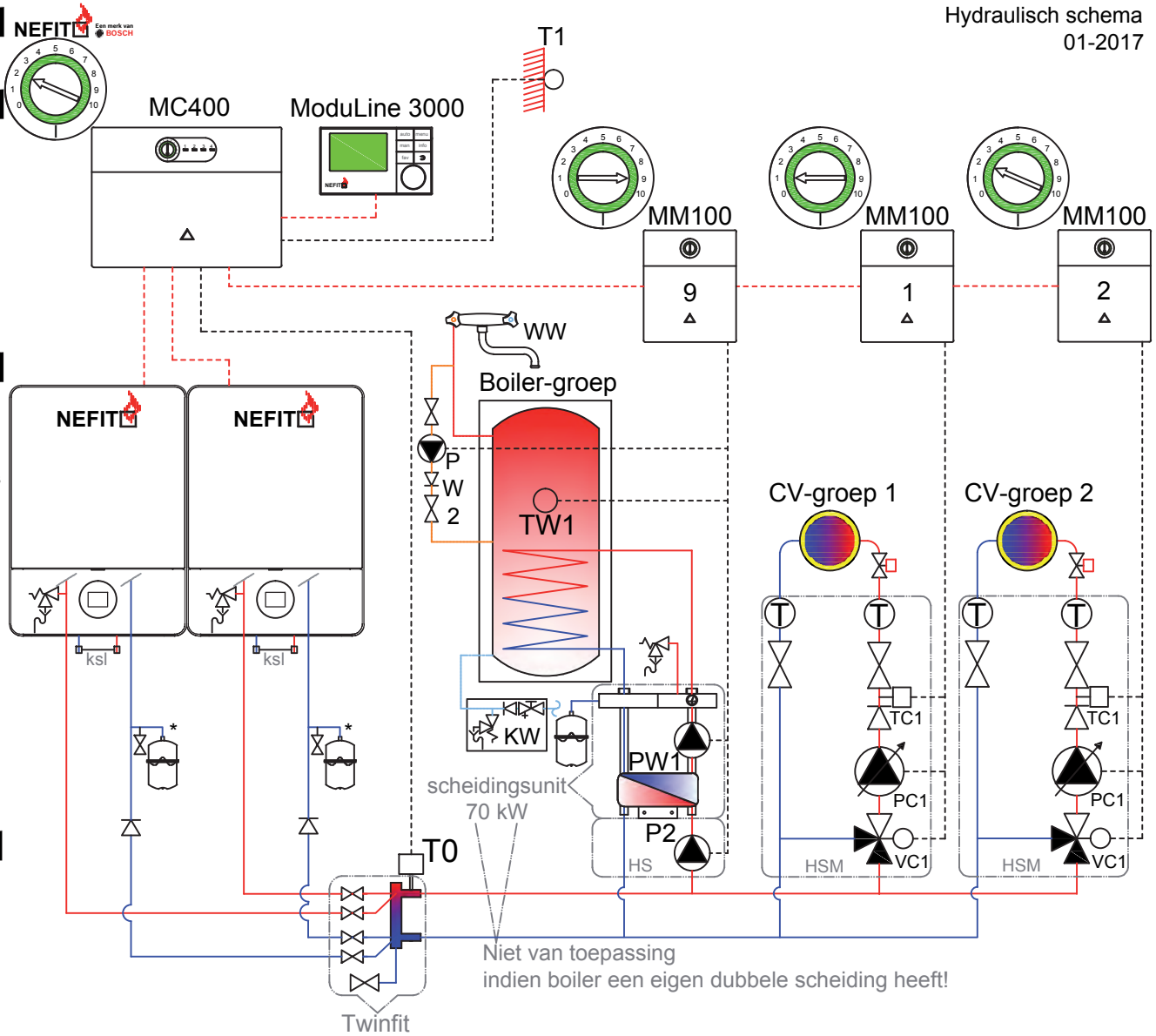

--------BUS-interface EMS 2 / EMS plus
*Expansievat montage in 9000i mogelijk (15 liter / 0,75).

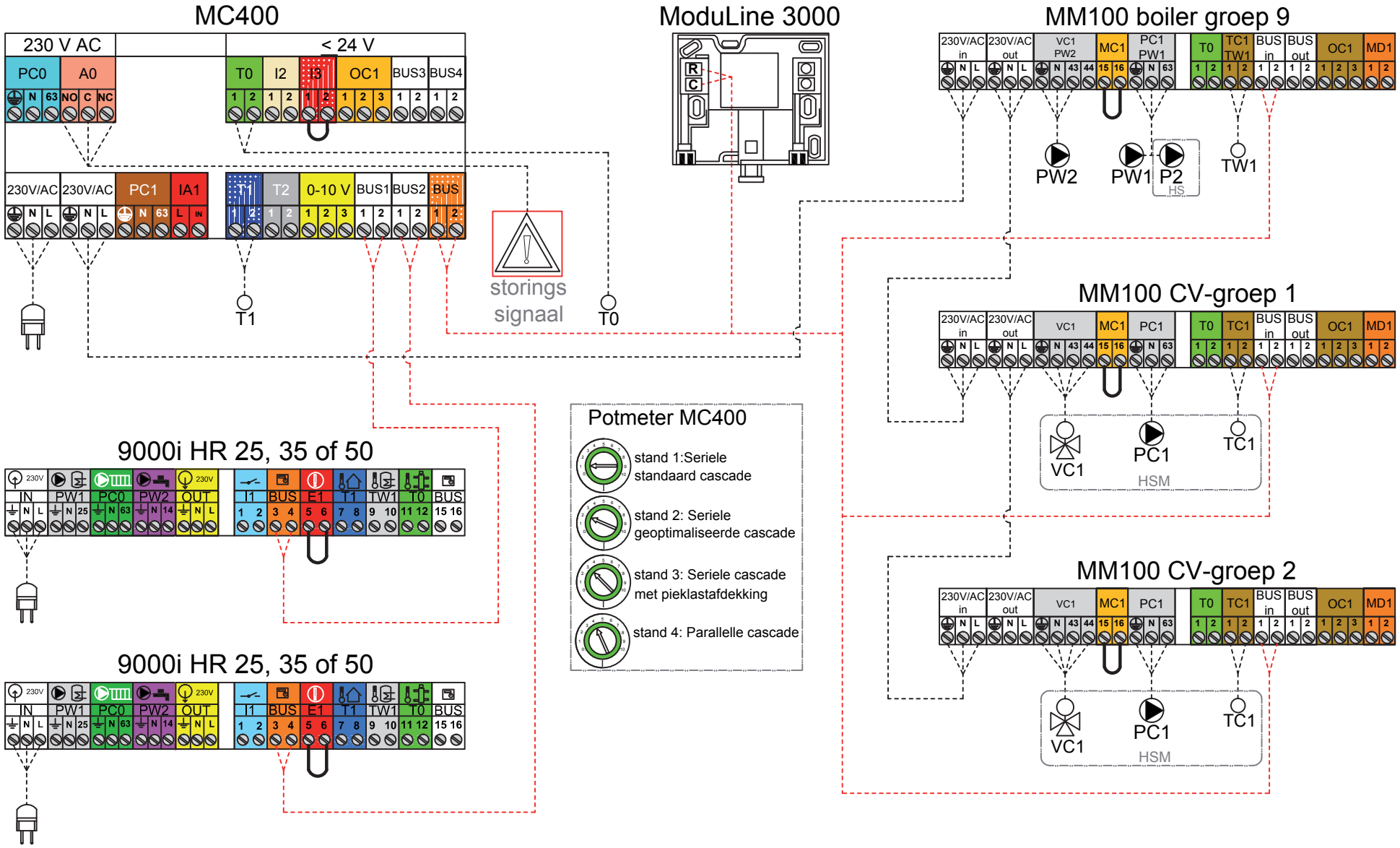

--------BUS-interface EMS 2 / EMS plus

2x Nefit 9000i HR ketels met boilergroep en 2 CV-groepen

Nefit TopLine HR 50/70/100 II ketel met 1 CV-groep

Hydraulisch schema
01-2017

Toepassing

Ruimte- of weersafhankelijke regeling met een Nefit TopLine II HR single ketel (50/70/100 kW) met 1 CV-groep.

Omschrijving

- Bij de ruimteregeling stuurt de ModuLine 1000 thermostaat de TopLine HR-ketel modulerend aan op basis van de ingestelde ruimtetemperatuur.
- Bij een weersafhankelijke regeling (ML 2000, 3000 of Easy) wordt de TopLine HR-ketel modulerend aangestuurd op basis van de buitentemperatuur. Afhankelijk van de buitentemperatuur en de stooklijn wordt er een aanvoertemperatuur gemaakt.

De ML2000 en ML3000 zijn te gebruiken met en zonder ruimtecompensatie.

Nefit onderdelen	Artikelnummers
- 1x TopLine II HR 50/70/100	Diverse types
- 1x Cascade-aansluitset CV	7736700103
- 1x Dakdoorvoer HR 50/70/100 II	73953
- 1x Universeel pan 100/150mm	28280
of 1x Plakplaat	8718600540
Indien TopLine II HR 50 of 70	
- 1x Aansluitkopp. set HR 50/70	7746900601
- 1x Open verdeler (1,5" 70 kW)	75853
Indien TopLine II HR 100	
- 1x Aansluitkopp. set HR 100	7746900602
- 1x Open verdeler (2" 175 kW)	75854
Regeling	
- 1x ModuLine Easy*	7746901786
of ModuLine 1000	7738111010
of ModuLine 2000	7738111024
of ModuLine 3000	7738111122
Indien weersafhankelijk*	
- 1x ModuLine 2000WA (incl. BV)	7738111020
of	
- 1x ModuLine 3000WA (incl. BV)	7738111123

Instellingen

- Stooklijnen, schakeltijden en ruimtecompensatie (optie) van CV-groep invoeren (ModuLine Easy, 2000, 3000).
- Bij ModuLine Easy zijn de instellingen via de basis app op de smartphone of tablet in te voeren.

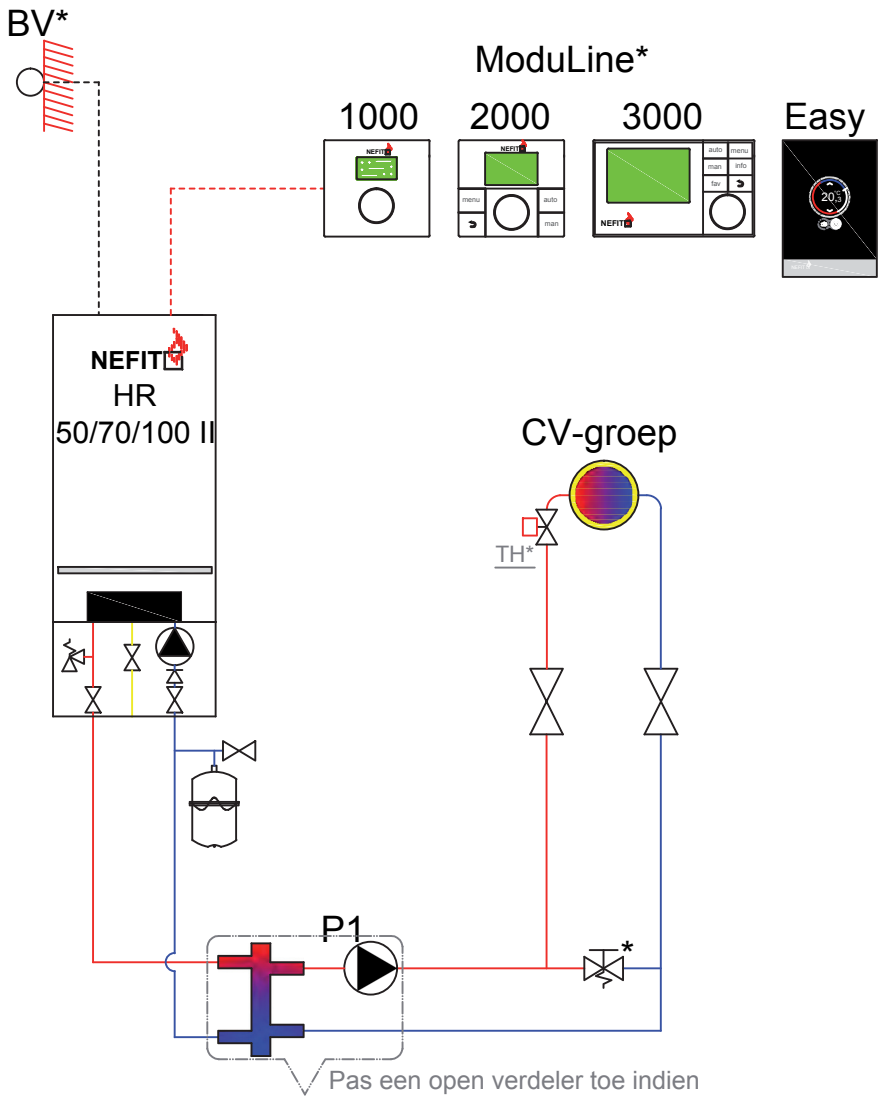

--------BUS-interface EMS 2 / EMS plus

*Weersafhankelijke regeling: mogelijk met ModuLine 2000, 3000 met buitenvoeler of ModuLine Easy.

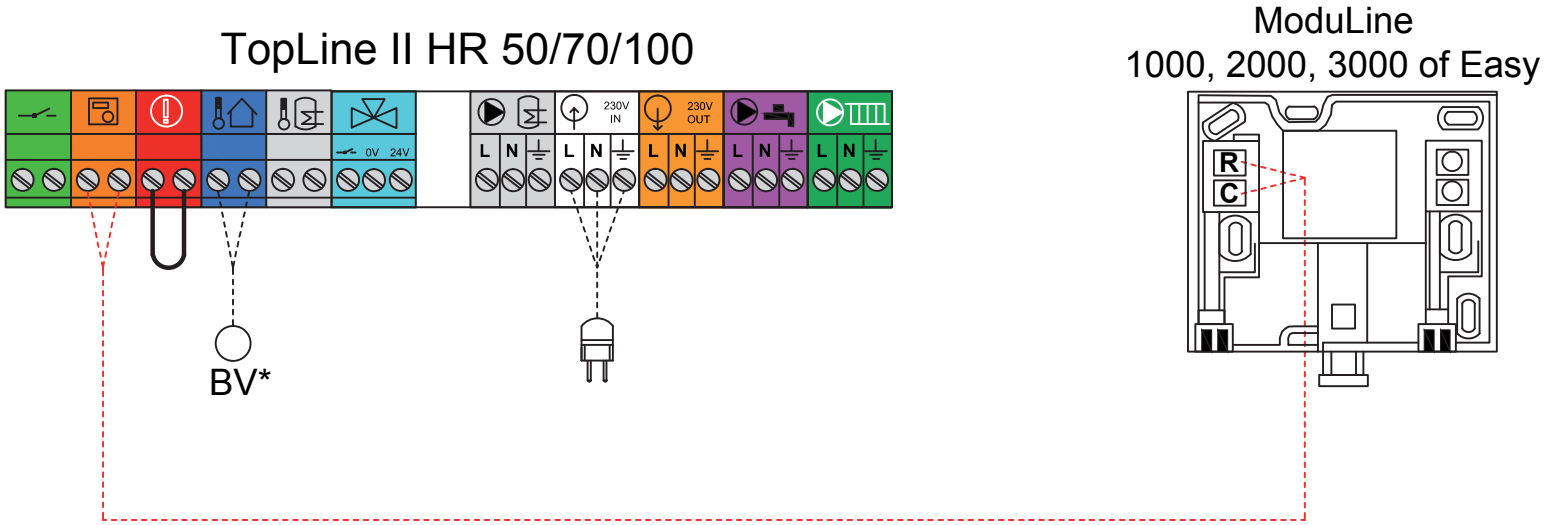

*Weersafhankelijke regeling alleen mogelijk met ModuLine 2000, 3000 met buitenvoeler of ModuLine Easy.
-------- BUS-interface EMS 2 / EMS plus

Nefit TopLine HR 50/70/100 II ketel met 1 CV-groep

Nefit TopLine HR 50/70/100 II ketel met 2 CV-groepen

Hydraulisch schema
01-2017

Toepassing

Nefit TopLine HR 50/70/100 ketel met 1 CV-groep met hoge temperatuur verwarming en 1 CV-groep met lage temperatuur verwarming.

Omschrijving

In de ModuLine 3000 worden de schakeltijden en stooklijnen van alle CV-groepen apart ingesteld. De TopLine HR-ketel wordt door de ModuLine 3000 modulerend aangestuurd. Op basis van de buitentemperatuur en de stooklijn van de hoogst vragende cv-groep wordt er een aanvoertemperatuur gemaakt. Zonekleppen i.c.m. ruimtethermostaat en/of thermostaatknoppen zorgen voor de naregeling.
De ML2000 en ML3000 zijn te gebruiken met en zonder ruimtecompensatie.

Nefit onderdelen	Artikelnummers
Nefit HR-ketel	
- 1x Nefit TopLine HR 50, 70,100 II	Diverse types
- 1x Cascade-aansluitset CV	7736700103
- 1x Dakdoorvoer HR 50/70/100	73953
- 1x Universeel pan 100/150mm	28280
of 1x Plakplaat	8718600540
Indien TopLine II HR 50 of 70	
- 1x Aansluitkopp. set HR 50/70	7746900601
- 1x Open verdeler (1,5" 70 kW)	75853
Indien TopLine II HR 100	
- 1x Aansluitkopp. set HR 100	7746900602
- 1x Open verdeler (2" 175 kW)	75854
Regeling	
- 1x ModuLine 3000WA(incl.BV)	7738111123
- 1x ModuLine 2000 (optie)	7738111024
- 2x MM100 (incl. TC/T0)	7738110140
Optie	
- 2x HS of HSM pomp/mengunit	Diverse types

Instellingen

- Potmeter MM100 instellen op CV-groep. CV-groep 1 op 1, CV-groep 2 op 2.
- Type regeling, schakeltijden en stooklijn voor CV-groep 1 en 2 instellen. (ModuLine 2000 en 3000).
- Omlooptijd mengklep (VC1) configureren (ModuLine 3000).

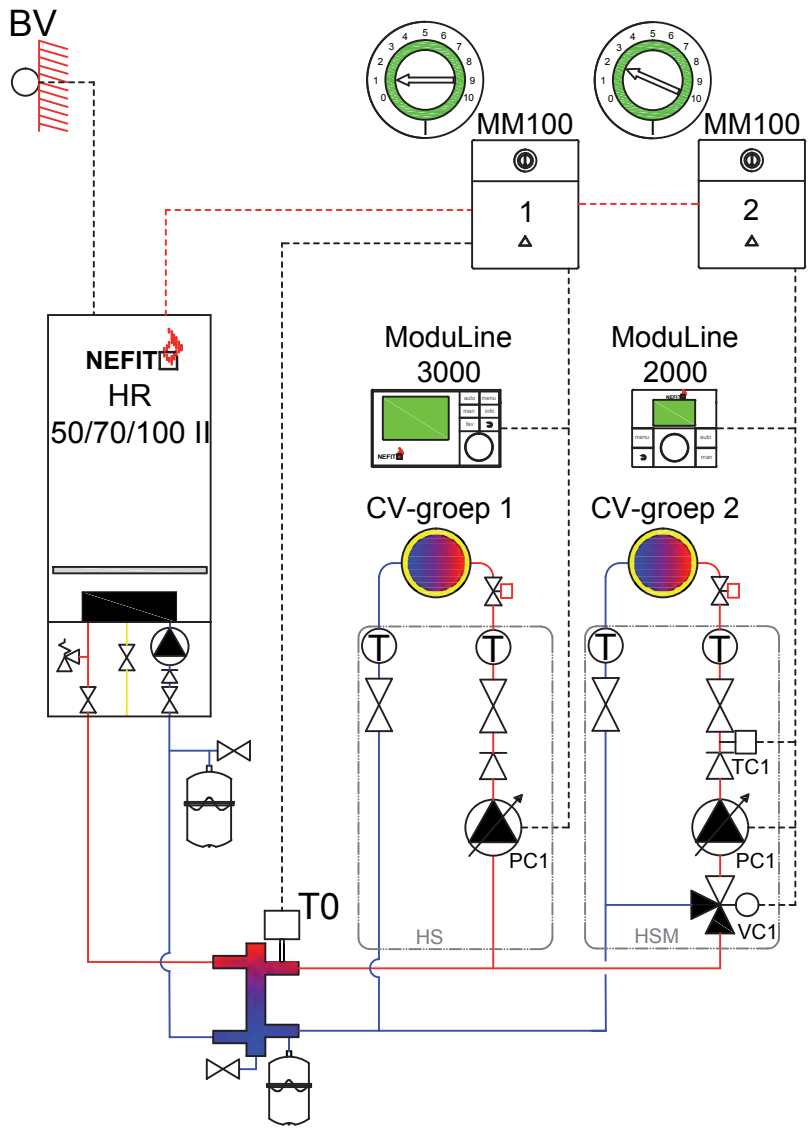

--------BUS-interface EMS 2 / EMS plus

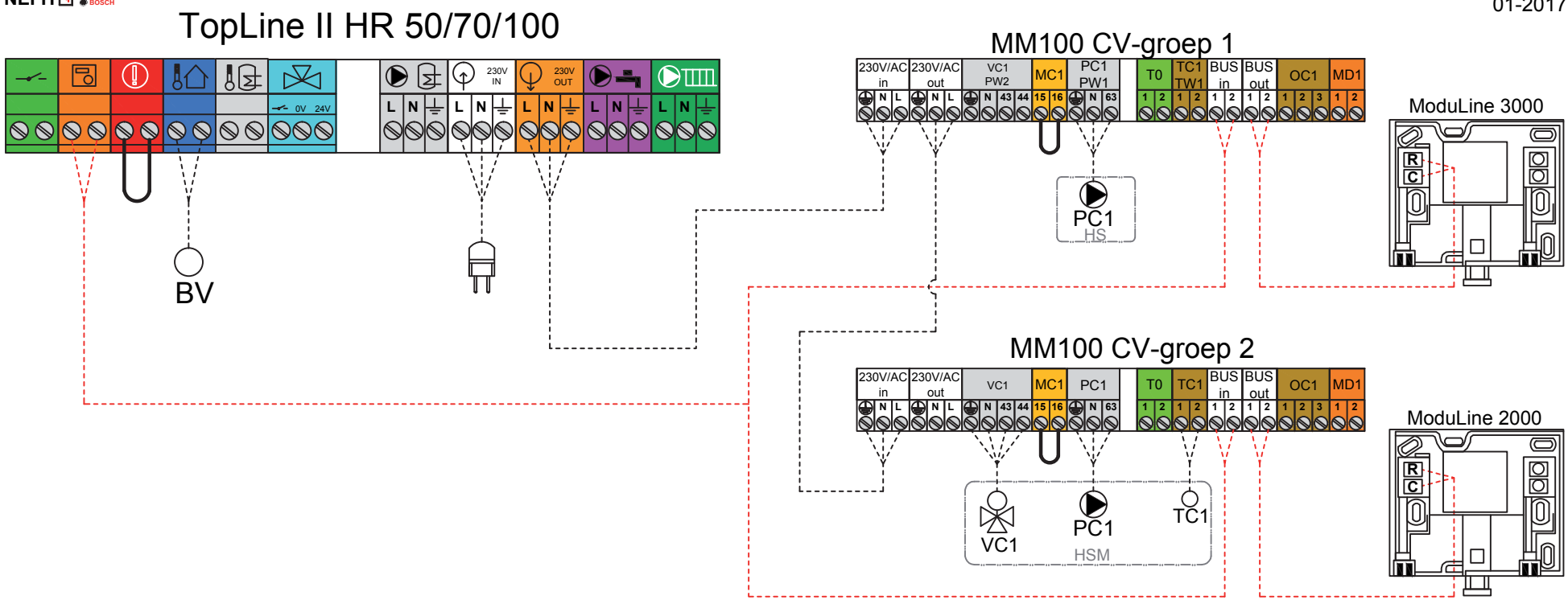

--------BUS-interface EMS 2 / EMS plus

Nefit TopLine HR 50/70/100 II ketel met 2 CV-groepen

Nefit TopLine HR 50/70/100 II ketel met 3 CV-groepen

Hydraulisch schema
01-2017

Toepassing

Nefit TopLine HR 50/70/100 ketel met 1 CV-groep met hoge temperatuur verwarming en 2 CV-groep met lage temperatuur verwarming.

Omschrijving

In de ModuLine 3000 worden de schakeltijden en stooklijnen van alle CV-groepen apart ingesteld. De TopLine HR-ketel wordt door de ModuLine 3000 modulerend aangestuurd. Op basis van de buitentemperatuur en de stooklijn van de hoogst vragende cv-groep wordt er een aanvoertemperatuur gemaakt. Zonekleppen i.c.m. ruimtethermostaat en/of thermostaatknoppen zorgen voor de naregeling.
De ML2000 en ML3000 zijn te gebruiken met en zonder ruimtecompensatie.

Nefit onderdelen	Artikelnummers
Nefit HR-ketel	
- 1x Nefit TopLine HR 50, 70,100 II	Diverse types
- 1x Dakdoorvoer HR 50/70/100	73953
- 1x Universeel pan 100/150mm	28280
of 1x Plakplaat	8718600540
Indien TopLine II HR 50 of 70	
- 1x Aansluitkopp. set HR 50/70	7746900601
- 1x Open verdeler (1,5" 70 kW)	75853
Indien TopLine II HR 100	
- 1x Aansluitkopp. set HR 100	7746900602
- 1x Open verdeler (2" 175 kW)	75854
Regeling	
- 1x ModuLine 3000WA(incl.BV)	7738111123
- 2x ModuLine 2000 (optie)	7738111024
- 3x MM100 (incl. TC/T0)	7738110140
Optie	
- 3x HS of HSM pomp/mengunit	Diverse types

Instellingen

- Potmeter MM100 instellen op CV-groep. CV-groep 1 op 1, CV-groep 2 op 2 enz....
- Type regeling, schakeltijden en stooklijn voor CV-groep 1, 2 en 3 instellen. (ModuLine 2000 en 3000).
- Omlooptijd mengklep (VC1) configureren (ModuLine 3000).

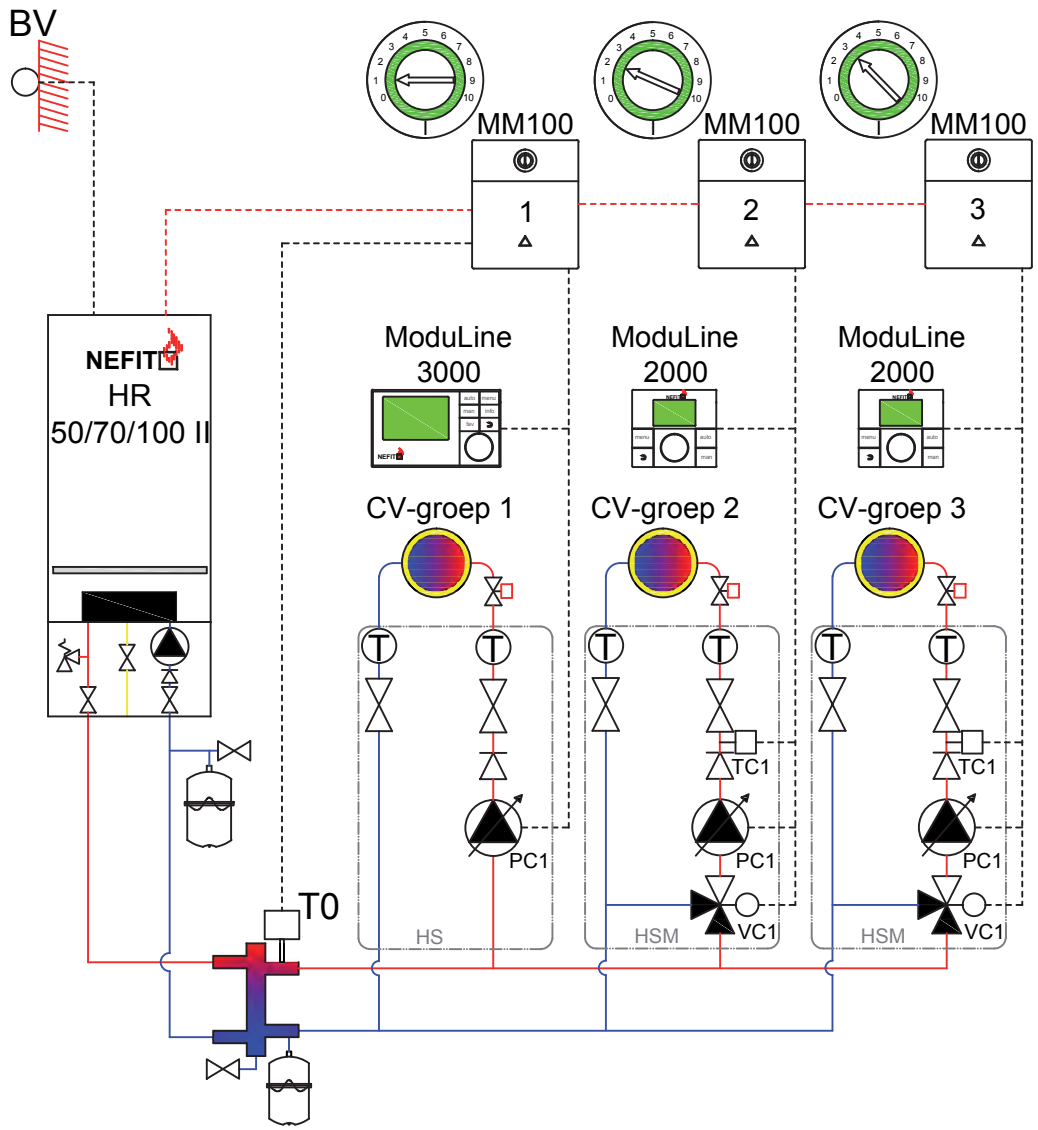

--------BUS-interface EMS 2 / EMS plus

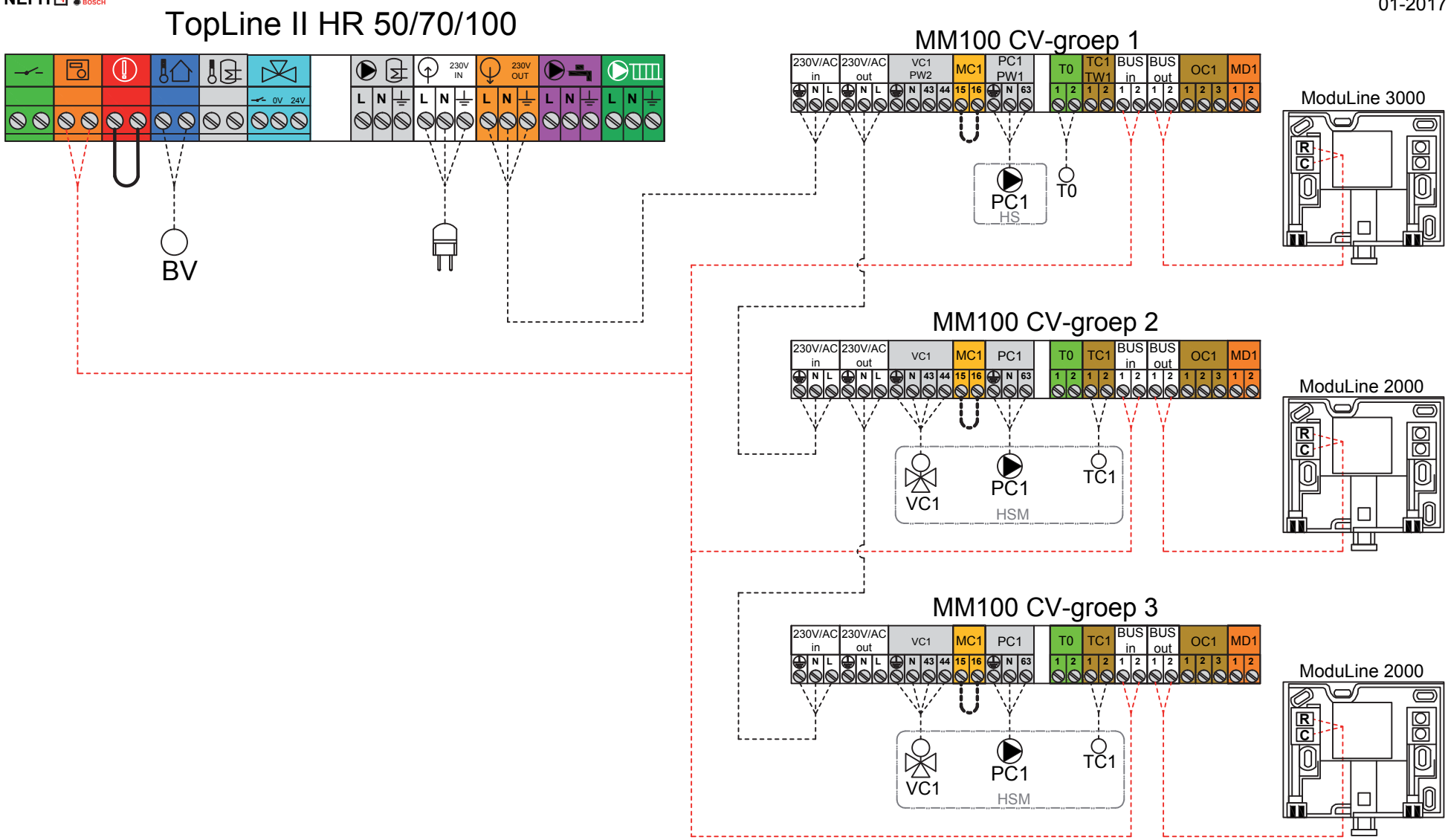

--------BUS-interface EMS 2 / EMS plus

Nefit TopLine HR 50/70/100 II ketel met 3 CV-groepen

Nefit TopLine HR 50/70/100 II ketel met 4 CV-groepen

Hydraulisch schema
01-2017

Toepassing

Nefit TopLine HR 50/70/100 ketel met 1 CV-groep met hoge temperatuur verwarming en 3 CV-groep met lage temperatuur verwarming.

Omschrijving

In de ModuLine 3000 worden de schakeltijden en stooklijnen van alle CV-groepen apart ingesteld. De TopLine HR-ketel wordt door de ModuLine 3000 modulerend aangestuurd. Op basis van de buitentemperatuur en de stooklijn van de hoogst vragende cv-groep wordt er een aanvoertemperatuur gemaakt. Zonekleppen i.c.m. ruimtethermostaat en/of thermostaatknoppen zorgen voor de naregeling.
De ML2000 en ML3000 zijn te gebruiken met en zonder ruimtecompensatie.

Nefit onderdelen	Artikelnummers
Nefit HR-ketel	
- 1x Nefit TopLine HR 50, 70,100 II	Diverse types
- 1x Dakdoorvoer HR 50/70/100	73953
- 1x Universeel pan 100/150mm	28280
of 1x Plakplaat	8718600540
Indien TopLine II HR 50 of 70	
- 1x Aansluitkopp. set HR 50/70	7746900601
- 1x Open verdeler (1,5" 70 kW)	75853
Indien TopLine II HR 100	
- 1x Aansluitkopp. set HR 100	7746900602
- 1x Open verdeler (2" 175 kW)	75854
Regeling	
- 1x ModuLine 3000WA(incl.BV)	7738111123
- 3x ModuLine 2000 (optie)	7738111024
- 4x MM100 (incl. TC/T0)	7738110140
Optie	
- 4x HS of HSM pomp/mengunit	Diverse types

Instellingen

- Potmeter MM100 instellen op CV-groep. CV-groep 1 op 1, CV-groep 2 op 2 enz...
- Type regeling, schakeltijden en stooklijn voor CV-groep 1, 2, 3 en 4 instellen. (ModuLine 2000 en 3000).
- Omlooptijd mengklep (VC1) configureren (ModuLine 3000).

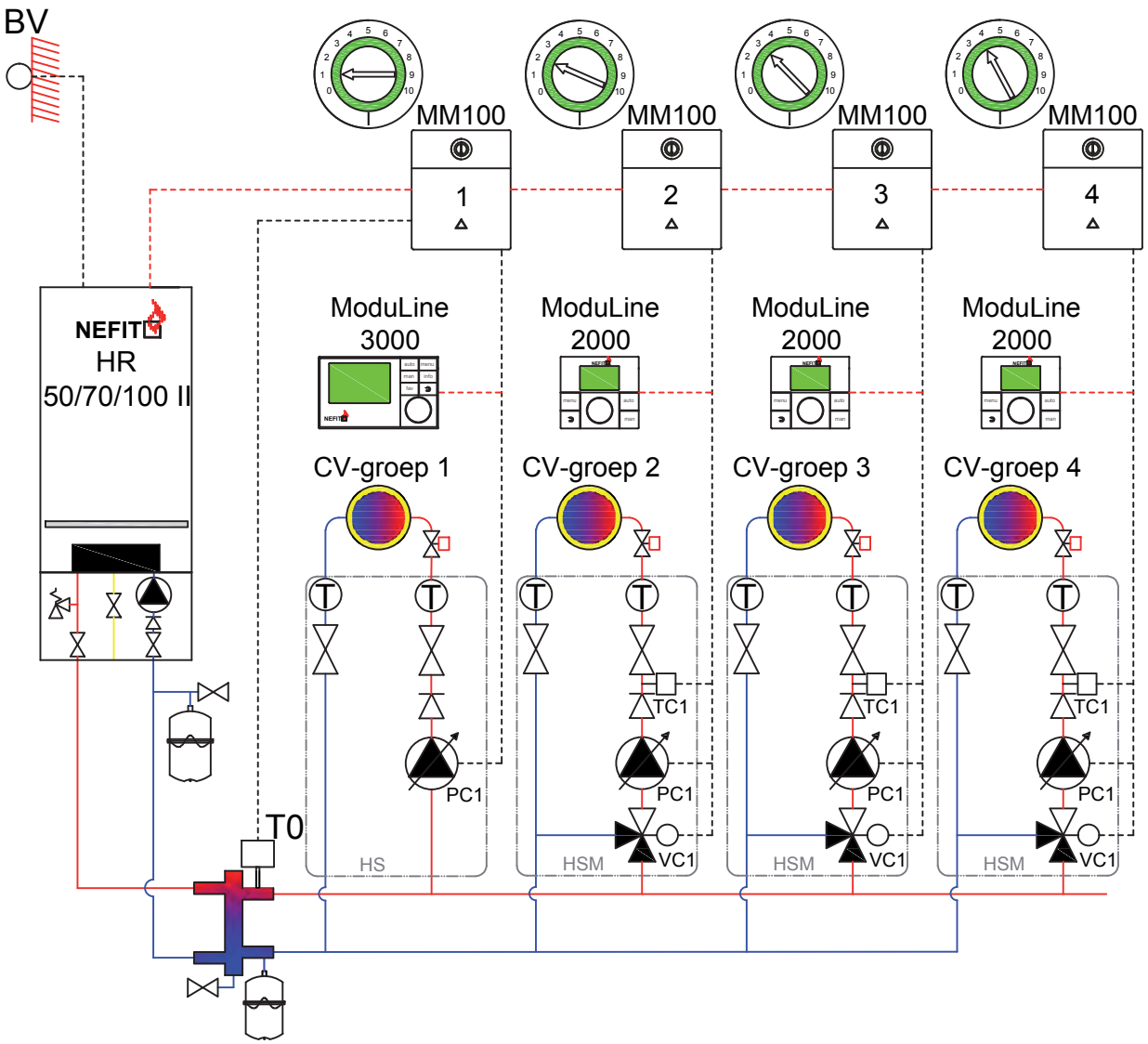

--------BUS-interface EMS 2 / EMS plus

TopLine II HR 50/70/100

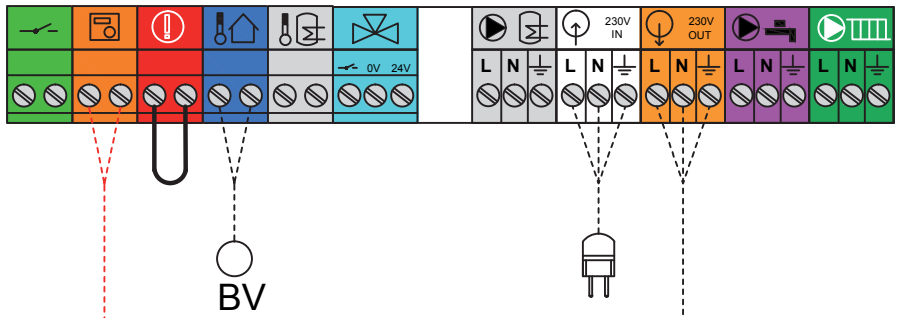

MM100 CV groep 1

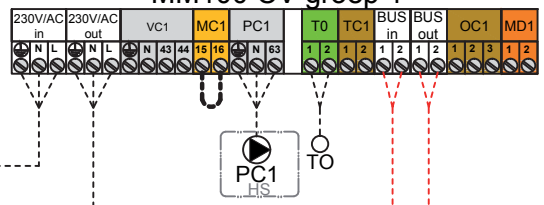

ModuLine 3000

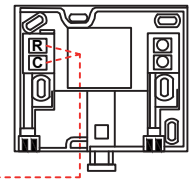

MM100 CV-groep 2

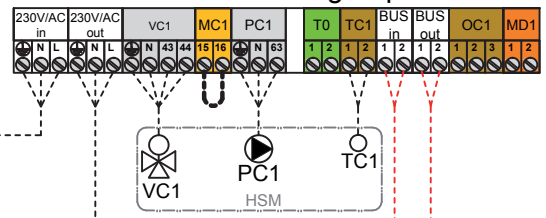

ModuLine 2000

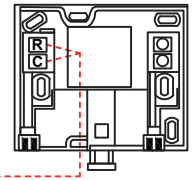

MM100 CV-groep 3

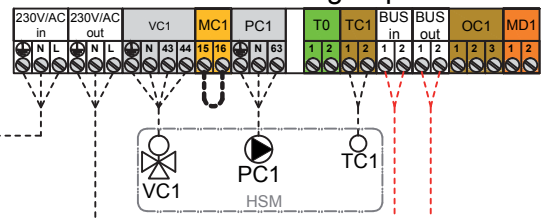

ModuLine 2000

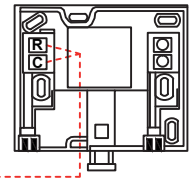

MM100 CV-groep 4

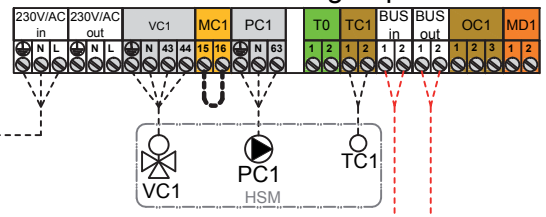

ModuLine 2000

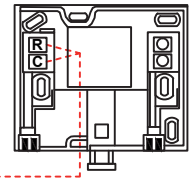

--------BUS-interface EMS 2 / EMS plus

Nefit TopLine HR 50/70/100 II ketel met 4 CV-groepen

Nefit TopLine HR 50/70 II ketel met indirect gestookte boiler en 1 CV-groep

Hydraulisch schema
01-2017

Toepassing

Nefit TopLine HR 50 of 70 II ketel in combinatie met een CV-groep en een indirect gestookte boiler. Indien het gezamenlijke opgesteld nominaal vermogen van de cv-ketels groter is dan 45 kW is volgens Vewin werkblad 4.4 B een dubbele scheiding vereist.

Omschrijving

- Bij de ruimteregeling stuurt de ModuLine 1000 thermostaat de TopLine HR II ketel modulerend aan op basis van de ingestelde ruimtetemperatuur.
- Bij een weersafhankelijke regeling (ML 2000, 3000 of Easy) wordt de TopLine HR II ketel modulerend aangestuurd op basis van de buitentemperatuur. Afhankelijk van de buitentemperatuur en de stooklijn wordt er een aanvoertemperatuur gemaakt. Bij warmtevraag voor warm tapwater worden de 3-wegklep en de boilerpomp (PS) bekrachtigd. Warmtevraag voor warm tapwater gaat voor warmtevraag CV.

De ML2000 en ML3000 zijn te gebruiken met en zonder ruimtecompensatie.
Optie: Boilertemperatuur via TopLine II HR 70 te verhogen.

Nefit onderdelen	Artikelnummers
- 1x TopLine II HR 50 of 70	7736701406 / 7736700867
- 1x Aansluitset cv/ww (incl.DWK1)	7736700105
- 1x Aansluitkopp. set HR 50/70	7746900601
- 1x Open verdeler (1½" 70 kW)	75853
- 1x Dakdoorvoer HR 50/70/100	73953
- 1x Universeel pan 100/150mm	28280
of 1x Plakplaat	8718600540
Indien boiler zonder dubbele scheiding	
- 1x Boiler	Diverse types
- 1x Scheidingsunit 70 kW (incl.PS+TT)	74533
Indien boiler met dubbele scheiding	
- 1x Boilersensor (TT)	20325
Regeling	
- 1x ModuLine Easy*	7746901786
of ModuLine 1000	7738111010
of ModuLine 2000	7738111024
of ModuLine 3000	7738111122
Indien weersafhankelijk*	
- 1x ModuLine 2000WA (incl. BV)	7738111020
of	
- 1x ModuLine 3000WA (incl. BV)	7738111123

Instellingen

- Stooklijnen, schakeltijden en ruimtecompensatie (optie) van CV-groep invoeren (ModuLine Easy, 2000, 3000).
- Bij ModuLine Easy zijn de instellingen via de basis app op de smartphone of tablet in te voeren.

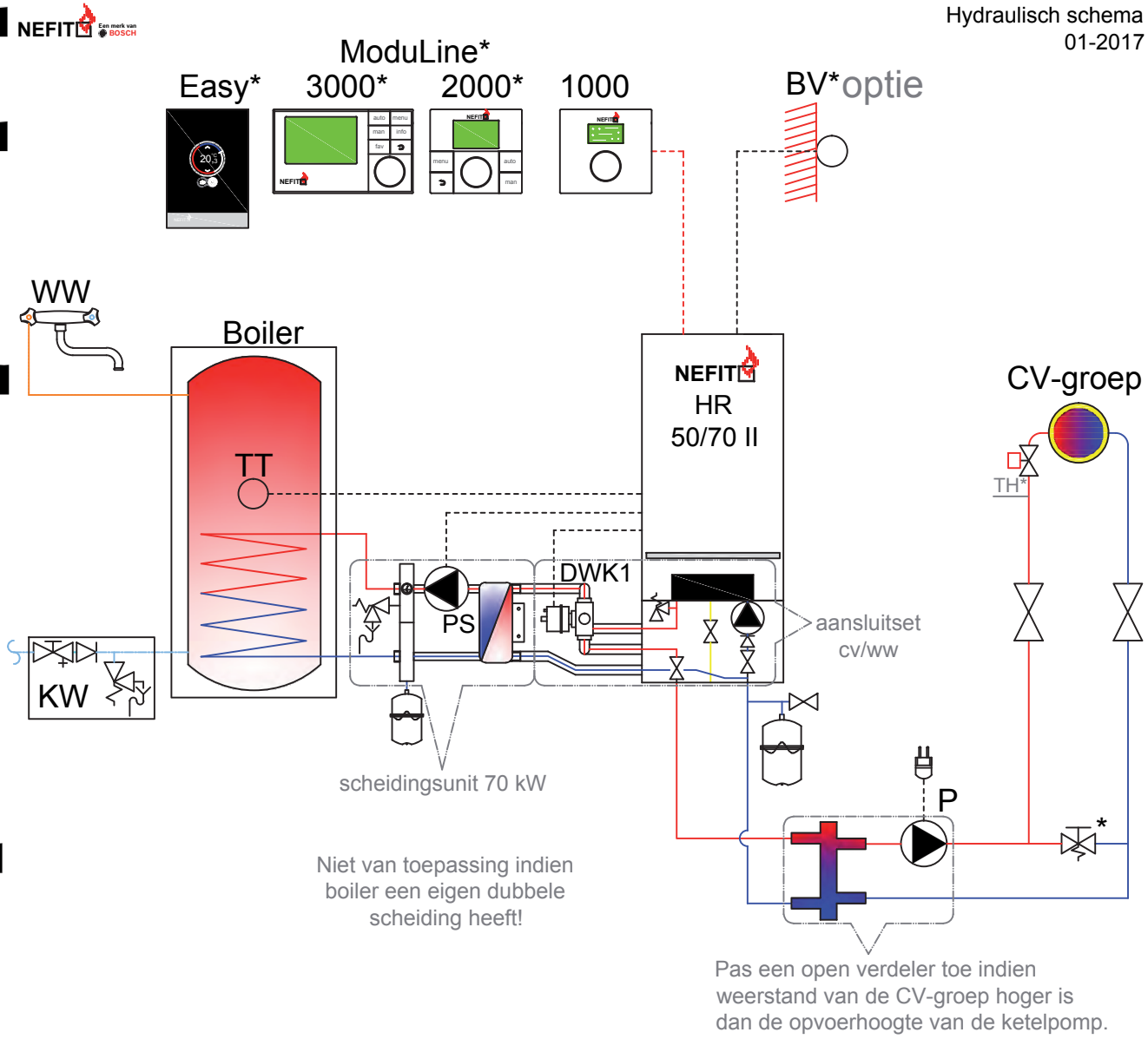

--------BUS-interface EMS 2 / EMS plus

*Weersafhankelijke regeling alleen mogelijk met ModuLine 2000, 3000 met buitenvoeler of ModuLine Easy.

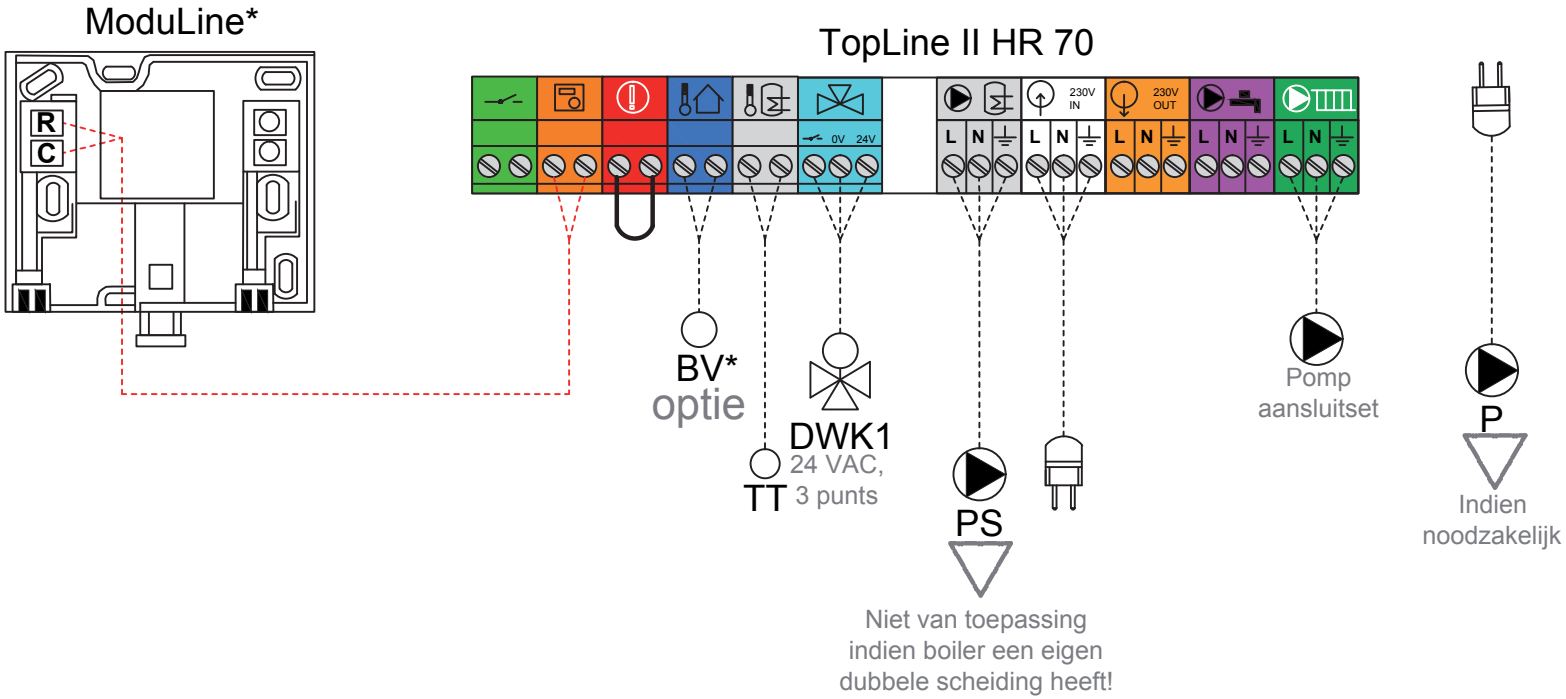

*Weersafhankelijke regeling alleen mogelijk met ModuLine 2000, 3000 met buitenvoeler of ModuLine Easy.
-------- BUS-interface EMS 2 / EMS plus

Nefit TopLine HR 50/70 II ketel met indirect gestookte boiler en 1 CV-groep

Nefit TopLine HR 50/70/100 II ketel met boilergroep en 1 CV-groep

Hydraulisch schema
01-2017

Toepassing

Een Nefit TopLine Hr 50/70/100 HR-ketel een boilergroep en 1 gemengde CV-groep.

Omschrijving

In de ModuLine 3000 worden de schakeltijden en stooklijnen van alle CV-groep ingesteld. De TopLine HR-ketel wordt door de ModuLine 3000 modulerend aangestuurd. Op basis van de buitentemperatuur en de stooklijn wordt er een aanvoertemperatuur gemaakt. Zonekleppen i.c.m. ruimtethermostaat en/of thermostaatknoppen zorgen voor de naregeling. De ML3000 is te gebruiken met en zonder ruimtecompensatie.
Bij warmtevraag voor warm tapwater worden pompen PW1 en P2 bekrachtigd. Boilergroep en CV-groepen kunnen tegelijk gevoed worden!
Boilertemperatuur is via ML3000 te verhogen.

Nefit onderdelen	Artikelnummers
Nefit HR-ketel	
- 1x Nefit TopLine HR 50, 70,100 II	Diverse types
- 1x Dakdoorvoer HR 50/70/100	73953
- 1x Universeel pan 100/150mm	28280
of 1x Plakplaat	8718600540
Indien TopLine II HR 50 of 70	
- 1x Aansluitkopp. set HR 50/70	7746900601
- 1x Open verdeler (1,5" 70 kW)	75853
Indien TopLine II HR 100	
- 1x Aansluitkopp. set HR 100	7746900602
- 1x Open verdeler (2" 175 kW)	75854
Regeling	
- 1x ModuLine 3000WA(incl.T1)	7738111123
- 2x MM100 (incl. TC/TW1)	7738110140
- 1x Aanvoervoeler (T0)	7746900912
Indien boiler zonder dubbele scheiding:	
- 1x Boiler	Diverse types
- 1x Scheidingsunit 70 kW	74533 (incl. PW1)
Indien boiler met dubbele scheiding:	
- 1x Boilersensor	Bij MM100 meegeleverd
Optie	
- 2x HS of HSM pomp/mengunit	Diverse types

Instellingen

- Potmeter MC400 instellen op 2 (optimaal).
- Potmeter MM100 instellen. Boilergroep op 9, CV-groep 1 op 1, CV-groep 2 op 2.
- Type regeling, schakeltijden en stooklijn voor CV-groep 1 en 2 instellen. (ModuLine 3000).
- Omlooptijd mengklep (VC1) configureren (ML 3000).
-Warmwater programma activeren in menu (ML3000)

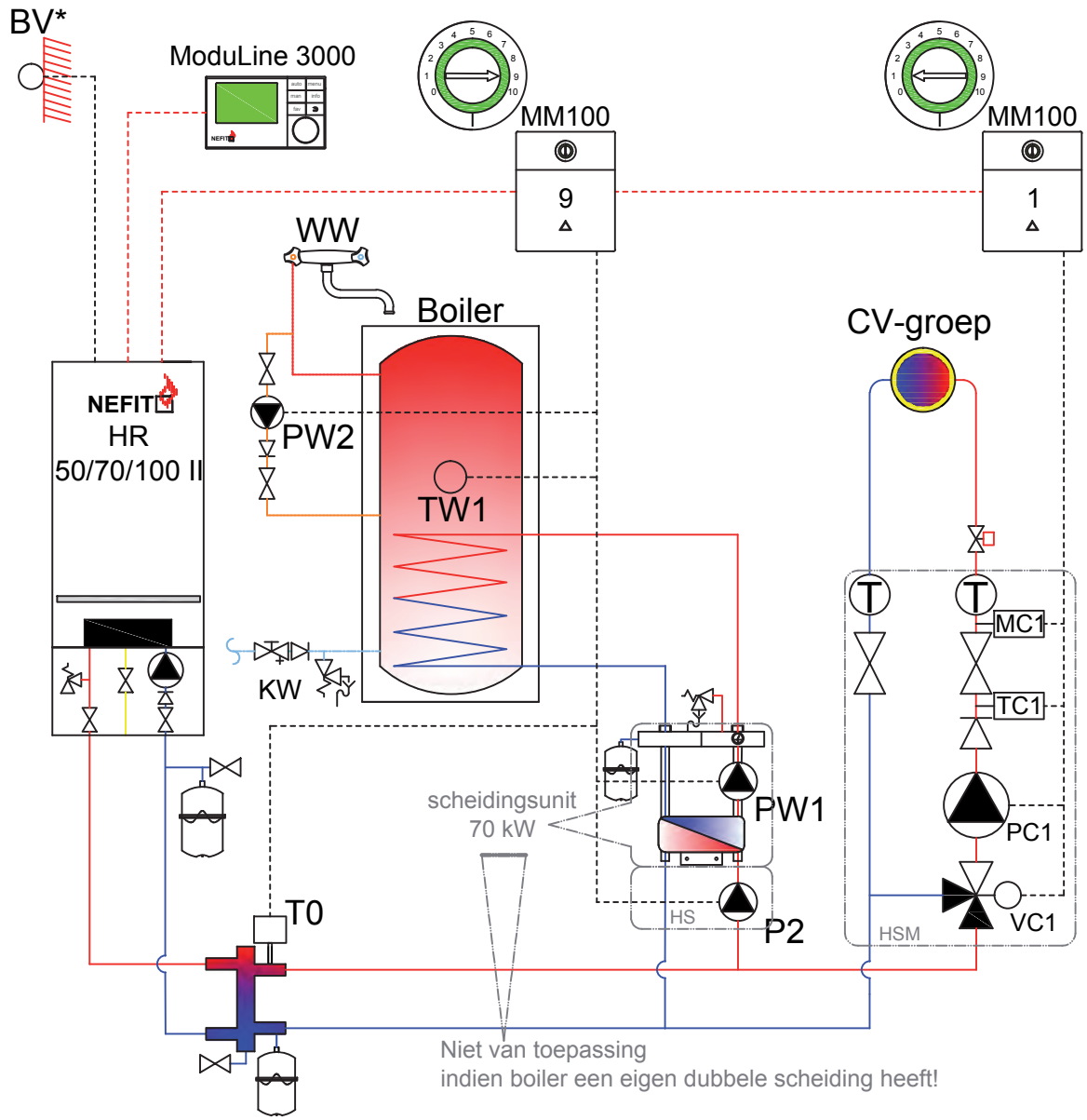

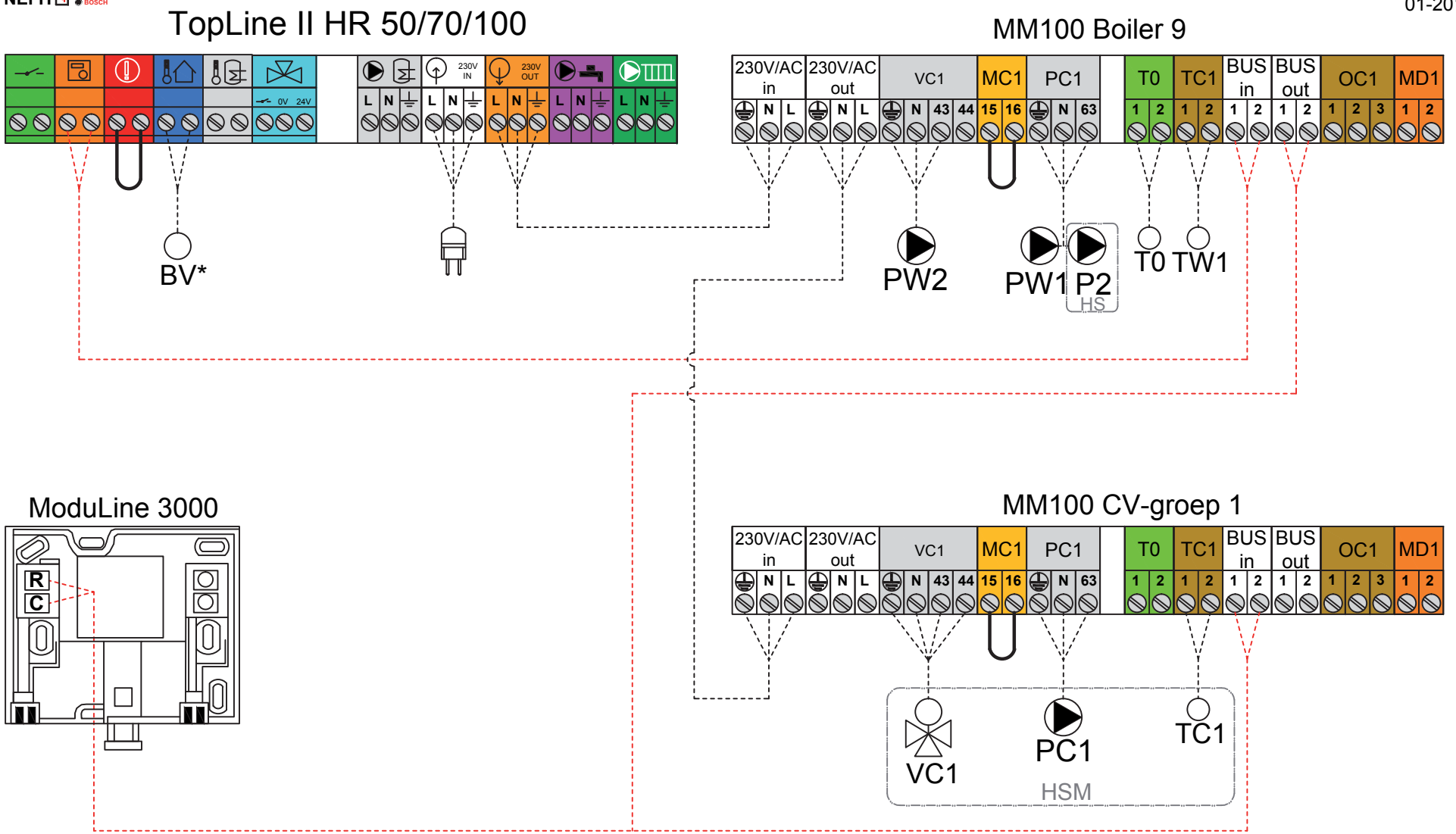

BUS-interface EMS 2 / EMS plus

Nefit TopLine HR 50/70/100 II ketel met boilergroep en 1 CV-groep

Nefit TopLine HR 50/70/100 II ketel met boilergroep en 2 CV-groepen

Hydraulisch schema
01-2017

Toepassing

Een Nefit TopLine Hr 50/70/100 HR-ketel met een boilergroep en 2 gemengde CV-groep.

Omschrijving

In de ModuLine 3000 worden de schakeltijden en stooklijnen van alle CV-groep ingesteld. De TopLine HR-ketel wordt door de ModuLine 3000 modulerend aangestuurd. Op basis van de buitentemperatuur en de stooklijn wordt er een aanvoertemperatuur gemaakt. Zonekleppen i.c.m. ruimtethermostaat en/of thermostaatknoppen zorgen voor de naregeling. De ML2000 en ML3000 zijn te gebruiken met en zonder ruimtecompensatie. Bij warmtevraag voor warm tapwater worden pompen PW1² bekrachtigd. Boilergroep en CV-groepen kunnen tegelijk gevoed worden! Boilertemperatuur is via ML3000 te verhogen.

Nefit onderdelen	Artikelnummers
Nefit HR-ketel	
- 1x Nefit TopLine HR 50, 70,100 II	Diverse types
- 1x Dakdoorvoer HR 50/70/100	73953
- 1x Universeel pan 100/150mm	28280
of 1x Plakplaat	8718600540
Indien TopLine II HR 50 of 70	
- 1x Aansluitkopp. set HR 50/70	7746900601
- 1x Open verdeler (1,5" 70 kW)	75853
Indien TopLine II HR 100	
- 1x Aansluitkopp. set HR 100	7746900602
- 1x Open verdeler (2" 175 kW)	75854
Regeling	
- 1x ModuLine 3000WA(incl.T1)	7738111123
- 3x MM100 (incl. TC/TW1)	7738110140
- 1x Aanvoervoeler (T0)	7746900912
Indien boiler zonder dubbele scheiding:	
- 1x Boiler	Diverse types
- 1x Scheidingsunit 70 kW	74533 (incl. PW1)
Indien boiler met dubbele scheiding:	
- 1x Boilersensor	Bij MM100 meegeleverd
Optie	
- 3x HS of HSM pomp/mengunit	Diverse types

Instellingen

- Potmeter MC400 instellen op 2 (optimaal).
- Potmeter MM100 instellen. Boilergroep op 9, CV-groep 1 op 1, CV-groep 2 op 2.
- Type regeling, schakeltijden en stooklijn voor CV-groep 1 en 2 instellen. (ModuLine 3000).
- Omlooptijd mengklep (VC1) configureren (ML 3000).
-Warmwater programma activeren in menu (ML3000)

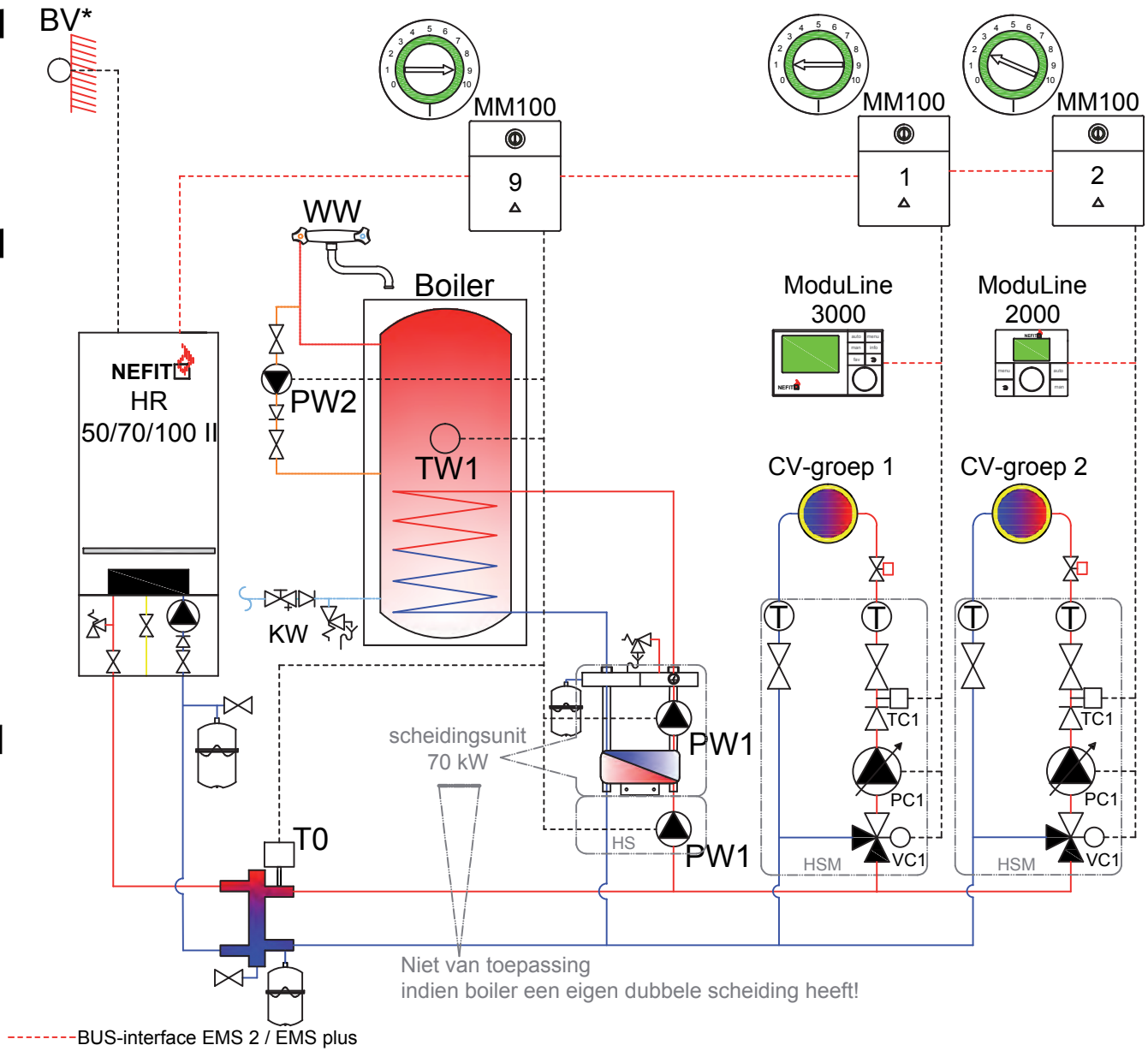

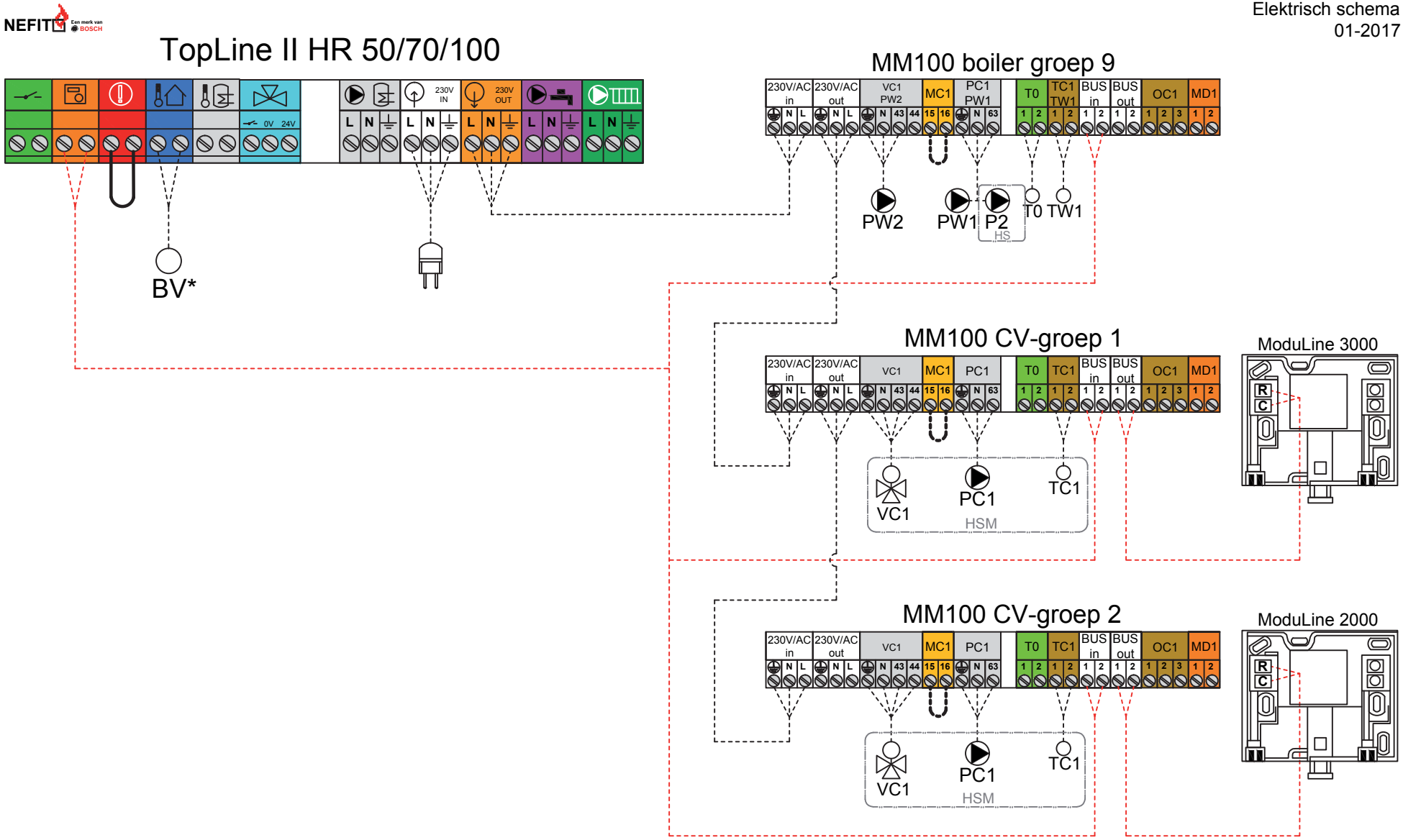

--------BUS-interface EMS 2 / EMS plus

Nefit TopLine HR 50/70/100 II ketel met boilergroep en 2 CV-groepen

VentiLine VA/W 1,4 C met ModuLine en Nefit HR(C)-ketel (cv1)

Hydraulisch schema
01-2017

Toepassing

Ruimteafhankelijke regeling met een Nefit VentiLine lucht/water warmtepomp en een Nefit ModuLine en Nefit HR(C)-ketel.
De VentiLine verzorgt de basis ventilatie van een woning met natuurlijke toevoer en mechanische afvoer. Ventilatiesysteem C.

Omschrijving

cv-1 - binnenluchtbedrijf :
Voor deelname in het verwarmingsproces maakt de ventilatiewarmtepomp standaard gebruik van de gemeten temperatuur van de aangezogen ventilatielucht. De fabrieksafstelling is 21 °C, dit betekent dat zolang de aangezogen lucht uit de woning onder de 21 °C ligt, de ventilatiewarmtepomp deelneemt in het verwarmingsproces.
Regeltechnisch werkt hij dan onafhankelijk van het cv- toestel.
Een andere referentiewaarde dan de 21 °C is instelbaar via het gebruikers- en installateursmenu van de regelunit. Een andere waarde zou bijvoorbeeld beter kunnen passen bij woningtype of gebruik. Door op deze wijze de deelname van de ventilatiewarmtepomp in het verwarmingsproces te regelen, is het mogelijk tijdens het stookseizoen vele uren van de dag (en nacht) duurzame warmte te benutten voor het op temperatuur houden van de woning (instelling minimaal 1 à 2 °C hoger dan de gemeten waarde).
Waterzijdig inregelen is het optimaliseren van de volumestromen naar radiatoren, zodat naar elke radiator op de juiste snelheid de juiste hoeveelheid water stroomt die nodig is om de ontwerptemperatuur in de ruimte te realiseren. Waterzijdig inregelen is essentieel voor het goed functioneren van de verwarmingsinstallatie.
Om het huis comfortabel en correct te ventileren dient de installatie luchtzijdig ingeregeld te worden. Voor het luchtzijdig inregelen dient de ventilatiehoeveelheid minimaal aan het bouwbesluit te voldoen.

Nefit onderdelen	Artikelnummers
- 1x Nefit VentiLine VA/W 1.4C	7746901585
Indien Nefit HRC-ketel	
- 1x TopLine II HRC	Diverse types
of ProLine NxT*	Diverse types
of TrendLine II HRC	Diverse types
of BaseLine II HRC	Diverse types
of 9000i HR	Diverse types
regeling	
- 1x ModuLine Easy	7746901786
of ModuLine 1000	7738111010
of ModuLine 2000	7738111024
of ModuLine 3000**	7738111122
Optie	
- 1x RF-zenderschakelaar	7746901605
- 1x RF-ontvanger	7746901604
- 1x Dak- of geveldoorvoer	Diverse types
- 1x Easy connect	7746901787

Instellingen

- Bij ruimteregeling de schakeltijden en temperaturen invoeren
- Waterzijdig en luchtzijdig inregelen.

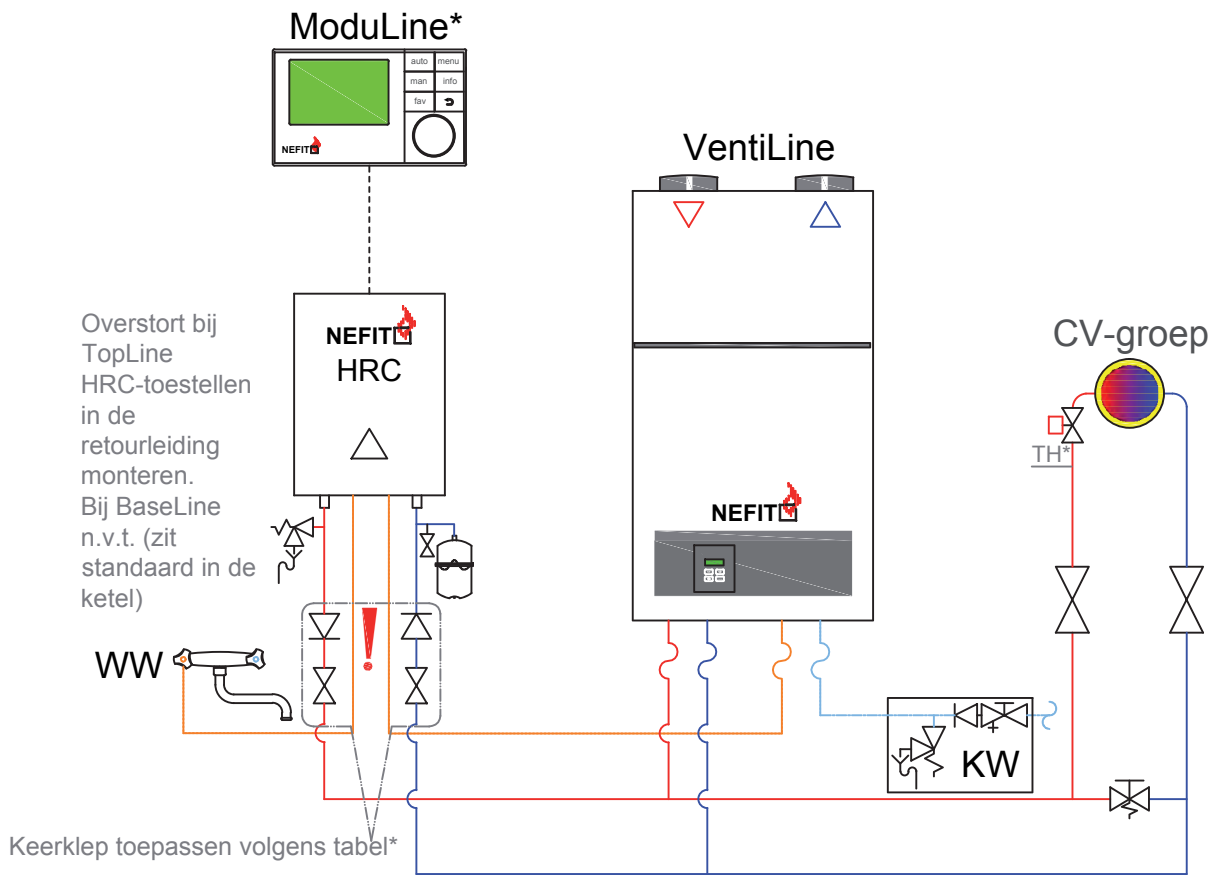

* Toestel	Terugslagklep
- TrendLine (II)	geen
- ProLine (NxT)*	geen
- BaseLine (II)	geen
- TopLine (II) HR	Aanvoer
- TopLine (II) Auqapower	Aanvoer
- TopLine Compact	Retour
- SmartLine	Retour
- EcomLine Classic	Aanvoer
- EcomLine Excellent	Aanvoer
- EcomLine Economy	Retour

Voor een goede werking is het belangrijk dat de hydraulisch installatieweerstand afgestemd is op het installatiedebiet.
Tijdens combibedrijf (HR ketel en Ventiline beiden in bedrijf) moet de installatieweerstand onder alle omstandigheden beneden de 25kPa blijven.
Voor meer informatie neem contact op met presales@nefit.nl

* ProLine NxT i.c.m. ModuLine Easy een Easy connect toepassen.
Zie pagina 10/11. ---------- BUS-interface EMS 2 / EMS plus
** ML3000 niet toepasbaar icm Nefit ProLine NxT

VentiLine optie 1

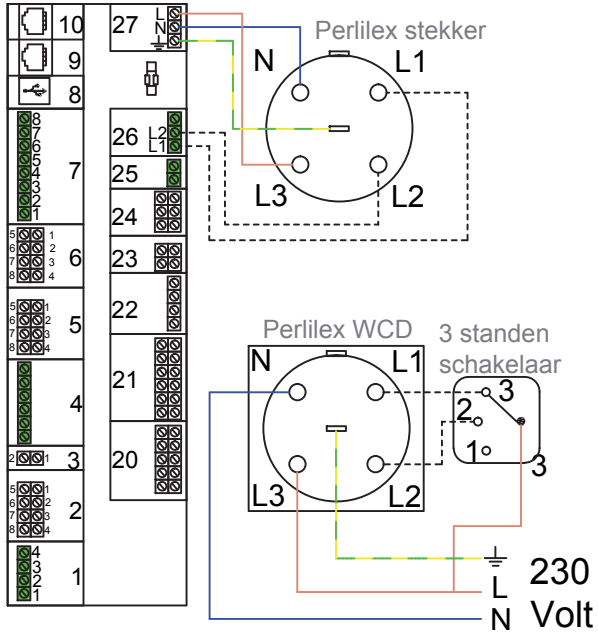

VentiLine optie 2

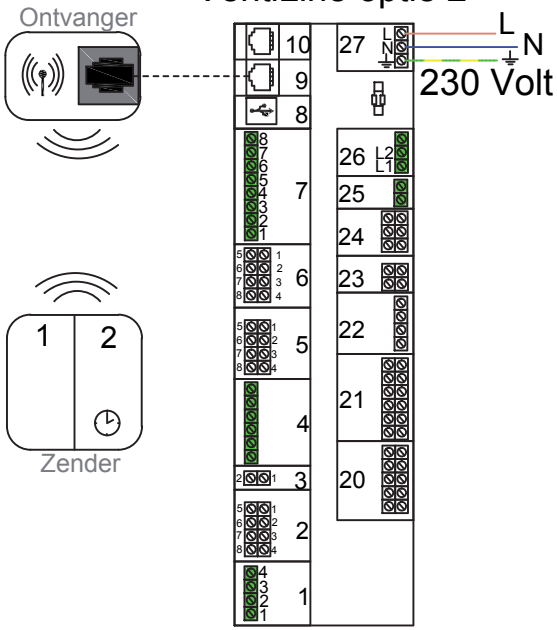

ModuLine**

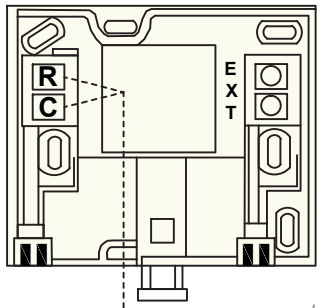

Easy Connect*

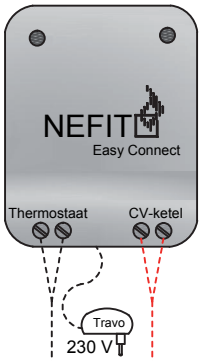

ProLine NxT

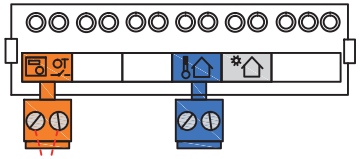

TrendLine, BaseLine II HRC

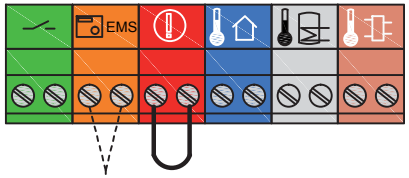

TopLine II HRC 25/30/45

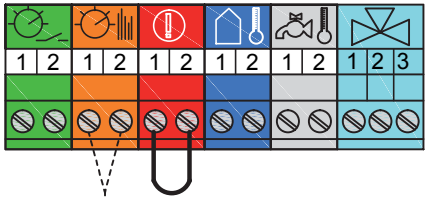

* ProLine NxT i.c.m. ModuLine Easy een Easy connect toepassen. Zie pagina 10/11.
** ML3000 niet toepasbaar icm Nefit ProLine NxT

VentiLine VA/W 1,4 C met ModuLine en Nefit HR(C)-ketel (cv1)

VentiLine VA/W 1,4 C met aan/uit thermostaat en Nefit HR(C)-ketel (cv4)

Hydraulisch schema
01-2017

Toepassing

Ruimteafhankelijke regeling met een Nefit VentiLine lucht/water warmtepomp en een aan/uit thermostaat en een Nefit HR(C)-ketel.
De VentiLine verzorgt de basis ventilatie van een woning met natuurlijke toevoer en mechanische afvoer. Ventilatiesysteem C.

Omschrijving

cv-4 - kamerthermostaat
Hier wordt warmtevraag verkregen d.m.v. een 24 V aan/uit kamerthermostaat die het cv-toestel en de ventilatiewarmtepomp aanstuurt. Bij het ontstaan van warmtevraag zal eerst de ventilatiewarmtepomp warmte gaan produceren. Door instellen van een wachttijd (10 tot 90 minuten) komt het cv-toestel na het verstrijken van deze wachttijd in bedrijf. Gezamenlijk wordt de gevraagde warmte geleverd door het cv-toestel en de ventilatiewarmtepomp. Bij het bereiken van de gevraagde warmte wordt het cv-toestel als eerste uitgezet en blijft de ventilatiewarmtepomp via de ingestelde nadraaitijd (1 tot 10 uren) in bedrijf.
Waterzijdig inregelen is het optimaliseren van de volumestromen naar radiatoren, zodat naar elke radiator op de juiste snelheid de juiste hoeveelheid water stroomt die nodig is om de ontwerptemperatuur in de ruimte te realiseren. Waterzijdig inregelen is essentieel voor het goed functioneren van de verwarmingsinstallatie.
Om het huis comfortabel en correct te ventileren dient de installatie luchtzijdig ingeregeld te worden. Voor het luchtzijdig inregelen dient de ventilatiehoeveelheid minimaal aan het bouwbesluit te voldoen.

Nefit onderdelen	Artikelnummers
- 1x Nefit VentiLine VA/W 1.4C	7746901585
Indien Nefit HRCketel	
- 1x TopLine II HRC	Diverse types
of ProLine NxT	Diverse types
of TrendLine II HRC	Diverse types
of BaseLine II HRC	Diverse types
of 9000i HR	Diverse types
Optie	
- 1x RF-zenderschakelaar	7746901605
- 1x RF-ontvanger	7746901604
- 1x Dak- of geveldoorvoer	Diverse types

Instellingen

- Waterzijdig en luchtzijdig inregelen.

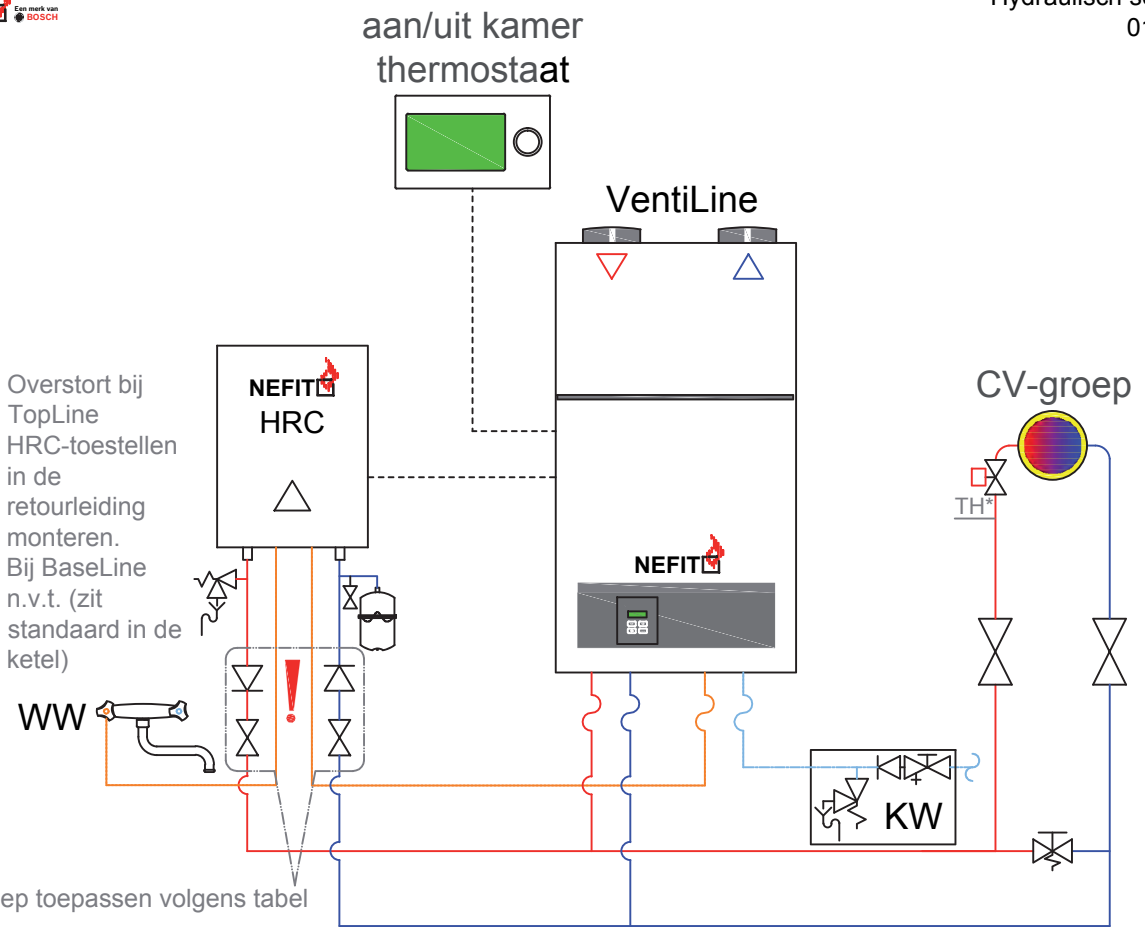

* Toestel	Terugslagklep
- TrendLine (II)	geen
- ProLine (NxT)	geen
- BaseLine (II)	geen
- TopLine (II) HR	Aanvoer
- TopLine (II) Auqapower	Aanvoer
- TopLine Compact	Retour
- SmartLine	Retour
- EcomLine Classic	Aanvoer
- EcomLine Excellent	Aanvoer
- EcomLine Economy	Retour

! Voor een goede werking is het belangrijk dat de hydraulisch installatieweerstand afgestemd is op het installatiedebiet.
Tijdens combibedrijf (HR ketel en Ventiline beiden in bedrijf) moet de installatieweerstand onder alle omstandigheden beneden de 25kPa blijven.
Voor meer informatie neem contact op met presales@nefit.nl

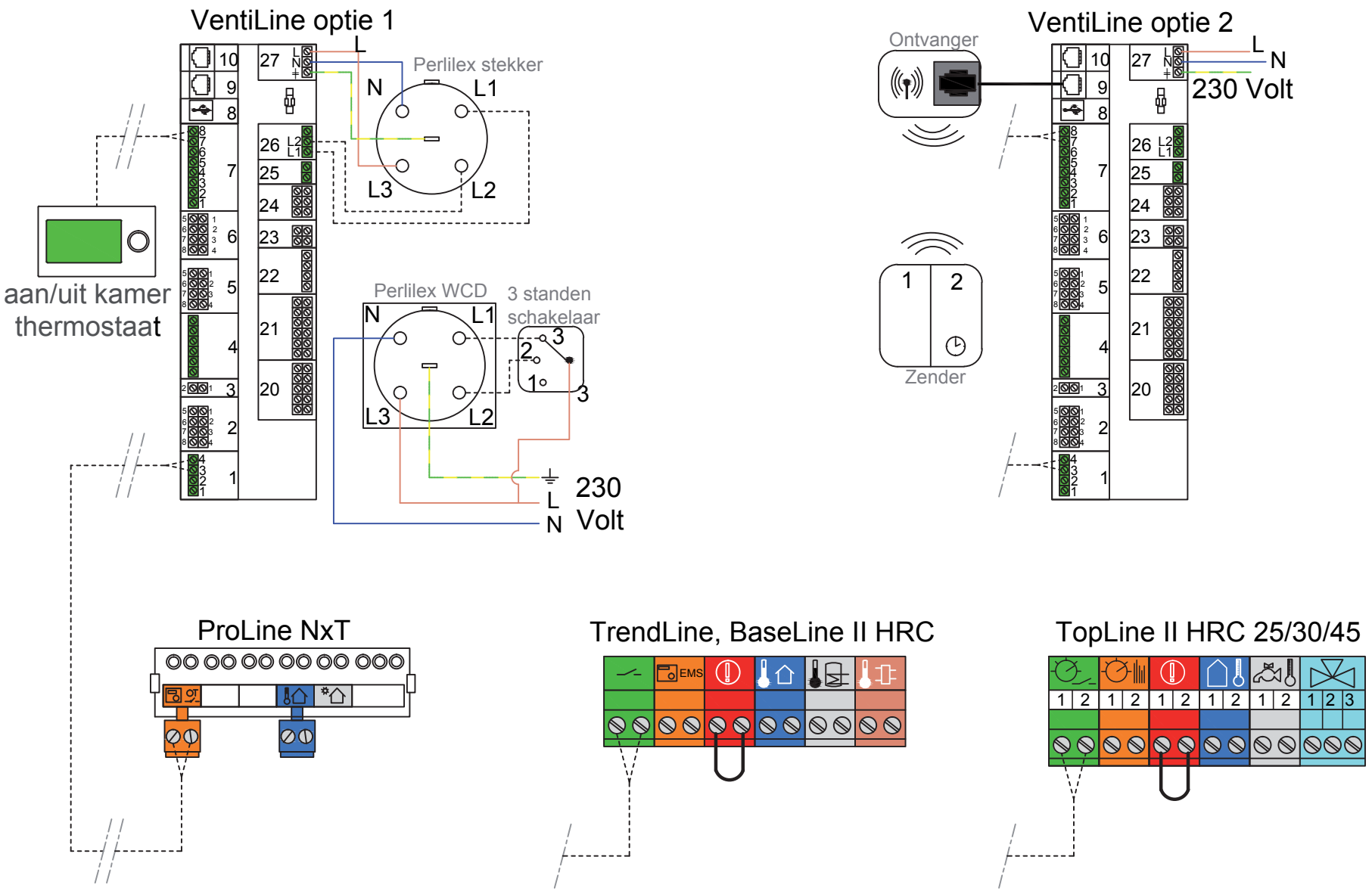

VentiLine VA/W 1,4 C met aan/uit thermostaat en TopLine-, TrendLine-, ProLine- of BaseLine HRC-ketel (cv4)

EnviLine II Tower-Solar Split warmtepomp

Toepassing

All-electric EnviLine II Tower Solar Split opstelling: Weersafhankelijke regeling van een Nefit EnviLine II Tower Solar Split (lucht/water warmtepomp met geïntrigeerde boiler plus Solar ondersteuning).

Omschrijving

De all-electric Tower Solar Split warmtepomp installatie bestaat uit een binnenunit met geïntrigeerde boiler(190l) plus Solar ondersteuning, buitenunit, buffervat en zonnecollectoren plus regeling en pompgroep. De binnenunit wordt aangesloten op het lage temperatuur cv-systeem. In het CV systeem wordt de buffer geplaatst. De binnen- en buitenunits zijn met elkaar verbonden door een aanvoer en een retourleiding voor koudemiddel. De buitenunit onttrekt warmte aan de omgeving en waardeert deze op naar een hogere temperatuur. De binnenunit geeft deze warmte af aan het cv water of de geïntrigeerde boiler. Indien de warmtepomp niet voldoende vermogen kan leveren wordt dit door middel van een elektrisch element naverwarmd. De zonnecollectoren worden met de pompunit op de Solar spiraal van de boiler aangesloten en geregeld door de zonneboilerregeling.
Het systeem als geheel is modulerend, wat betekent dat de werking voortdurend wordt afgestemd op de warmtevraag. De binnenunit is uitgerust met intelligente software die dit systeem aanstuurt. De aansturing gebeurd op basis van een weersafhankelijke regeling.
Waterzijdig inregelen is het optimaliseren van de volumestromen naar de CV installatie, zodat naar de cv installatie de juiste hoeveelheid water stroomt die nodig is om de ontwerptemperatuur in de ruimte te realiseren. Waterzijdig inregelen is essentieel voor het goed functioneren van de verwarmingsinstallatie.

Nefit onderdelen	Artikelnummers
- 1x Nefit EnviLine II Split TS-S/T	Diverse types (incl.T0+T1)
Regeling	
- 1x ModuLine 1000H	7738111005 (indien koelen)
- 1x Dauwpuntvoeler (MK2)	7747204698 (indien koelen)
- 1x CANbus kabel 15m/30m	8738206183/8738206184
Overige	
- 1x Nefit 50 liter buffervat (≤9kW)	7716161062
- 1x Nefit 120 liter buffervat (≥12kW)	8718542920
- 1x Koudemiddelleiding 20m	7748000688
- 1x SolarLine package onderdaks*	7736701186 (incl. MS100)
* te combineren met bovendaksset 1 of 2 collectoren. Zie prijslijst.	
- 1x Vorstbeveiligingcondensafvoer	7748000318
- 1x Vloerbeugel (grond opstelling)	7716161065
of Ophangbeugel (gevel opstelling)	7747222358 (alleen 3-9kW)
- 1x Condensopvangbak (i.c.m. gevel)	8738204655
- 1x HS25/6 pompgroepunit	8718599200
Optie	
- 1x IP module	8718590852
- 1x Montage plaat	8738205073

Instellingen

- In de binnenunit taal, datum, tijd, type warmtepomp, bedrijfsmodus, schakeltijden en stooklijn invoeren (HMC300).
- CV installatie waterzijdig inregelen.

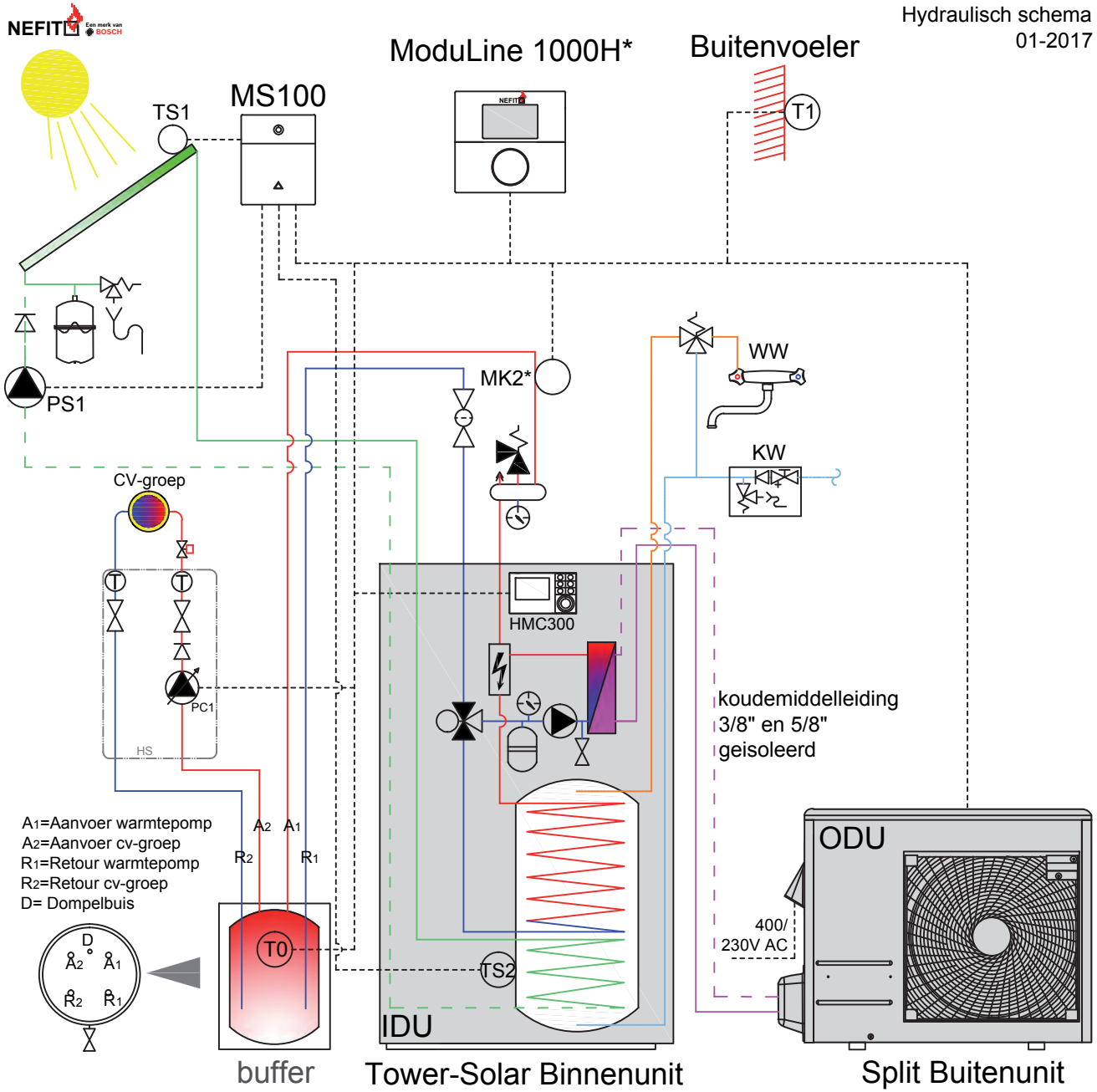

* optie: Moduline 1000H vereist bij ruimtecompensatie en/of koeling, dauwpuntvoeler (MK2) aanbevolen bij koeling.

EnviLine II Tower-Solar Binnenunit

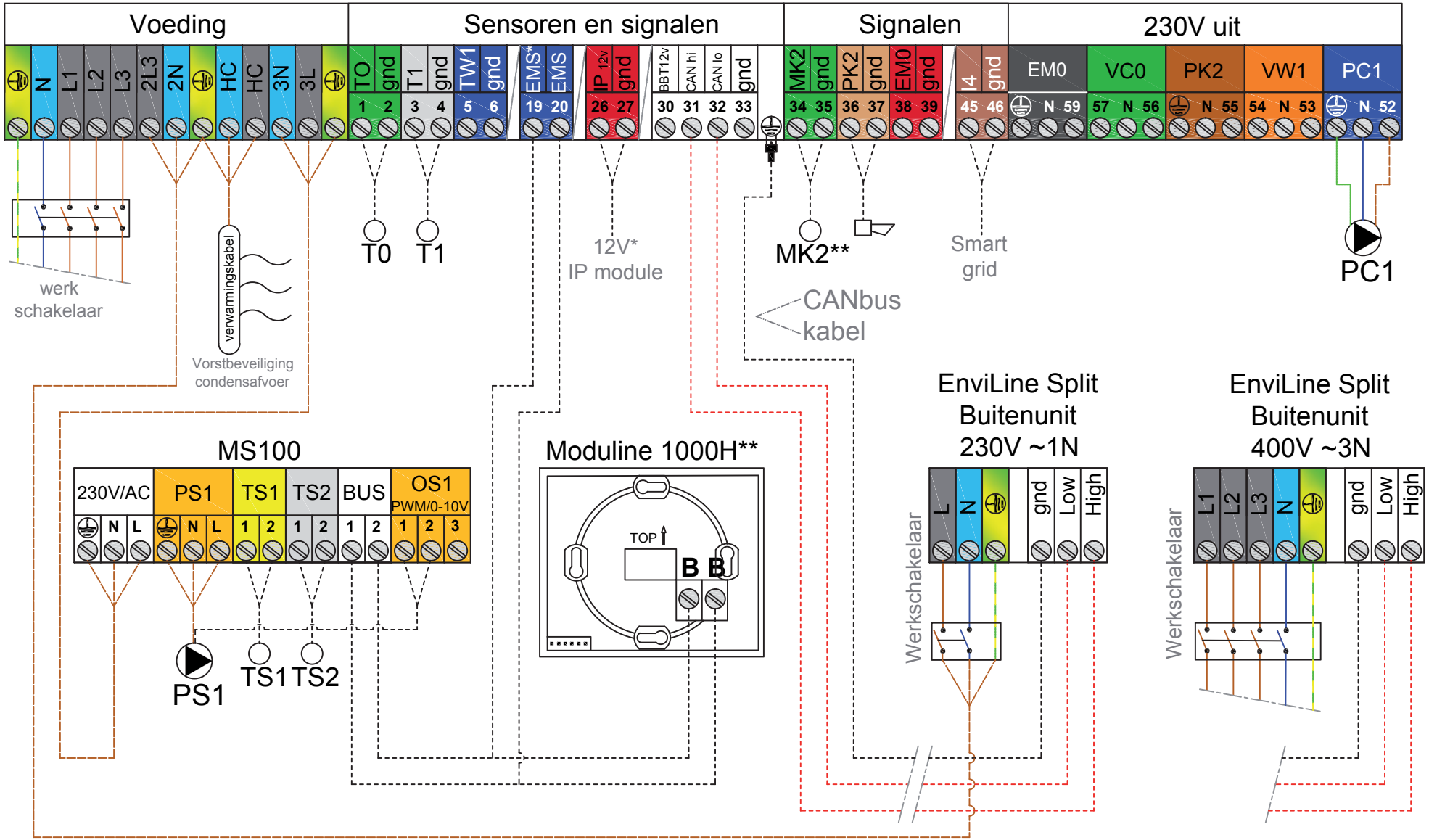

* optie

**Moduline 1000H vereist bij ruimtecompensatie en/of koeling, dauwpuntvoeler (MK2) aanbevolen bij koeling.

---------- polariteitsgevoelig

EnviLine II Tower-Solar Monoblock warmtepomp

Toepassing

All-electric EnviLine II Tower Solar Monoblock opstelling:
Weersafhankelijke regeling van een Nefit EnviLine II Tower Solar Monoblock (lucht/water warmtepomp met geïntrigeerde boiler plus Solar ondersteuning).

Omschrijving

De all-electric Tower Solar Monoblock warmtepomp installatie bestaat uit een binnenunit met geïntrigeerde boiler(190l) plus Solar ondersteuning, buitenunit, buffervat en zonnecollectoren plus regeling en pompgroep. De binnenunit wordt aangesloten op het lage temperatuur cv-systeem. In het CV systeem wordt de buffer geplaatst. De binnen- en buitenunits zijn met elkaar verbonden door een cv aanvoerwater en een cv retourwaterleiding. De buitenunit onttrekt warmte aan de omgeving en waardeert deze op naar een hogere temperatuur. De binnenunit geeft deze warmte af aan het cv water of de boiler. Indien de warmtepomp niet voldoende vermogen kan leveren wordt dit door middel van een elektrisch element naverwarmd.
De zonnecollectoren worden met de pompunit op de Solar spiraal van de boiler aangesloten en geregeld door de zonneboilerregeling.
Het systeem als geheel is modulerend, wat betekent dat de werking voortdurend wordt afgestemd op de warmtevraag. De binnenunit is uitgerust met intelligente software die dit systeem aanstuurt. De aansturing gebeurd op basis van een weersafhankelijke regeling.
Waterzijdig inregelen is het optimaliseren van de volumestromen naar de CV installatie, zodat naar de cv installatie de juiste hoeveelheid water stroomt die nodig is om de ontwerptemperatuur in de ruimte te realiseren. Waterzijdig inregelen is essentieel voor het goed functioneren van de verwarmingsinstallatie.

Nefit onderdelen	Artikelnummers
- 1x Nefit EnviLine II Monoblock TS-S/T	Diverse types (incl.T0+T1)
Regeling	
- 1x ModuLine 1000H	7738111005 (indien koelen)
- 1x Dauwpuntvoeler (MK2)	7747204698 (indien koelen)
- 1x CANbus kabel 15m/30m	8738206183/8738206184
Overige	
- 1x 3-wegklep (VCO)	8738201411
- 1x Nefit 50 liter buffervat (≤9kW)	7716161062
- 1x Nefit 120 liter buffervat (≥12kW)	8718542920
- 1x Installatiepakket	8733706338
- 1x Afdekkap 5-9/13-17kW	8738205044/8738205045
- 1x Rooster 5-9/13-17kW	8738206294/8738206295
- 1x Vorstbeveiligingcondensafvoer	7748000318
- 1x HS25/6 pompgroepunit	8718599200
- 1x SolarLine package onderdaks*	7736701186 (incl. MS100)

* te combineren met bovendaksset 1 of 2 collectoren. Zie prijslijst.

Instellingen

- In de binnenunit taal, datum, tijd, type warmtepomp, bedrijfsmodus, schakeltijden en stooklijn invoeren (HMC300).
- CV installatie waterzijdig inregelen.

Hydraulisch schema
01-2017

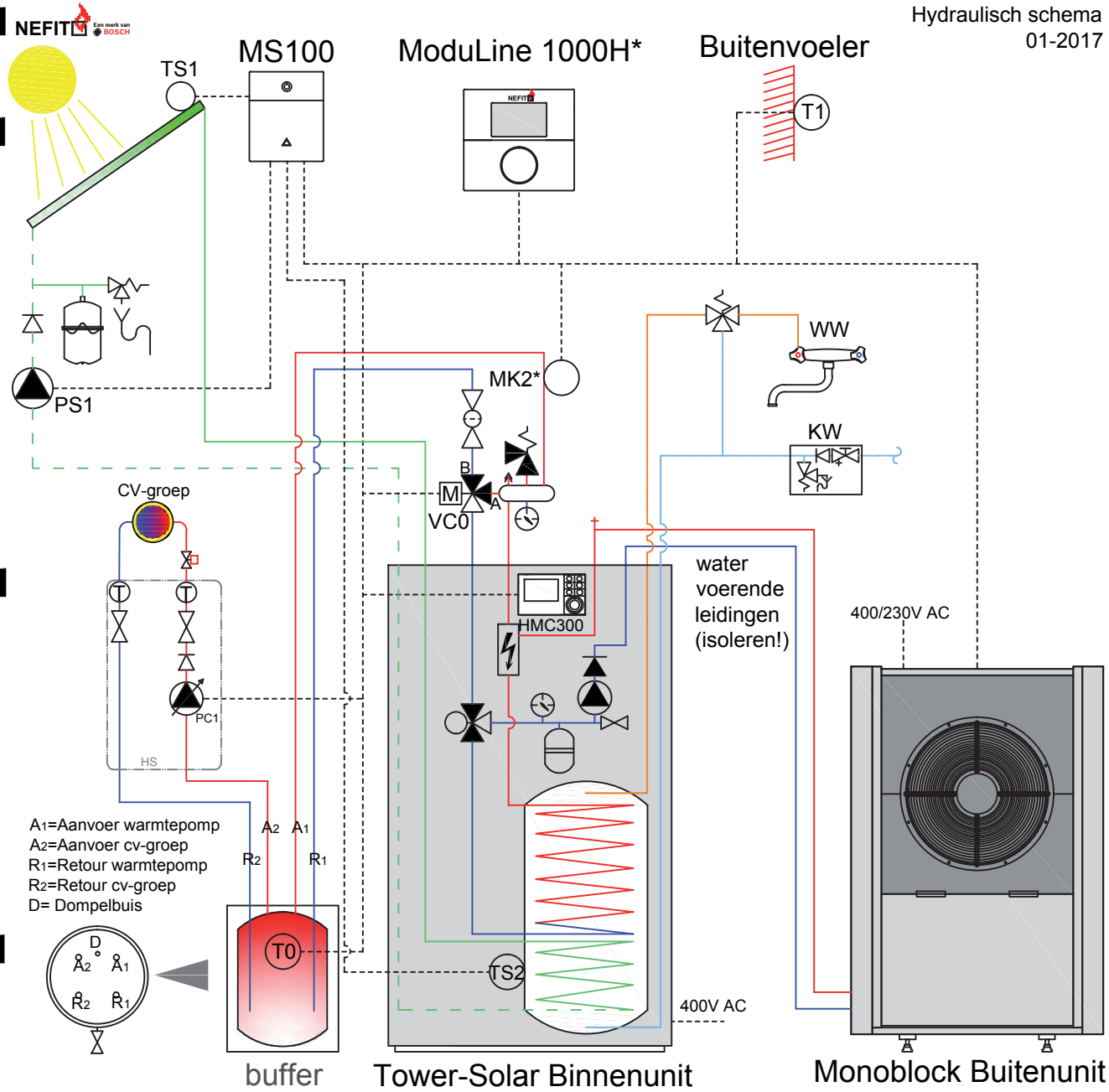

* optie: Moduline 1000H vereist bij ruimtecompensatie en/of koeling, dauwpuntvoeler (MK2) aanbevolen bij koeling.

EnviLine II Tower-Solar Binnenunit

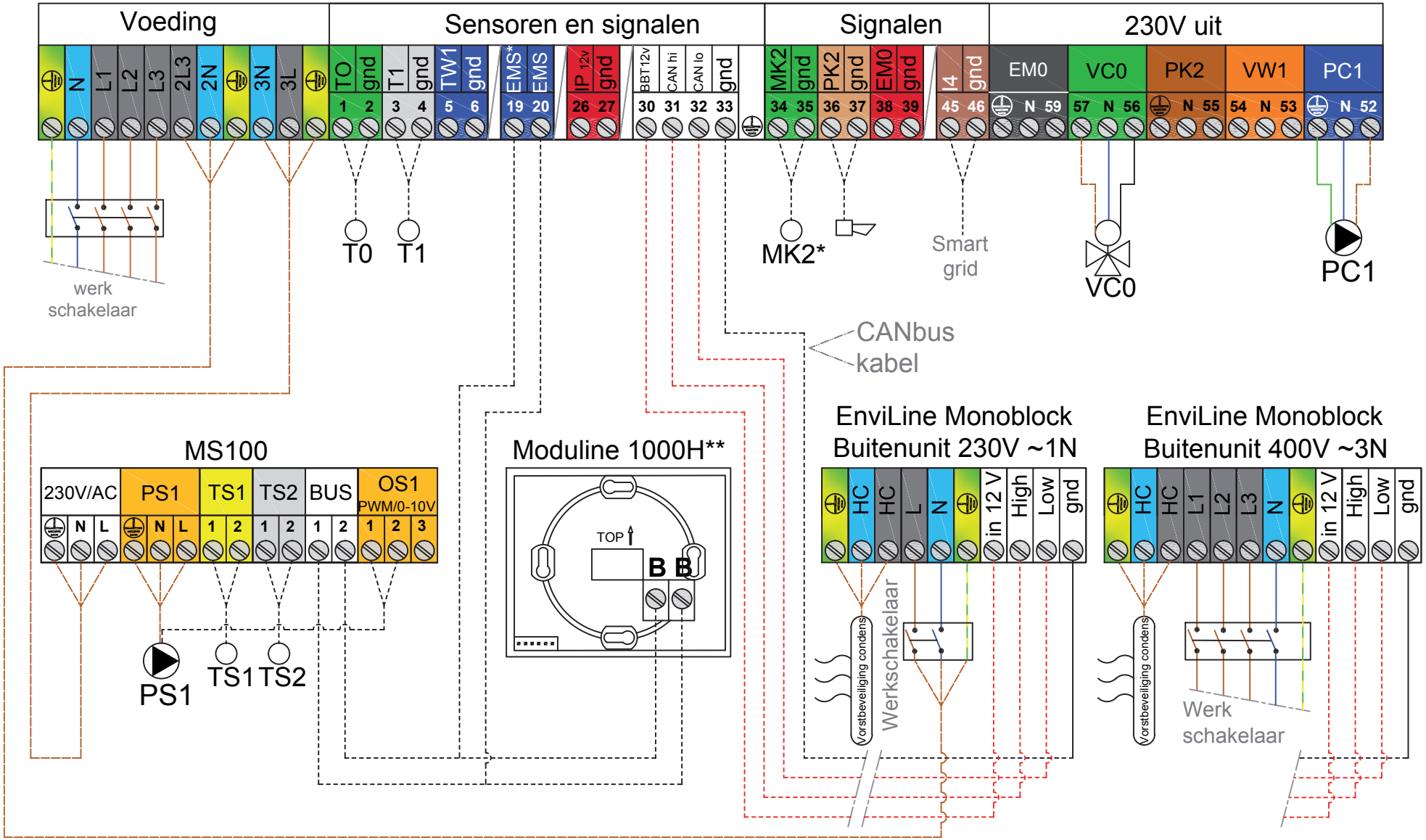

* optie: Moduline 1000H vereist bij ruimtecompensatie en/of koeling, dauwpuntvoeler (MK2) aanbevolen bij koeling.

---------- polariteitsgevoelig

EnviLine II Tower Split warmtepomp

Toepassing

All-electric EnviLine II Tower Split opstelling: Weersafhankelijke regeling van een Nefit EnviLine II Tower Split (lucht/water warmtepomp met geïntrigeerde boiler).

Omschrijving

De all-electric Tower Split warmtepomp installatie bestaat uit een binnenunit met geïntrigeerde boiler(190l) , buitenunit en een buffervat. De binnenunit wordt aangesloten op het lage temperatuur cv-systeem. In het CV systeem wordt de buffer geplaatst. De binnen- en buitenunits zijn met elkaar verbonden door een aanvoer en een retourleiding voor koudemiddel. De buitenunit onttrekt warmte aan de omgeving en waardeert deze op naar een hogere temperatuur. De binnenunit geeft deze warmte af aan het cv water of de geïntrigeerde boiler. Indien de warmtepomp niet voldoende vermogen kan leveren wordt dit door middel van een elektrisch element na verwarmd.
Het systeem als geheel is modulerend, wat betekent dat de werking voortdurend wordt afgestemd op de warmtevraag. De binnenunit is uitgerust met intelligente software die dit systeem aanstuurt. De aansturing gebeurd op basis van een weersafhankelijke regeling.
Waterzijdig inregelen is het optimaliseren van de volumestromen naar de CV installatie, zodat naar de cv installatie de juiste hoeveelheid water stroomt die nodig is om de ontwerptemperatuur in de ruimte te realiseren. Waterzijdig inregelen is essentieel voor het goed functioneren van de verwarmingsinstallatie.

Nefit onderdelen	Artikelnummers
- 1x Nefit EnviLine II Split T-S/T	Diverse types (incl.T0+T1)
Regeling	
- 1x ModuLine 1000H	7738111005 (indien koelen)
- 1x Dauwpuntvoeler (MK2)	7747204698 (indien koelen)
- 1x CANbus kabel 15m/30m	8738206183/8738206184
Overige	
- 1x Nefit 50 liter buffervat (≤9kW)	7716161062
- 1x Nefit 120 liter buffervat (≥12kW)	8718542920
- 1x Koudemiddelleiding 20m	7748000688
- 1x Vorstbeveiligingcondensafvoer	7748000318
- 1x Vloerbeugel (grond opstelling)	7716161065
of Ophangbeugel (gevel opstelling)	7747222358 (alleen 3-9kW)
- 1x Condensopvangbak (i.c.m. gevel)	8738204655
- 1x HS25/6 pompgroepunit	8718599200
Optie	
- 1x IP module	8718590852
- 1x Montage plaat	8738205073

Instellingen

- In de binnenunit taal, datum, tijd, type warmtepomp, bedrijfsmodus, schakeltijden en stooklijn invoeren (HMC300).
- CV installatie waterzijdig inregelen.

Hydraulisch schema
01-2017

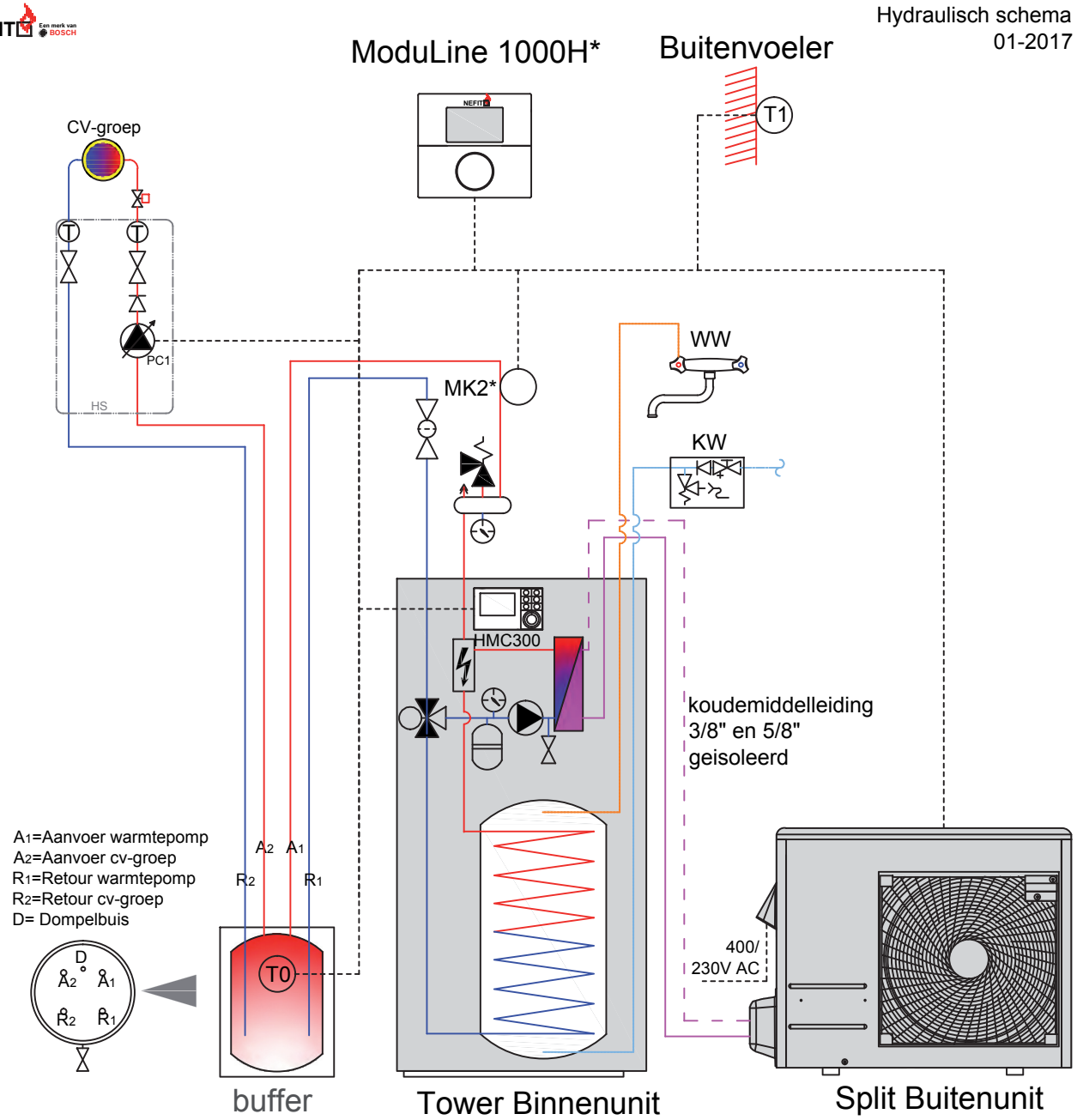

* optie: Moduline 1000H vereist bij ruimtecompensatie en/of koeling, dauwpuntvoeler (MK2) aanbevolen bij koeling.

EnviLine II Tower Binnenunit

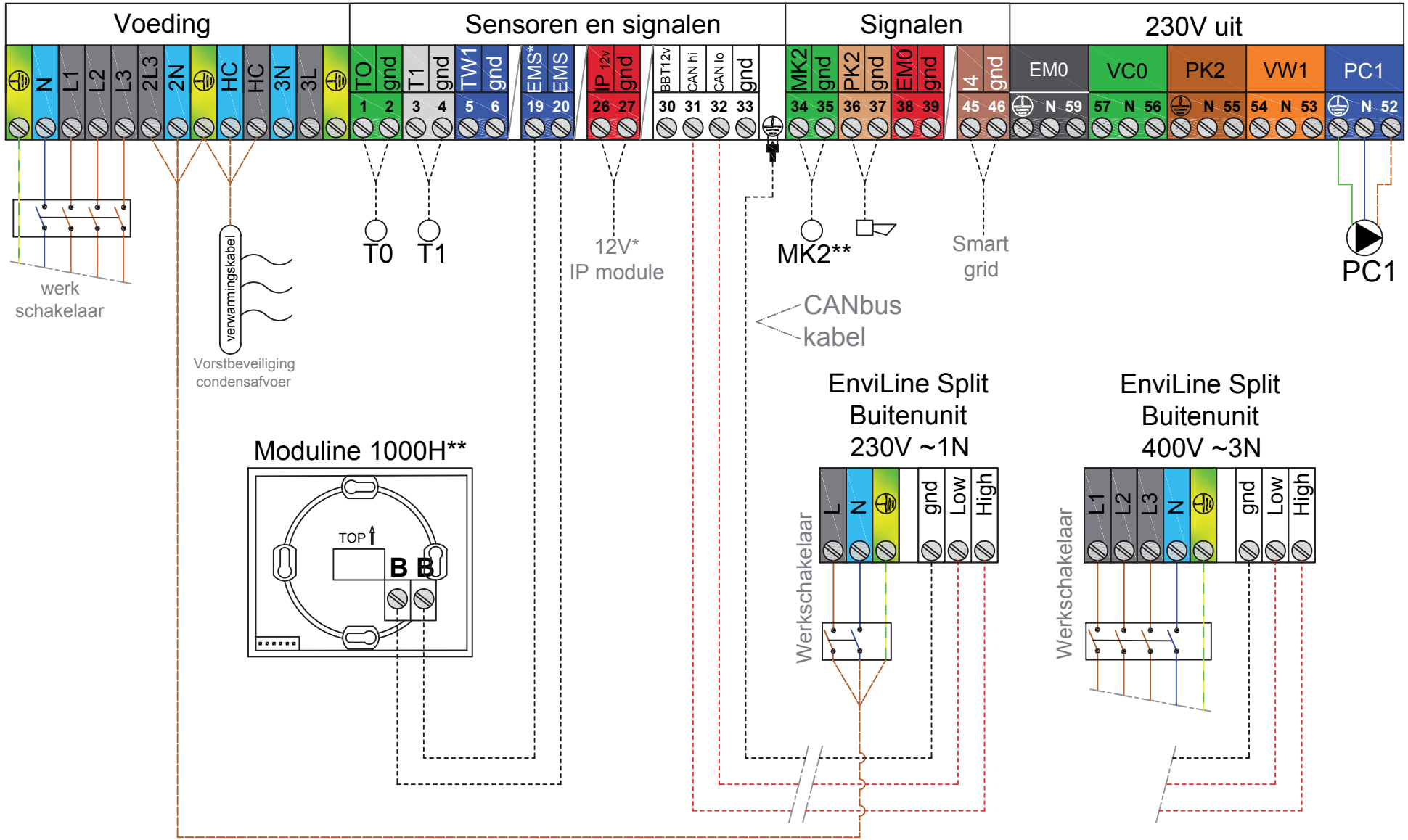

* optie
**Moduline 1000H vereist bij ruimtecompensatie en/of koeling, dauwpuntvoeler (MK2) aanbevolen bij koeling.
---------- polariteitsgevoelig

EnviLine II Tower Monoblock warmtepomp

NEFIT Een merk van BOSCH

Hydraulisch schema
01-2017

Toepassing

All-electric EnviLine II Tower Monoblock opstelling: Weersafhankelijke regeling van een Nefit EnviLine II Tower Monoblock (lucht/water warmtepomp met geïntrigeerde boiler).

Omschrijving

De all-electric Tower Monoblock warmtepomp installatie bestaat uit een binnenunit met geïntrigeerde boiler(190l), buitenunit en een buffervat. De binnenunit wordt aangesloten op het lage temperatuur cv-systeem. In het CV systeem wordt de buffer geplaatst. De binnen- en buitenunits zijn met elkaar verbonden door een cv aanvoerwater en een cv retourwaterleiding. De buitenunit onttrekt warmte aan de omgeving en waardeert deze op naar een hogere temperatuur. De binnenunit geeft deze warmte af aan het cv water of de geïntrigeerde boiler. Indien de warmtepomp niet voldoende vermogen kan leveren wordt dit door middel van een elektrisch element na verwarmd.
Het systeem als geheel is modulerend, wat betekent dat de werking voortdurend wordt afgestemd op de warmtevraag. De binnenunit is uitgerust met intelligente software die dit systeem aanstuurt. De aansturing gebeurd op basis van een weersafhankelijke regeling.
Waterzijdig inregelen is het optimaliseren van de volumestromen naar de CV installatie, zodat naar de cv installatie de juiste hoeveelheid water stroomt die nodig is om de ontwerptemperatuur in de ruimte te realiseren. Waterzijdig inregelen is essentieel voor het goed functioneren van de verwarmingsinstallatie.

Nefit onderdelen	Artikelnummers
- 1x Nefit EnviLine II Monoblock T-S/T	Diverse types (incl.T0+T1)
Regeling	
- 1x ModuLine 1000H	7738111005 (indien koelen)
- 1x Dauwpuntvoeler (MK2)	7747204698 (indien koelen)
- 1x CANbus kabel 15m/30m	8738206183/8738206184
Overige	
- 1x 3-wegklep (VCO)	8738201411
- 1x Nefit 50 liter buffervat (≤9kW)	7716161062
- 1x Nefit 120 liter buffervat (≥12kW)	8718542920
- 1x Installatiepakket	8733706338
- 1x Afdekkap 5-9/13-17kW	8738205044/8738205045
- 1x Rooster 5-9/13-17kW	8738206294/8738206295
- 1x Vorstbeveiligingcondensafvoer	7748000318
- 1x HS25/6 pompgroepunit	8718599200

Instellingen

- In de binnenunit taal, datum, tijd, type warmtepomp, bedrijfsmodus, schakeltijden en stooklijn invoeren (HMC300).
- CV installatie waterzijdig inregelen.

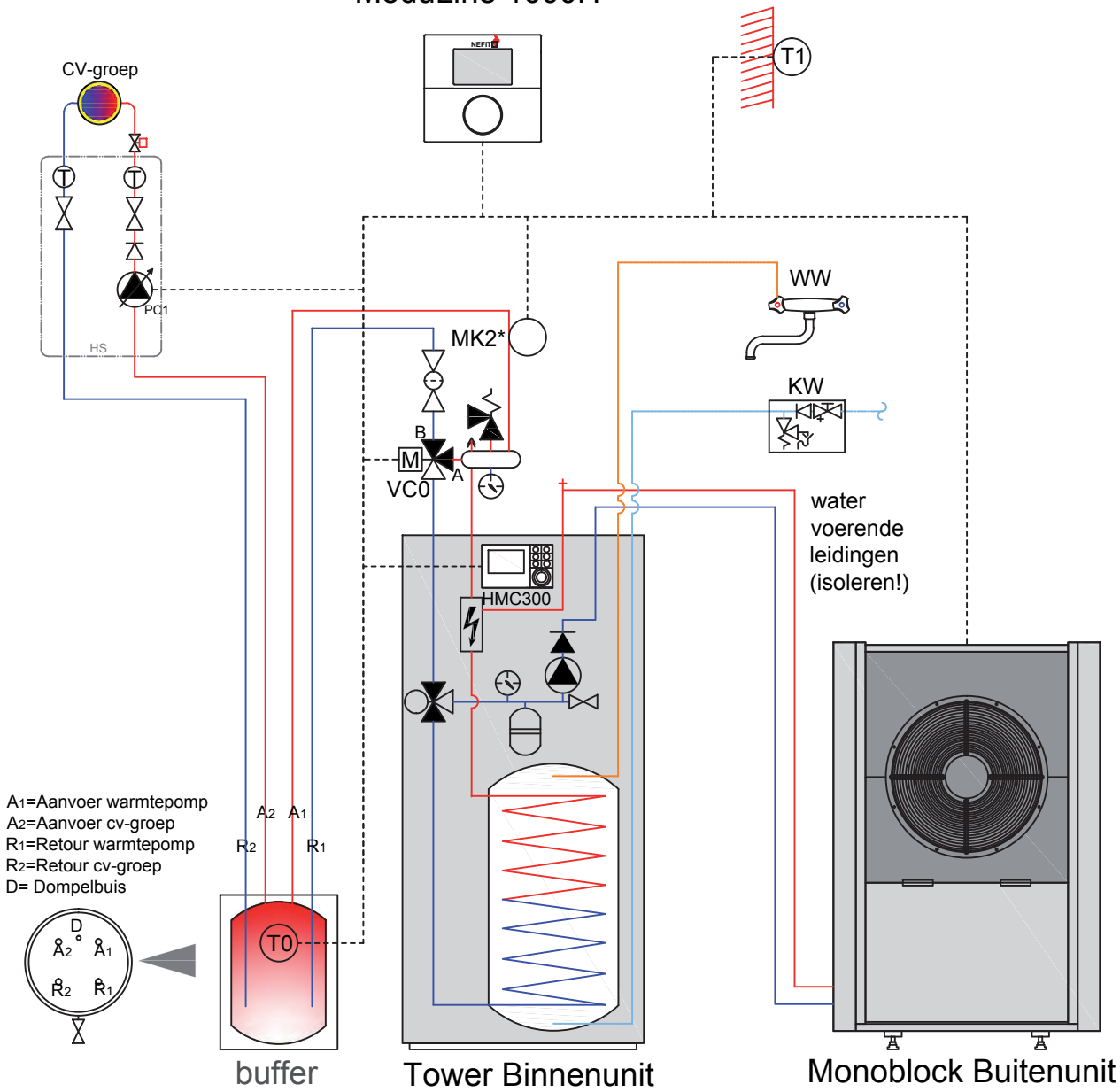

* optie: Moduline 1000H vereist bij ruimtecompensatie en/of koeling, dauwpuntvoeler (MK2) aanbevolen bij koeling.

EnviLine II Tower Binnenunit

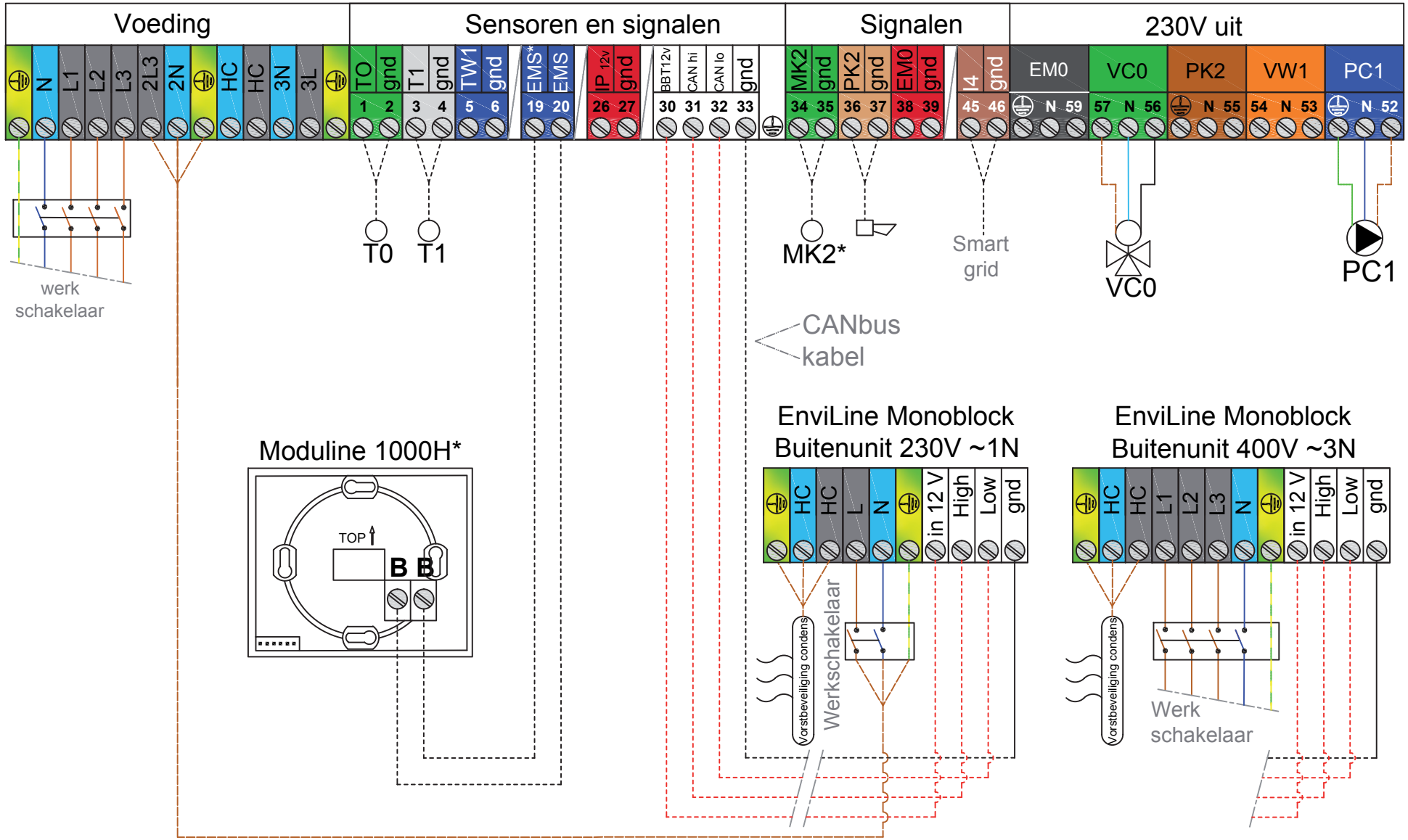

* optie: Moduline 1000H vereist bij ruimtecompensatie en/of koeling, dauwpuntvoeler (MK2) aanbevolen bij koeling.

---------- polariteitsgevoelig

EnviLine II All-electric Split warmtepomp met een HR 200/300 boiler

Toepassing

All-electric EnviLine II Split met losse boiler opstelling: Weersafhankelijke regeling van een Nefit EnviLine II Split (lucht/water warmtepomp) in combinatie met een HR boiler.

Omschrijving

De all-electric warmtepomp installatie bestaat uit een binnenunit , buitenunit, buffervat en een HR boiler. De binnenunit wordt aangesloten op het lage temperatuur cv-systeem. In het CV systeem wordt de buffer geplaatst. De binnen- en buitenunits zijn met elkaar verbonden door een aanvoer en een retourleiding voor koudemiddel. De buitenunit onttrekt warmte aan de omgeving en waardeert deze op naar een hogere temperatuur. De binnenunit geeft deze warmte af aan de cv water of HR boiler. Indien de warmtepomp niet voldoende vermogen kan leveren wordt dit door middel van een elektrisch element na verwarmd.
Het systeem als geheel is modulerend, wat betekent dat de werking voortdurend wordt afgestemd op de warmtevraag. De binnenunit is uitgerust met intelligente software die dit systeem aanstuurt. De aansturing gebeurd op basis van een weersafhankelijke regeling.
Waterzijdig inregelen is het optimaliseren van de volumestromen naar de CV installatie, zodat naar de cv installatie de juiste hoeveelheid water stroomt die nodig is om de ontwerptemperatuur in de ruimte te realiseren. Waterzijdig inregelen is essentieel voor het goed functioneren van de verwarmingsinstallatie.

Nefit onderdelen	Artikelnummers
- 1x Nefit EnviLine II Split E-S/T	Diverse types (incl.T0,T1+TW)
Regeling	
- 1x ModuLine 1000H	7738111005 (indien koelen)
- 1x Dauwpuntvoeler (MK2)	7747204698 (indien koelen)
- 1x CANbus kabel 15m/30m	8738206183/8738206184
HR Boiler	
- 1x 3-wegklep (VW1)	8738204921
- 1x Boiler HR200	7748000723
of Boiler HR300	7748000724
Overige	
- 1x Nefit 50 liter buffervat (≤9kW)	7716161062
- 1x Nefit 120 liter buffervat (≥12kW)	8718542920
- 1x Koudemiddelleiding 20m	7748000688
- 1x Vorstbeveiligingcondensafvoer	7748000318
- 1x Vloerbeugel (grond opstelling)	7716161065
of Ophangbeugel (gevel opstelling)	7747222358 (alleen 3-9kW)
- 1x Condensopvangbak (i.c.m. gevel)	8738204655
- 1x HS25/6 pompgroepunit	8718599200
Optie	
- 1x IP module	8718590852
- 1x Montage plaat	8738205073

Instellingen

- In de binnenunit taal, datum, tijd, type warmtepomp, bedrijfsmodus, schakeltijden en stooklijn invoeren (HMC300).
- CV installatie waterzijdig inregelen.

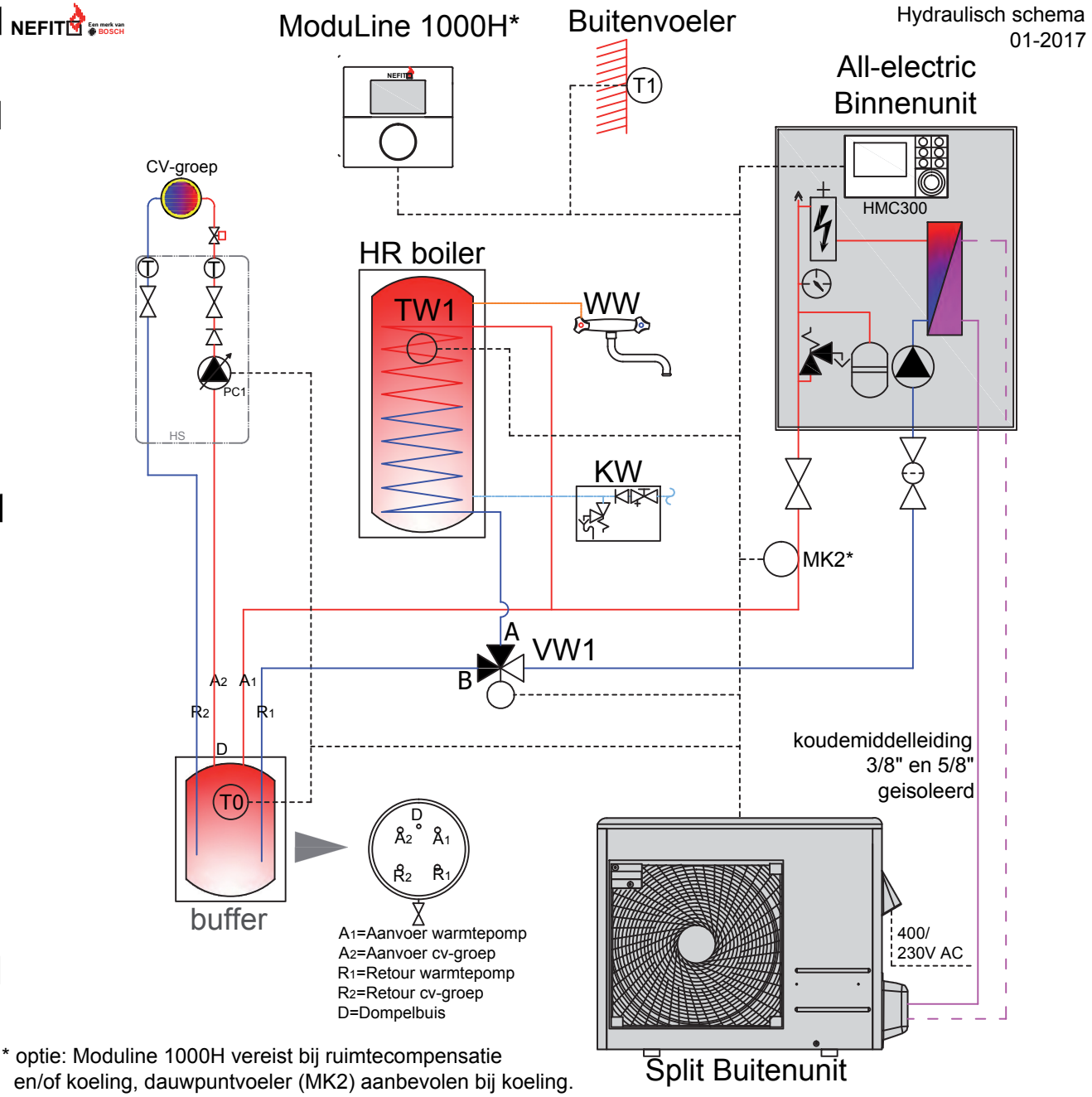

* optie: Moduline 1000H vereist bij ruimtecompensatie en/of koeling, dauwpuntvoeler (MK2) aanbevolen bij koeling.

EnviLine II All-electric Split Binnenunit

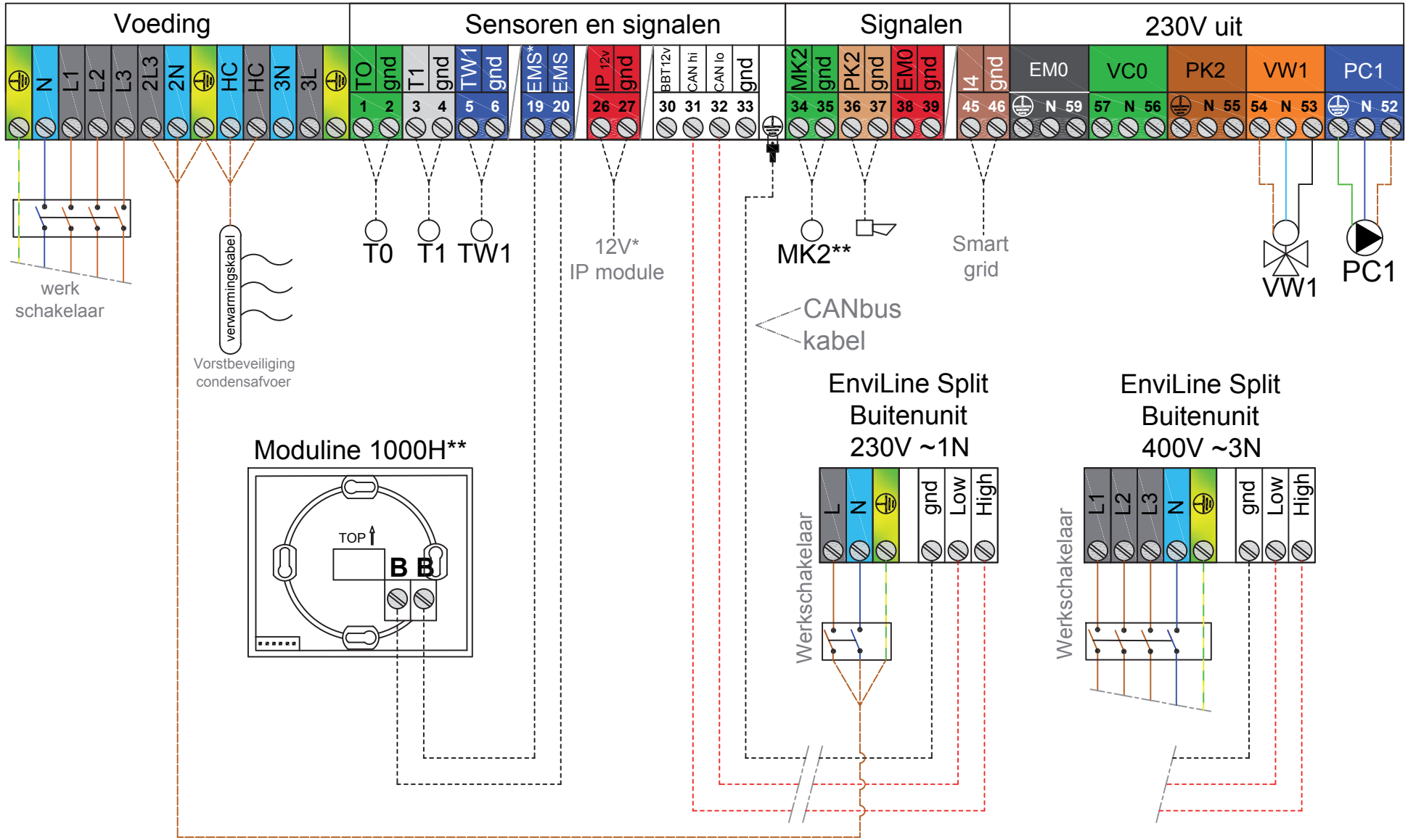

* optie

**Moduline 1000H vereist bij ruimtecompensatie en/of koeling, dauwpuntvoeler (MK2) aanbevolen bij koeling.

---------- polariteitsgevoelig

EnviLine II All-electric Split warmtepomp met een HR 200/300 boiler

EnviLine All-electric Monoblock warmtepomp met een HR 200/300 boiler

Toepassing

All-electric EnviLine II Monoblock met losse boiler opstelling:
Weersafhankelijke regeling van een Nefit EnviLine II Monoblock (lucht/water warmtepomp) in combinatie met een HR boiler.

Omschrijving

De all-electric warmtepomp installatie bestaat uit een binnenunit , buitenunit, buffervat en een HR boiler. De binnenunit wordt aangesloten op het lage temperatuur cv-systeem. In het CV systeem wordt de buffer geplaatst. De binnen- en buitenunits zijn met elkaar verbonden door een cv aanvoerwater en een cv retourwaterleiding. De buitenunit onttrekt warmte aan de omgeving en waardeert deze op naar een hogere temperatuur. De binnenunit geeft deze warmte af aan het cv water of de HR boiler. Indien de warmtepomp niet voldoende vermogen kan leveren wordt dit door middel van een elektrisch element na verwarmd.
Het systeem als geheel is modulerend, wat betekent dat de werking voortdurend wordt afgestemd op de warmtevraag. De binnenunit is uitgerust met intelligente software die dit systeem aanstuurt. De aansturing gebeurd op basis van een weersafhankelijke regeling.
Waterzijdig inregelen is het optimaliseren van de volumestromen naar de CV installatie, zodat naar de cv installatie de juiste hoeveelheid water stroomt die nodig is om de ontwerptemperatuur in de ruimte te realiseren. Waterzijdig inregelen is essentieel voor het goed functioneren van de verwarmingsinstallatie.

Nefit onderdelen	Artikelnummers
- 1x Nefit EnviLine II Monoblock E-S/T	Diverse types (incl.T0,T1 TW)
Regeling	
- 1x ModuLine 1000H	7738111005 (indien koelen)
- 1x Dauwpuntvoeler (MK2)	7747204698 (indien koelen)
- 1x CANbus kabel 15m/30m	8738206183/8738206184
HR Boiler	
- 1x 3-wegklep (VW1)	8738201411
- 1x Boiler HR200	7748000723
of Boiler HR300	7748000724
Overige	
- 1x 3-wegklep (VCO)	8738201411
-- 1x Nefit 50 liter buffervat (≤9kW)	7716161062
- 1x Nefit 120 liter buffervat (≥12kW)	8718542920
- 1x Installatiepakket	8733706338
- 1x Afdekkap 5-9/13-17kW	8738205044/8738205045
- 1x Rooster 5-9/13-17kW	8738206294/8738206295
- 1x Vorstbeveiligingcondensafvoer	7748000318
- 1x HS25/6 pompgroepunit	8718599200

Instellingen

- In de binnenunit taal, datum, tijd, type warmtepomp, bedrijfsmodus, schakeltijden en stooklijn invoeren (HMC300).
- CV installatie waterzijdig inregelen.

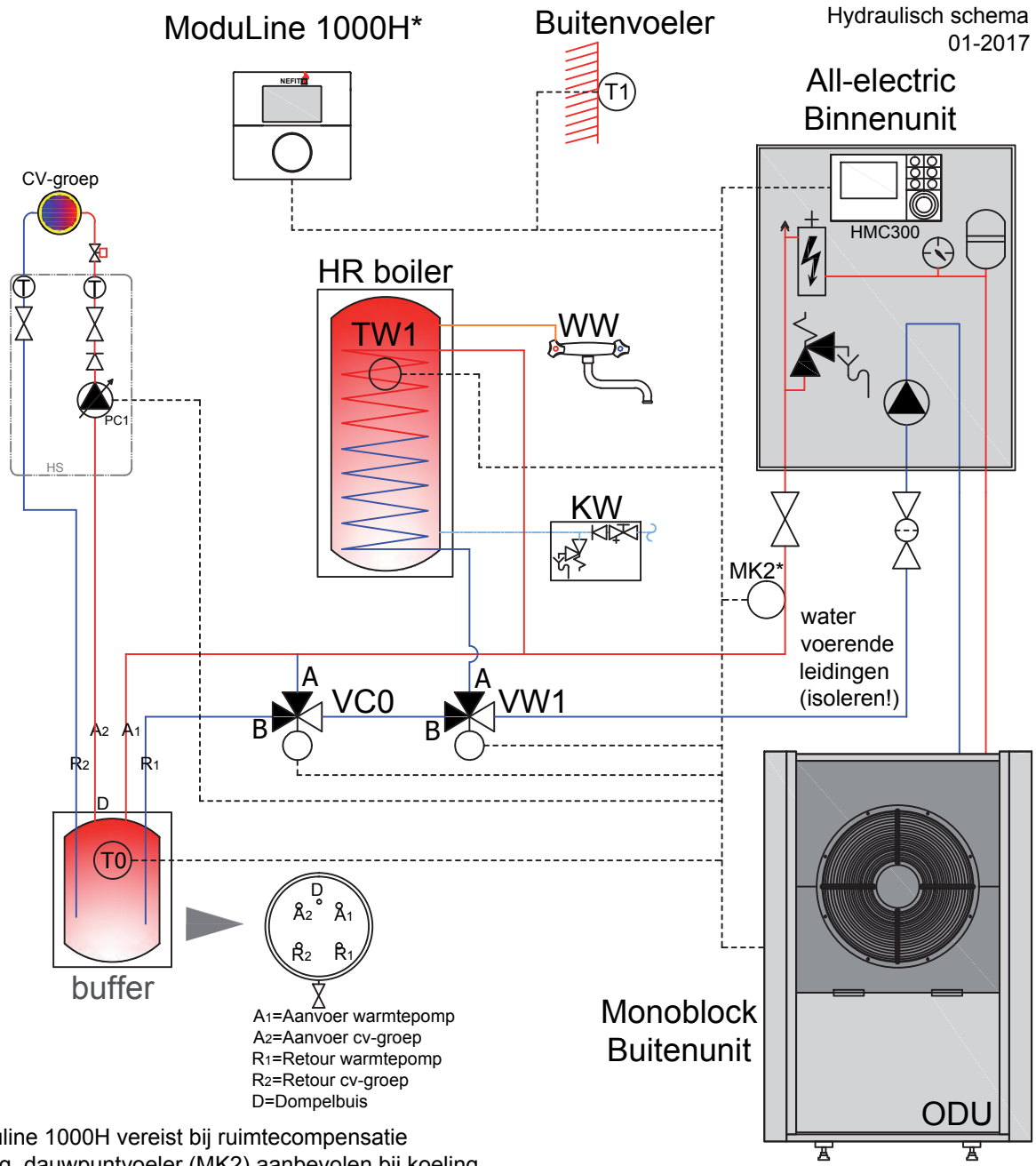

* optie: Moduline 1000H vereist bij ruimtecompensatie en/of koeling, dauwpuntvoeler (MK2) aanbevolen bij koeling.

EnviLine II All-electric Binnenunit

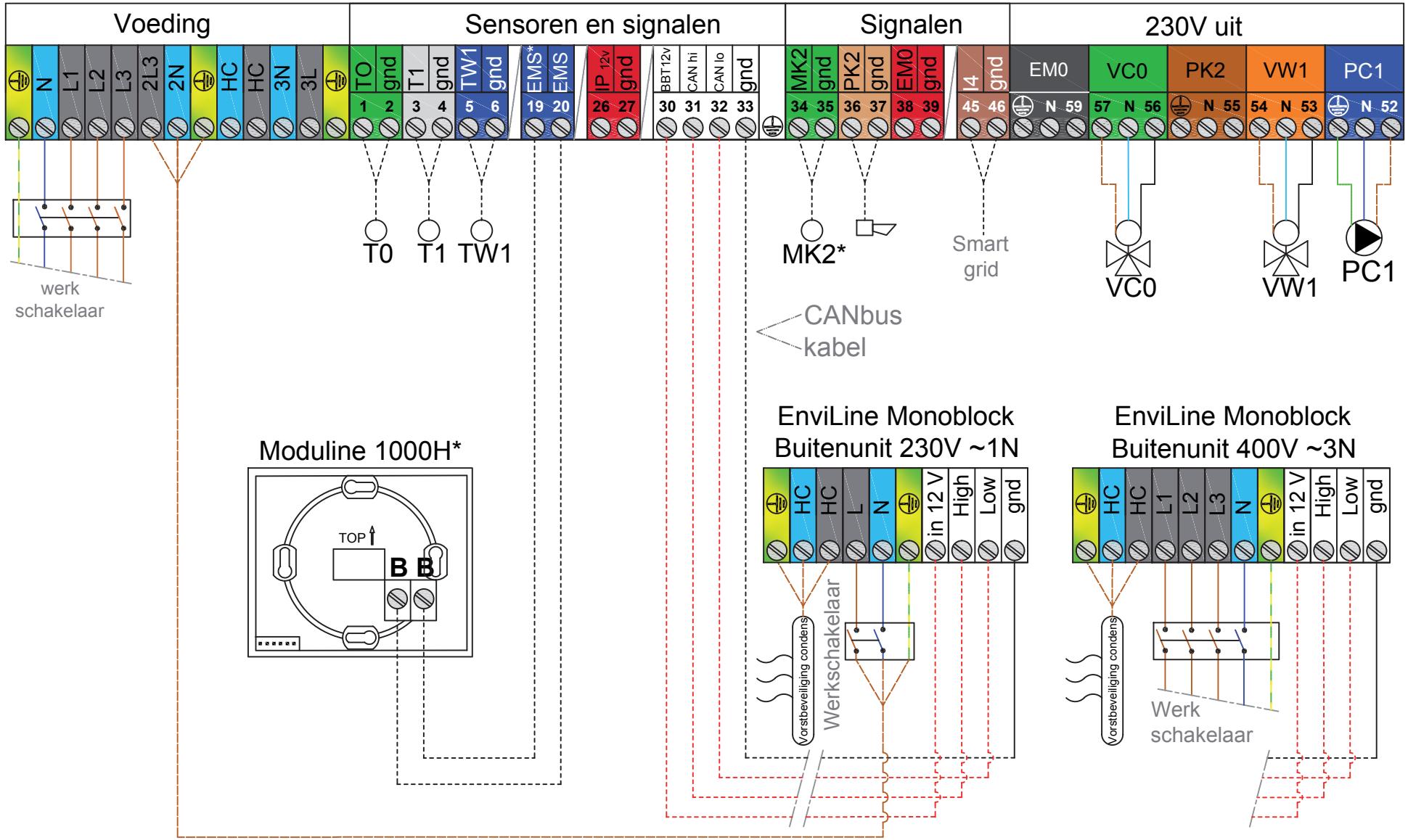

* optie: Moduline 1000H vereist bij ruimtecompensatie en/of koeling, dauwpuntvoeler (MK2) aanbevolen bij koeling.

---------- polariteitsgevoelig

EnviLine All-electric Monoblock warmtepomp met een HR 200/300 boiler

EnviLine II Bivalent Split warmtepomp met een HR(C) ketel

Toepassing

Bivalente EnviLine II Split opstelling: Weersafhankelijke regeling van een Nefit EnviLine II Split (lucht/water warmtepomp) in combinatie met een TopLine HR(C)-, TrendLine HRC-, BaseLine HRC-ketel of ProLine HRC-ketel of 9000i HR ketel.

Omschrijving

De Bivalente warmtepomp installatie bestaat uit een binnenunit , buitenunit, buffervat en een HR(C) ketel. De HR(C) ketel wordt aangesloten op de binnenunit. Vervolgens wordt de binnenunit aangesloten op het lage temperatuur cv-systeem. In het CV systeem wordt de buffer geplaatst.
Eventuele tapwatervoorzieningen worden aangesloten op de HR(C) ketel. De binnen- en buitenunits zijn met elkaar verbonden door een aanvoer en een retourleiding voor koudemiddel. De buitenunit onttrekt warmte aan de omgeving en waardeert deze op naar een hogere temperatuur. De binnenunit geeft deze warmte af aan het cv water. Indien de warmtepomp niet voldoende vermogen kan leveren of de temperaturen worden te hoog dan springt de HR(C) ketel bij. Het benodigd vermogen van de woning mag bij -10°C maximaal 25 kW zijn.
Het systeem is weersafhankelijk en als geheel modulerend, wat betekent dat de werking voortdurend wordt afgestemd op de warmtevraag. De binnenunit is uitgerust met intelligente software die dit systeem aanstuurt. Op basis van de ingevoerde energieprijzen wordt continu de meest kostenefficiënte manier van verwarmen gekozen.
Waterzijdig inregelen is het optimaliseren van de volumestromen naar de CV installatie, zodat naar de cv installatie de juiste hoeveelheid water stroomt die nodig is om de ontwerptemperatuur in de ruimte te realiseren. Waterzijdig inregelen is essentieel voor het goed functioneren van de verwarmingsinstallatie.

Nefit onderdelen	Artikelnummers
- 1x Nefit EnviLine II Split B-S/T	Diverse types (incl.T0+T1)
Regeling	
- 1x ModuLine 1000H	7738111005 (indien koelen)
- 1x Dauwpuntvoeler (MK2)	7747204698 (indien koelen)
- 1x CANbus kabel 15m/30m	8738206183/8738206184
- 1x 230V relais	78079
CV-Ketel	
- 1x Nefit HR(C) ketel	Diverse types
- 1x Open verdeler	75853
Overige	
- 1x Nefit 50 liter buffervat (≤9kW)	7716161062
- 1x Nefit 120 liter buffervat (≥12kW)	8718542920
- 1x Koudemiddelleiding 20m	7748000688
- 1x Vorstbeveiligingcondensafvoer	7748000318
- 1x Vloerbeugel (grond opstelling)	7716161065
of Ophangbeugel (gevel opstelling)	7747222358 (alleen 3-9kW)
- 1x Condensopvangbak (i.c.m. gevel)	8738204655
- 1x HS25/6 pompgroepunit	8718599200
- 1x IP module	8718590852
- 1x Montage plaat	8738205073

Instellingen

- In de binnenunit taal, datum, tijd, type warmtepomp, bedrijfsmodus, schakeltijden en stooklijn invoeren (HMC300).
- CV installatie waterzijdig inregelen.

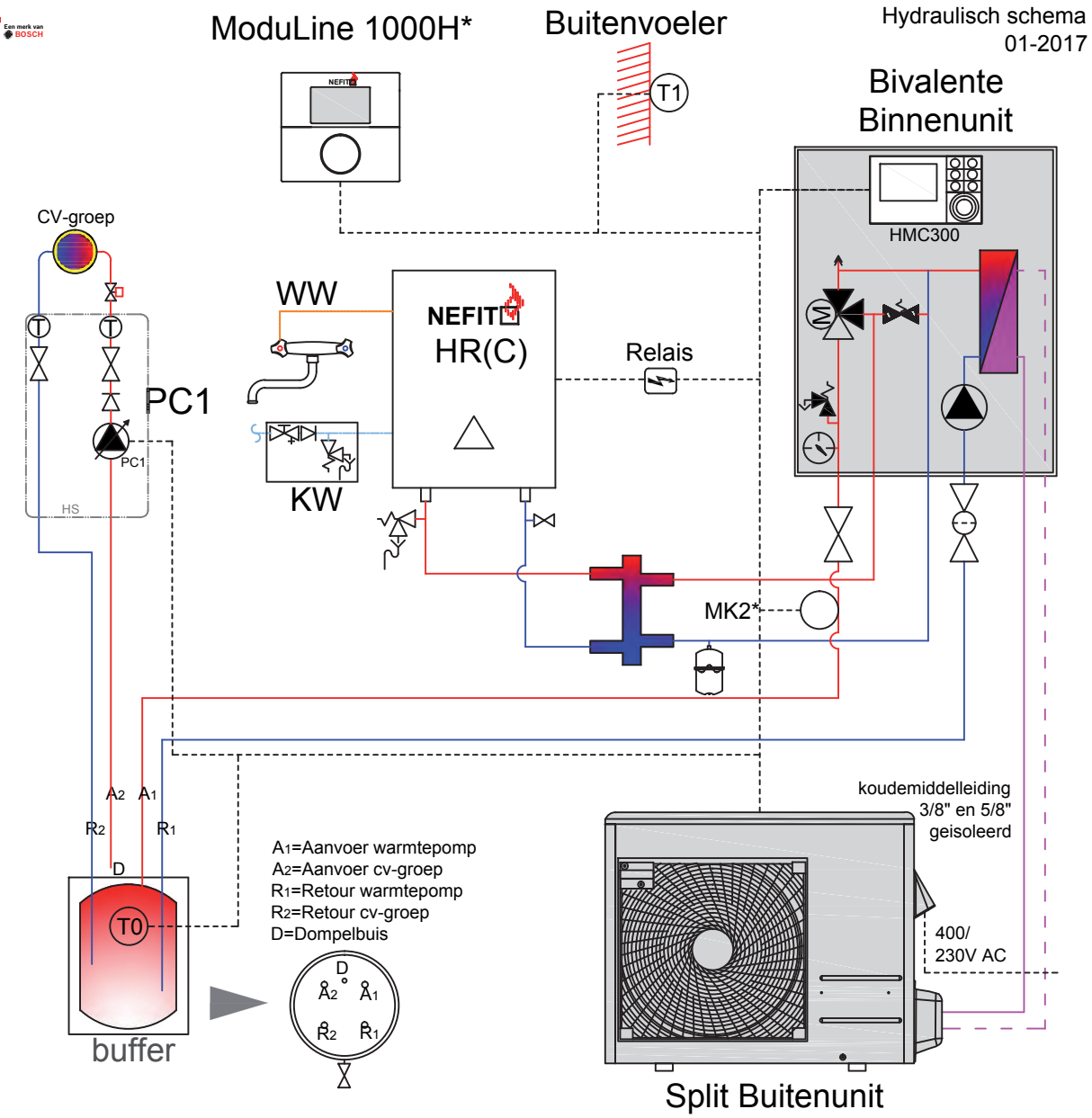

* optie: Moduline 1000H vereist bij ruimtecompensatie en/of koeling, dauwpuntvoeler (MK2) aanbevolen bij koeling.

EnviLine II Bivalent Binnenunit

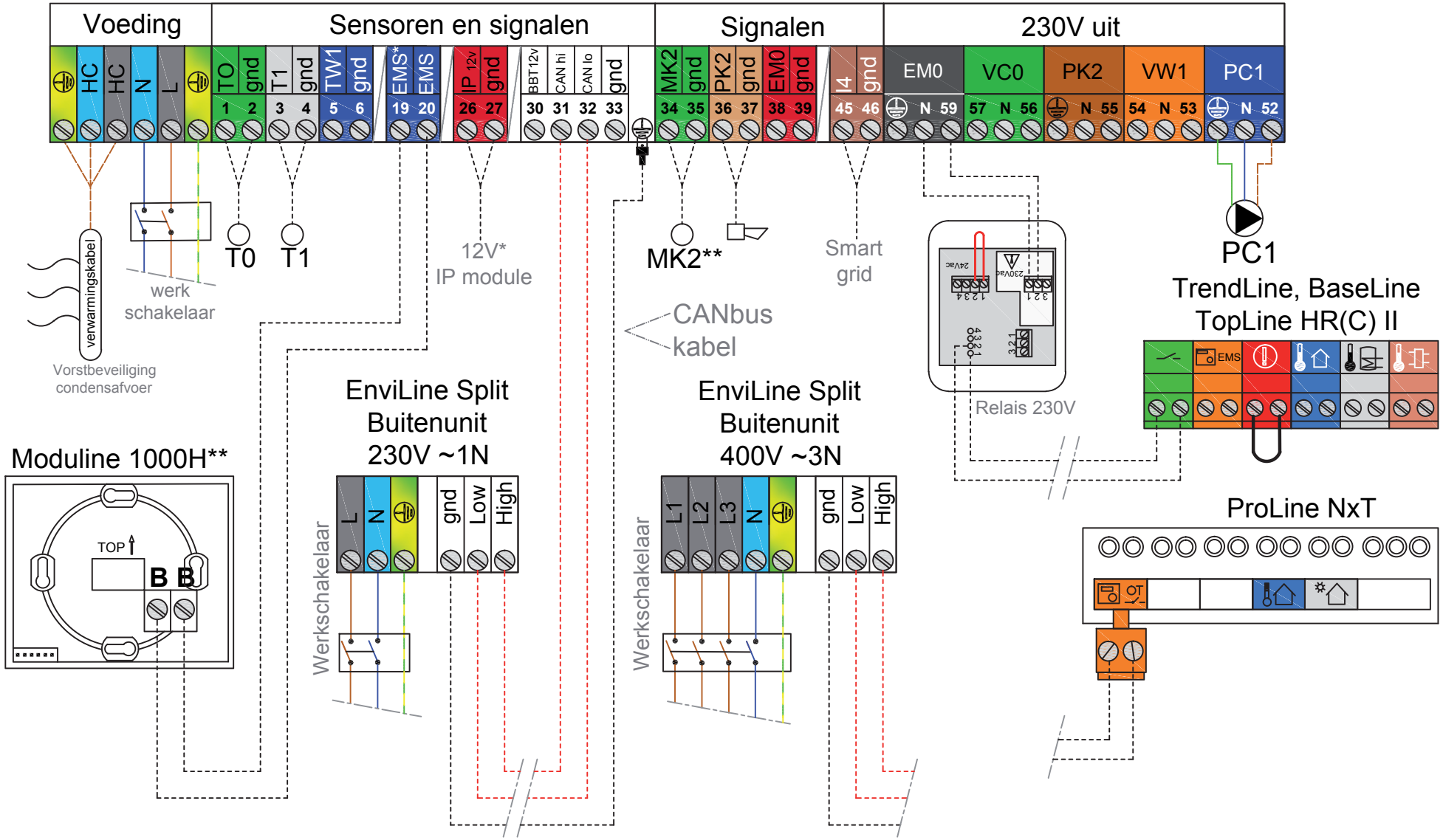

* optie
**Moduline 1000H vereist bij ruimtecompensatie en/of koeling, dauwpuntvoeler (MK2) aanbevolen bij koeling.
----------polariteitsgevoelig

EnviLine II Bivalent Split warmtepomp met een HR(C) ketel

EnviLine Bivalent monoblock warmtepomp met een HR(C) ketel

Toepassing

Bivalente EnviLine II Monoblock opstelling: Weersafhankelijke regeling van een Nefit EnviLine II Monoblock(lucht/water warmtepomp) in combinatie met een TopLine HR(C)-, TrendLine HRC-, BaseLine HRC-ketel of ProLine HRC-ketel of 9000i HR ketel.

Omschrijving

De Bivalente warmtepomp installatie bestaat uit een binnenunit , buitenunit, buffervat en een HR(C) ketel. De HR(C) ketel wordt aangesloten op de binnenunit. Vervolgens wordt de binnenunit aangesloten op het lage temperatuur cv-systeem. In het CV systeem wordt de buffer geplaatst.
Eventuele tapwatervoorzieningen worden aangesloten op de HR(C) ketel.
De binnen- en buitenunits zijn met elkaar verbonden door een cv aanvoerwater en een cv retourwaterleiding. De buitenunit onttrekt warmte aan de omgeving en waardeert deze op naar een hogere temperatuur. De binnenunit geeft deze warmte af aan de cv water. Indien de warmtepomp niet voldoende vermogen kan leveren of de temperaturen worden te hoog dan springt de HR(C) ketel bij. Het benodigd vermogen van de woning mag bij -10°C maximaal 25 kW zijn.
Het systeem is weersafhankelijk en als geheel modulerend, wat betekent dat de werking voortdurend wordt afgestemd op de warmtevraag. De binnenunit is uitgerust met intelligente software die dit systeem aanstuurt. Op basis van de ingevoerde energieprijzen wordt continu de meest kostenefficiënte manier van verwarmen gekozen.
Waterzijdig inregelen is het optimaliseren van de volumestromen naar de CV installatie, zodat naar de cv installatie de juiste hoeveelheid water stroomt die nodig is om de ontwerptemperatuur in de ruimte te realiseren. Waterzijdig inregelen is essentieel voor het goed functioneren van de verwarmingsinstallatie.

Nefit onderdelen	Artikelnummers
- 1x Nefit EnviLine II Monoblock B-S/T	Diverse types (incl.T0+T1)
Regeling	
- 1x ModuLine 1000H	7738111005 (indien koelen)
- 1x Dauwpuntvoeler (MK2)	7747204698 (indien koelen)
- 1x CANbus kabel 15m/30m	8738206183/8738206184
- 1x 230V relais	78079
CV-Ketel	
- 1x Nefit HR(C) ketel	Diverse types
- 1x Open verdeler	75853
Overige	
- 1x Nefit 50 liter buffervat (≤9kW)	7716161062
- 1x Nefit 120 liter buffervat (≥12kW)	8718542920
- 1x Installatiepakket	8733706338
- 1x Afdekkap 5-9/13-17kW	8738205044/8738205045
- 1x Rooster 5-9/13-17kW	8738206294/8738206295
- 1x Vorstbeveiligingcondensafvoer	7748000318
- 1x HS25/6 pompgroepunit	8718599200

Instellingen

- In de binnenunit taal, datum, tijd, type warmtepomp, bedrijfsmodus, schakeltijden en stooklijn invoeren (HMC300).
- CV installatie waterzijdig inregelen.

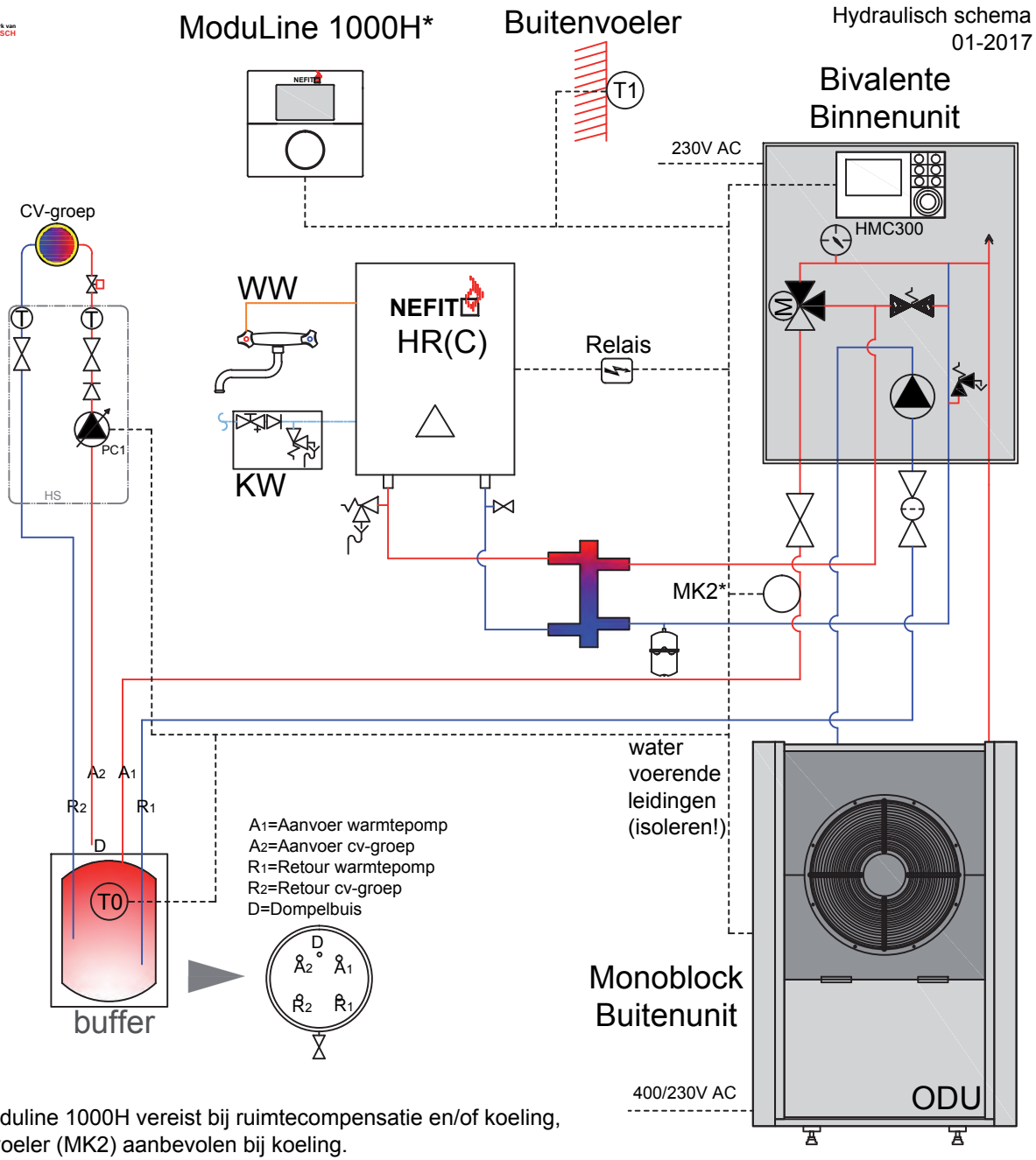

* optie: Moduline 1000H vereist bij ruimtecompensatie en/of koeling, dauwpuntvoeler (MK2) aanbevolen bij koeling.

EnviLine II Bivalent Binnenunit

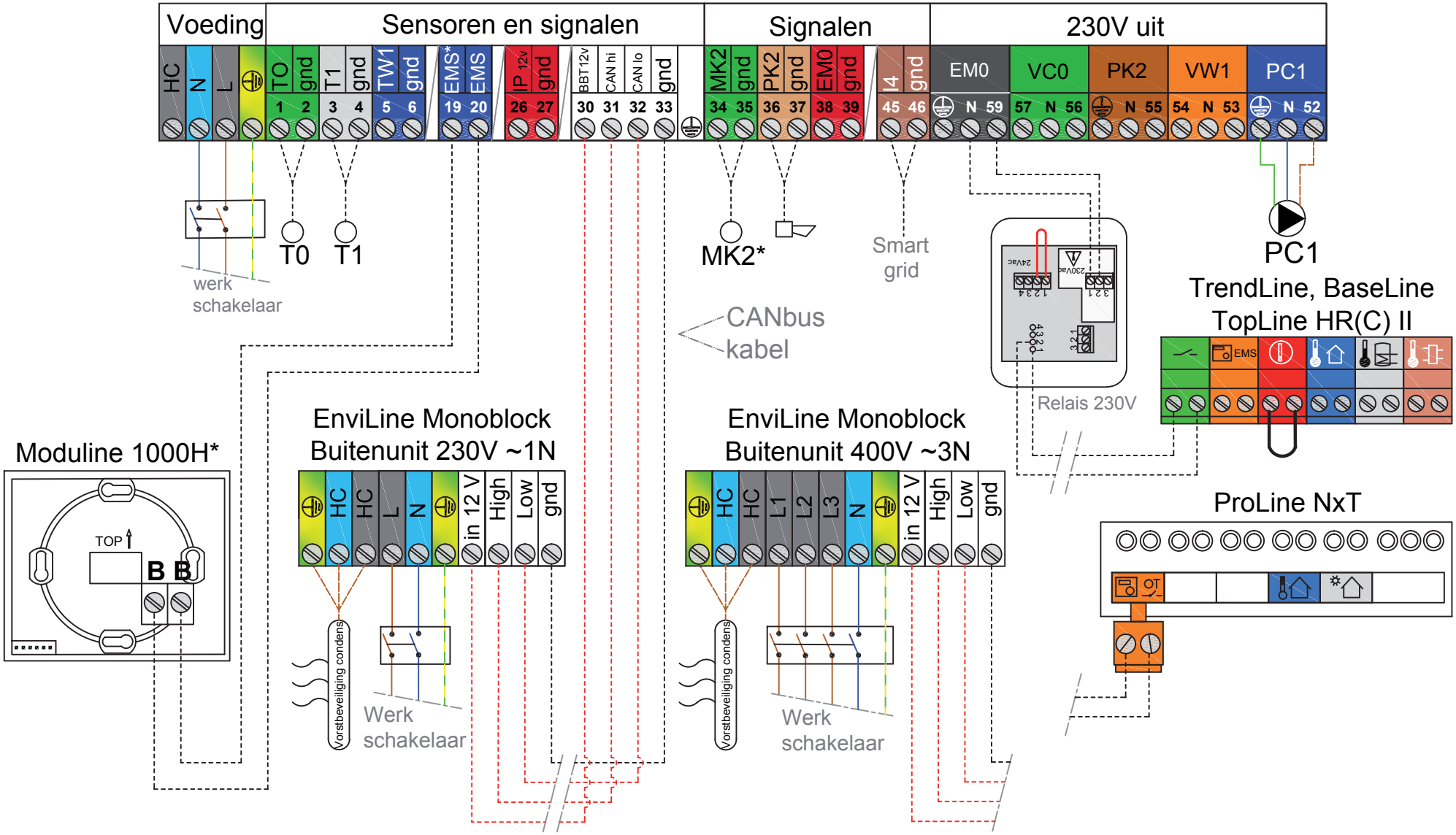

* optie: Moduline 1000H vereist bij ruimtecompensatie en/of koeling, dauwpuntvoeler (MK2) aanbevolen bij koeling.

---------- polariteitsgevoelig

EnviLine II Bivalent Monoblock warmtepomp met een HR(C) ketel

EnviLine II All-electric Split warmtepomp met een HR boiler, 1 ongemengde- en 1 gemengde CV-groep

Hydraulisch schema
01-2017

Toepassing

All-electric EnviLine II Split met losse boiler en 2 cv groepen.
Weersafhankelijke regeling van een Nefit EnviLine II Split (lucht/water warmtepomp) in combinatie met een HR boiler.

Omschrijving

De all-electric warmtepomp installatie bestaat uit een binnenunit , buitenunit, buffervat en een HR boiler. De binnenunit wordt aangesloten op het lage temperatuur cv-systeem. In het CV systeem wordt de buffer geplaatst. De binnen- en buitenunits zijn met elkaar verbonden door een aanvoer en een retourleiding voor koudemiddel. De buitenunit onttrekt warmte aan de omgeving en waardeert deze op naar een hogere temperatuur. De binnenunit geeft deze warmte af aan de cv water of HR boiler. Indien de warmtepomp niet voldoende vermogen kan leveren wordt dit door middel van een elektrisch element na verwarmd.
Het systeem als geheel is modulerend, wat betekent dat de werking voortdurend wordt afgestemd op de warmtevraag. De binnenunit is uitgerust met intelligente software die dit systeem aanstuurt. De aansturing gebeurd op basis van een weersafhankelijke regeling.
Waterzijdig inregelen is het optimaliseren van de volumestromen naar de CV installatie, zodat naar de cv installatie de juiste hoeveelheid water stroomt die nodig is om de ontwerptemperatuur in de ruimte te realiseren. Waterzijdig inregelen is essentieel voor het goed functioneren van de verwarmingsinstallatie.

Nefit onderdelen	Artikelnummers
- 1x Nefit EnviLine II Split E-S/T	Diverse types (incl.T0,T1+TW)
Regeling	
- 1x MM100 (incl. TC1)	7738110140
- 1x ModuLine 1000H	7738111005 (indien koelen)
- 1x Dauwpuntvoeler (MK2)	7747204698 (indien koelen)
- 1x CANbus kabel 15m/30m	8738206183/8738206184
HR Boiler	
- 1x 3-wegklep (VW1)	8738204921
- 1x Boiler HR200	7748000723
of Boiler HR300	7748000724
Overige	
- 1x Nefit 50 liter buffervat (≤9kW)	7716161062
- 1x Nefit 120 liter buffervat (≥12kW)	8718542920
- 1x Koudemiddelleiding 20m	7748000688
- 1x Vorstbeveiligingcondensafvoer	7748000318
- 1x Vloerbeugel (grond opstelling)	7716161065
of Ophangbeugel (gevel opstelling)	7747222358 (alleen 3-9kW)
- 1x Condensopvangbak (i.c.m. gevel)	8738204655
- 1x HS of HSM pomp/mengunit	Diverse types
Optie	
- 1x IP module	8718590852
- 1x Montage plaat	8738205073

Instellingen

- In de binnenunit taal, datum, tijd, type warmtepomp, bedrijfsmodus, schakeltijden en stooklijn invoeren (HMC300). Potmeter MM100 instellen CV-groep 1. Type regeling, schakeltijden en stooklijn voor CV-groep 1 en 2 instellen en omlooptijd mengklep configureren (HMC300).
- CV installatie waterzijdig inregelen.

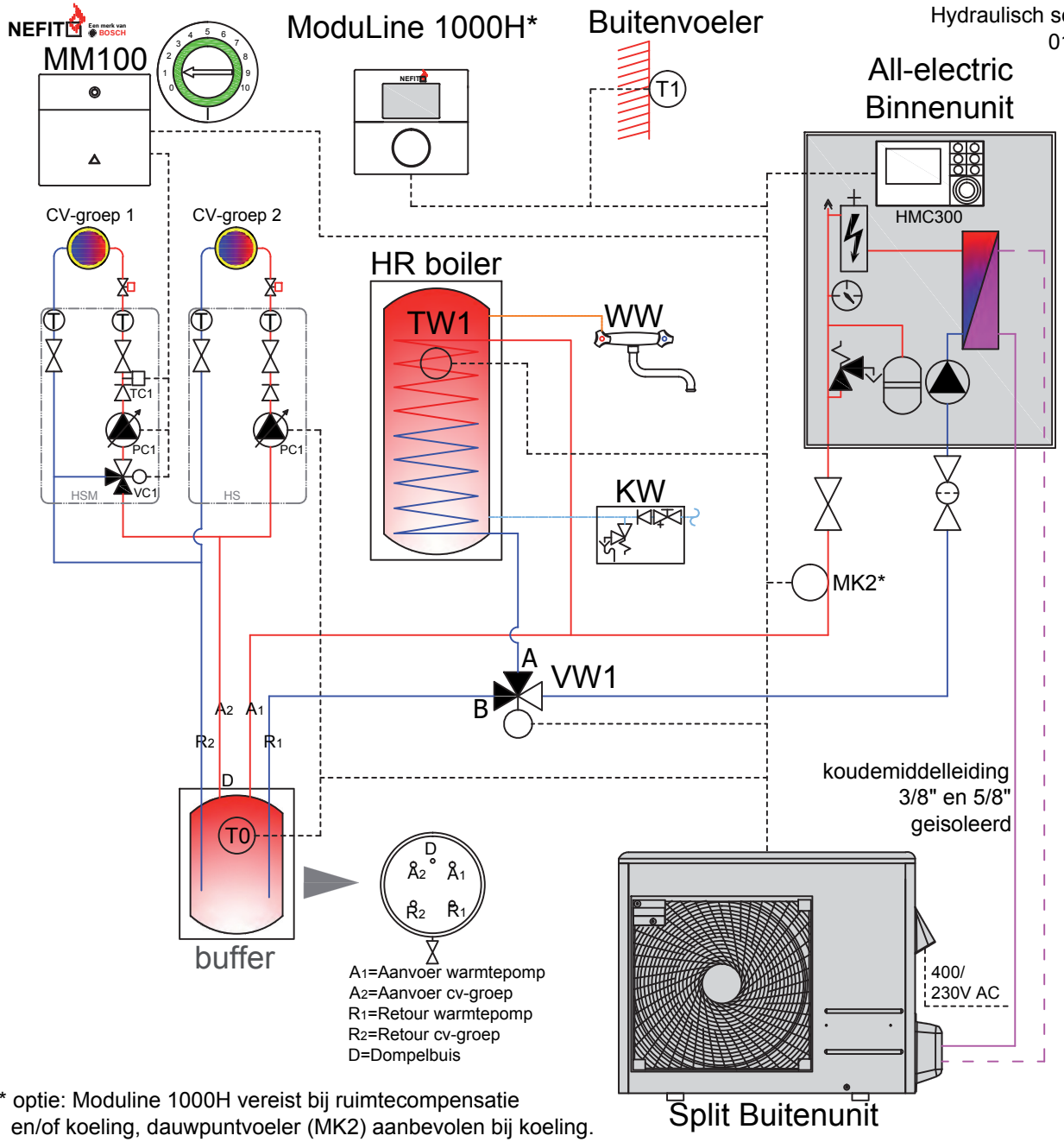

* optie: Moduline 1000H vereist bij ruimtecompensatie en/of koeling, dauwpuntvoeler (MK2) aanbevolen bij koeling.

EnviLine II All-electric Split Binnenunit

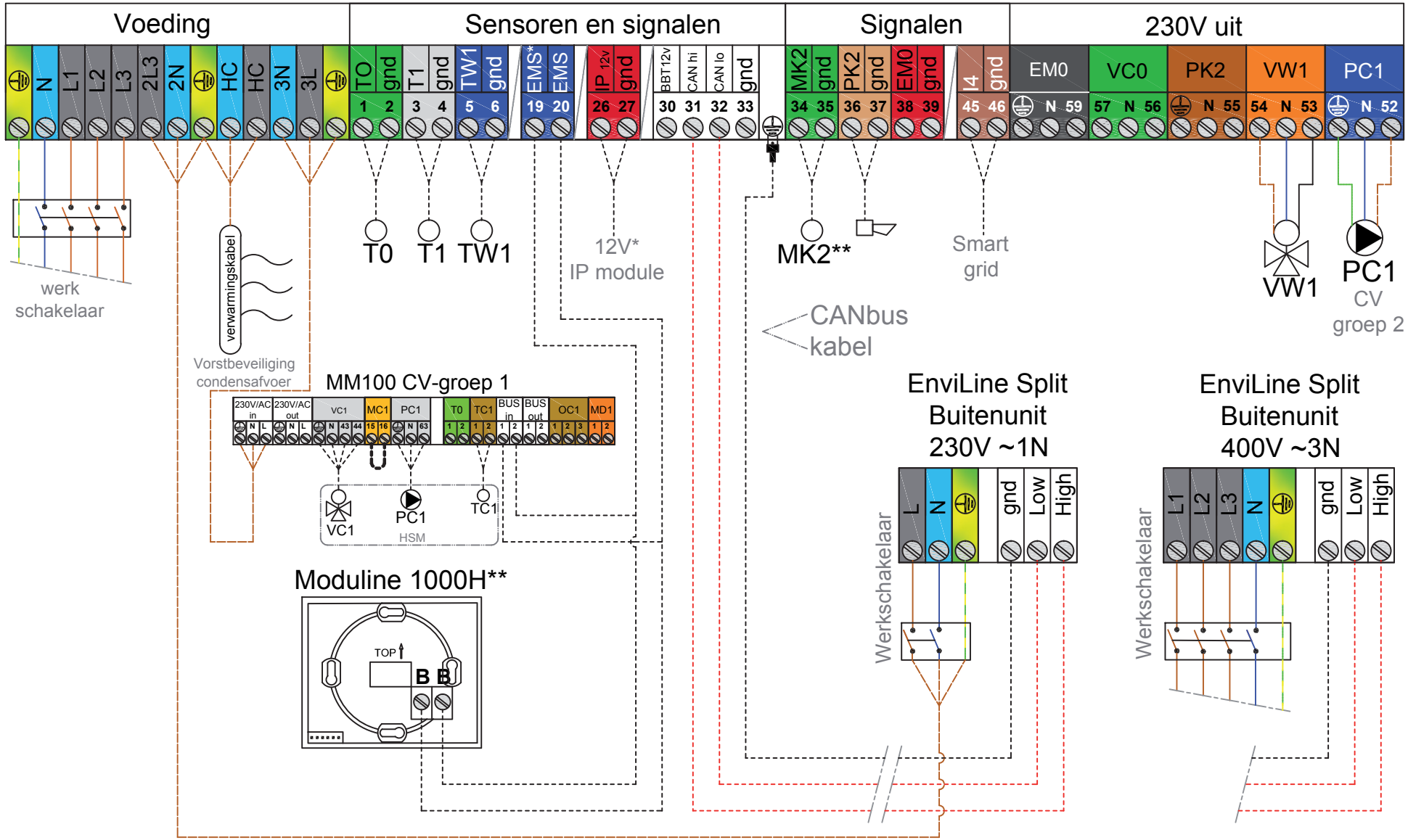

* optie

**Moduline 1000H vereist bij ruimtecompensatie en/of koeling, dauwpuntvoeler (MK2) aanbevolen bij koeling.

---------- polariteitsgevoelig

EnviLine II All-electric Split warmtepomp met een HR boiler, 1 ongemengde- en 1 gemengde CV-groep

EnviLine II All-electric Monoblock warmtepomp met een HR boiler, 1 ongemengde- en 1 gemengde CV-groep

Hydraulisch schema
01-2017

Toepassing

All-electric EnviLine II Monoblock met losse boiler en 2 cv groepen. Weersafhankelijke regeling van een Nefit EnviLine II Monoblock (lucht/water warmtepomp) in combinatie met een HR boiler.

Omschrijving

De all-electric warmtepomp installatie bestaat uit een binnenunit , buitenunit, buffervat en een HR boiler. De binnenunit wordt aangesloten op het lage temperatuur cv-systeem. In het CV systeem wordt de buffer geplaatst. De binnen- en buitenunits zijn met elkaar verbonden door een cv aanvoerwater en een cv retourwaterleiding. De buitenunit onttrekt warmte aan de omgeving en waardeert deze op naar een hogere temperatuur. De binnenunit geeft deze warmte af aan het cv water of de HR boiler. Indien de warmtepomp niet voldoende vermogen kan leveren wordt dit door middel van een elektrisch element na verwarmd.
Het systeem als geheel is modulerend, wat betekent dat de werking voortdurend wordt afgestemd op de warmtevraag. De binnenunit is uitgerust met intelligente software die dit systeem aanstuurt. De aansturing gebeurd op basis van een weersafhankelijke regeling.
Waterzijdig inregelen is het optimaliseren van de volumestromen naar de CV installatie, zodat naar de cv installatie de juiste hoeveelheid water stroomt die nodig is om de ontwerptemperatuur in de ruimte te realiseren. Waterzijdig inregelen is essentieel voor het goed functioneren van de verwarmingsinstallatie.

Nefit onderdelen	Artikelnummers
- 1x Nefit EnviLine II Monoblock E-S/T	Diverse types (incl.T0,T1 TW)
Regeling	
- 1x MM100 (incl. TC1)	7738110140
- 1x ModuLine 1000H	7738111005 (indien koelen)
- 1x Dauwpuntvoeler (MK2)	7747204698 (indien koelen)
- 1x CANbus kabel 15m/30m	8738206183/8738206184
HR Boiler	
- 1x 3-wegklep (VW1)	8738201411
- 1x Boiler HR200	7748000723
of Boiler HR300	7748000724
Overige	
- 1x 3-wegklep (VCO)	8738201411
-- 1x Nefit 50 liter buffervat (≤9kW)	7716161062
- 1x Nefit 120 liter buffervat (≥12kW)	8718542920
- 1x Installatiepakket	8733706338
- 1x Afdekkap 5-9/13-17kW	8738205044/8738205045
- 1x Rooster 5-9/13-17kW	8738206294/8738206295
- 1x Vorstbeveiligingcondensafvoer	7748000318
- 1x HS of HSM pomp/mengunit	Diverse types

Instellingen

- In de binnenunit taal, datum, tijd, type warmtepomp, bedrijfsmodus, schakeltijden en stooklijn invoeren (HMC300). Potmeter MM100 instellen CV-groep 1. Type regeling, schakeltijden en stooklijn voor CV-groep 1 en 2 instellen en omlooptijd mengklep configureren (HMC300).
- CV installatie waterzijdig inregelen.

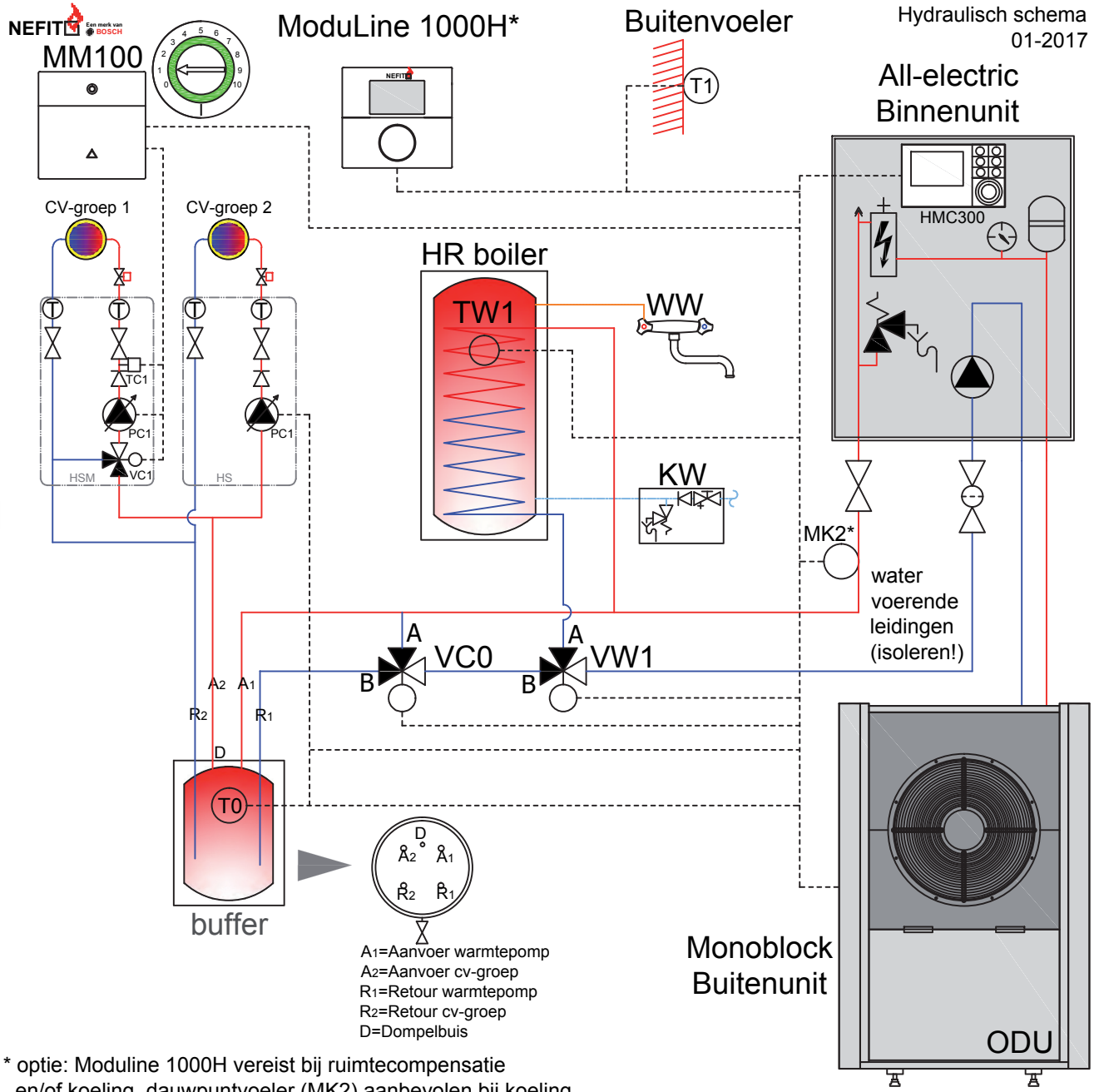

* optie: Moduline 1000H vereist bij ruimtecompensatie en/of koeling, dauwpuntvoeler (MK2) aanbevolen bij koeling.

EnviLine II All-electric Binnenunit

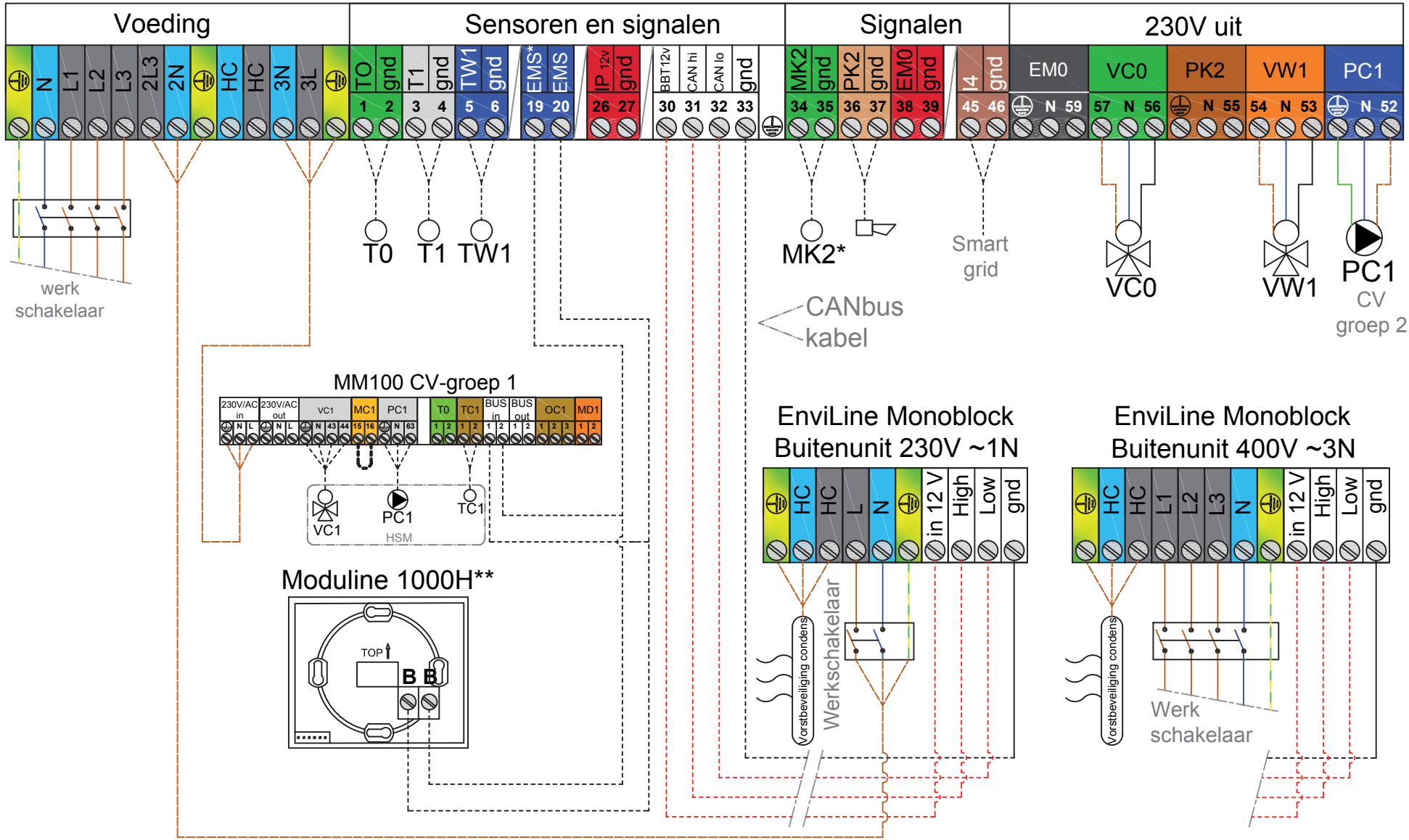

* optie: Moduline 1000H vereist bij ruimtecompensatie en/of koeling, dauwpuntvoeler (MK2) aanbevolen bij koeling.

---------- polariteitsgevoelig

EnviLine II All-electric Monoblock warmtepomp met een HR boiler, 1 ongemengde- en 1 gemengde CV-groep

EnviLine Bivalent Split warmtepomp LT verwarming + HR(C) ketel HT verwarming

Hydraulisch schema
01-2017

Toepassing

Bivalente EnviLine II Split opstelling met lage temperatuur cv groep via EnviLine met een weersafhankelijke regeling en een hoge temperatuur cv groep via HR(C) ketel met kamerthermostaat.

Omschrijving

De Bivalente warmtepomp installatie bestaat uit een binnenunit , buitenunit, buffervat en een HR(C) ketel. De HR(C) ketel wordt aangesloten op de binnenunit. Vervolgens wordt de binnenunit aangesloten op het lage temperatuur cv-systeem. In het CV systeem wordt de buffer geplaatst. Dmv een zoneklep ZK1 en een aan/uit kamer thermostaat kan een hoge temp. cv groep gevoed worden via de HR(C) ketel. Eventuele tapwatervoorzieningen worden aangesloten op de HR(C) ketel.
De binnen- en buitenunits zijn met elkaar verbonden door een aanvoer en een retourleiding voor koudemiddel. De buitenunit onttrekt warmte aan de omgeving en waardeert deze op naar een hogere temperatuur. De binnenunit geeft deze warmte af aan het cv water. Indien de warmtepomp niet voldoende vermogen kan leveren of de temperaturen worden te hoog dan springt de HR(C) ketel bij. Het systeem is weersafhankelijk en als geheel modulerend, wat betekent dat de werking voortdurend wordt afgestemd op de warmtevraag. De binnenunit is uitgerust met intelligente software die dit systeem aanstuurt.
Op basis van de ingevoerde energieprijzen wordt continu de meest kostenefficiënte manier van verwarmen gekozen.
Waterzijdig inregelen is het optimaliseren van de volumestromen naar de CV installatie, zodat naar de cv installatie de juiste hoeveelheid water stroomt die nodig is om de ontwerptemperatuur in de ruimte te realiseren.

Nefit onderdelen	Artikelnummers
- 1x Nefit EnviLine II Split B-S/T	Diverse types (incl.T0+T1)
Regeling	
- 1x ModuLine 1000H	7738111005 (indien koelen)
- 1x Dauwpuntvoeler (MK2)	7747204698 (indien koelen)
- 1x CANbus kabel 15m/30m	8738206183/8738206184
- 1x 230V relais	78079
CV-Ketel	
- 1x Nefit TrendLine II of ProLine NxT	Diverse types
- 1x Open verdeler	75853
Overige	
- 1x Nefit 50 liter buffervat (≤9kW)	7716161062
- 1x Nefit 120 liter buffervat (≥12kW)	8718542920
- 1x Koudemiddelleiding 20m	7748000688
- 1x Vorstbeveiligingcondensafvoer	7748000318
- 1x Vloerbeugel (grond opstelling)	7716161065
of Ophangbeugel (gevel opstelling)	7747222358 (alleen 3-9kW)
- 1x Condensopvangbak (i.c.m. gevel)	8738204655
- 1x HS25/6 pompgroepunit	8718599200
- 1x IP module	8718590852
- 1x Montage plaat	8738205073

Instellingen

- In de binnenunit taal, datum, tijd, type warmtepomp, bedrijfsmodus, schakeltijden en stooklijn invoeren (HMC300).
- CV installatie waterzijdig inregelen.

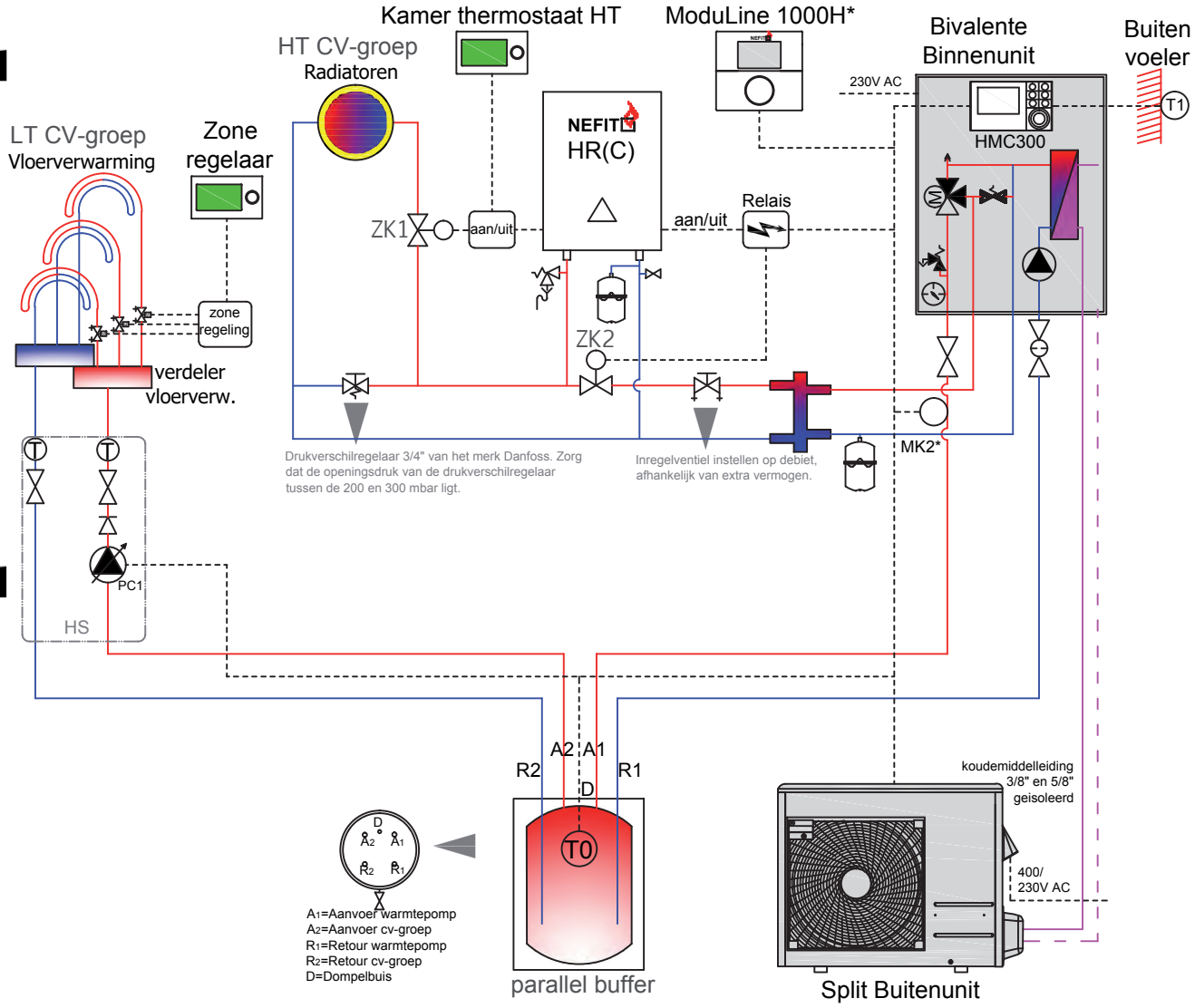

* optie: Moduline 1000H vereist bij ruimtecompensatie en/of koeling, dauwpuntvoeler (MK2) aanbevolen bij koeling.

EnviLine II Bivalent Binnenunit

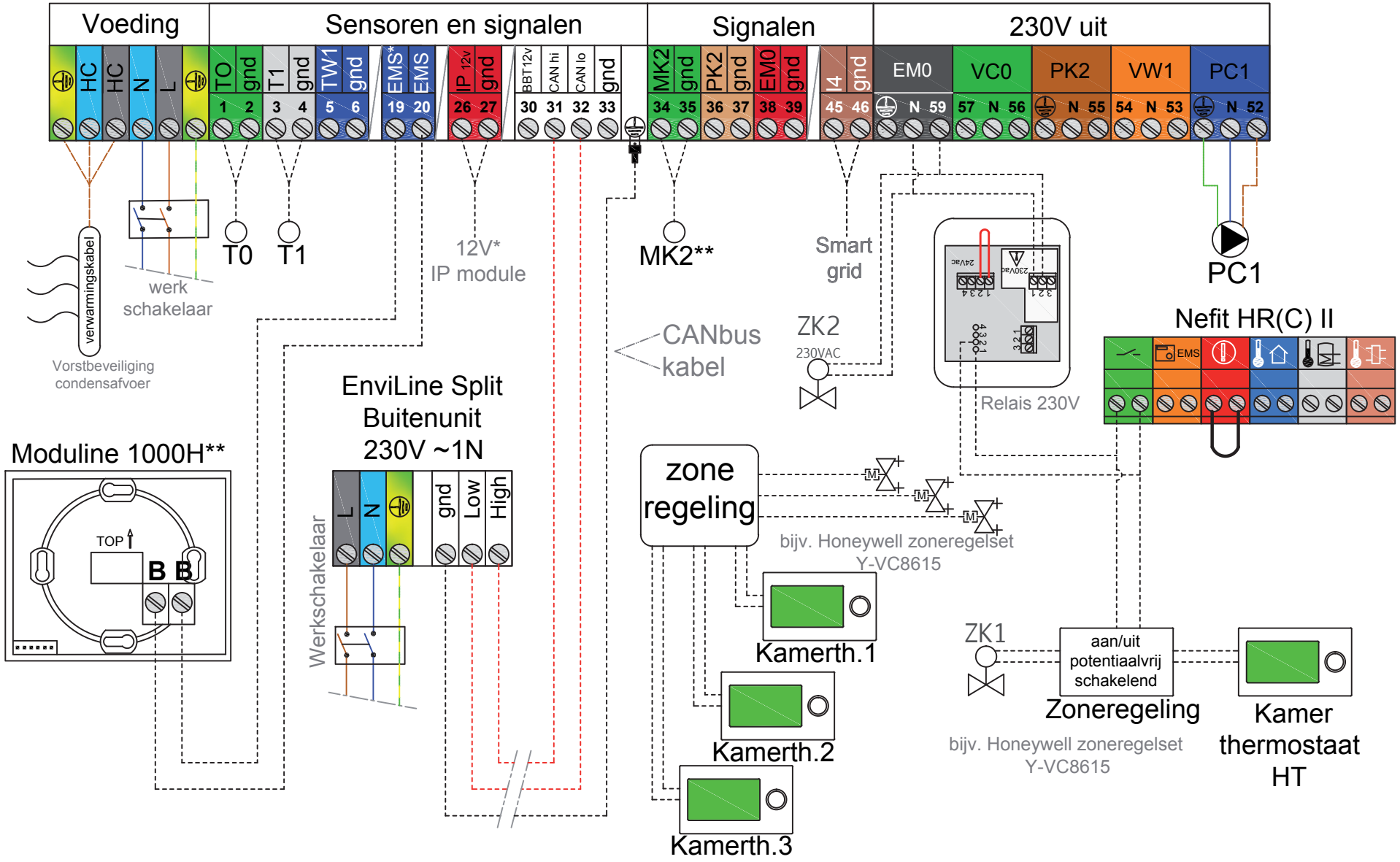

* optie: Moduline 1000H vereist bij ruimtecompensatie en/of koeling, dauwpuntvoeler (MK2) aanbevolen bij koeling. ** i.c.m. zoneregeling met koelfunctie

---------- polariteitsgevoelig

EnviLine Bivalent Split warmtepomp LT verwarming + HR(C) ketel HT verwarming

EnviLine Bivalent Monoblock warmtepomp LT verwarming + HR(C) ketel HT verwarming

Toepassing

Bivalente EnviLine II Monoblock opstelling met lage temperatuur cv groep via EnviLine met een weersafhankelijke regeling en een hoge temperatuur cv groep via HR(C) ketel met kamerthermostaat.

Omschrijving

De Bivalente warmtepomp installatie bestaat uit een binnenunit , buitenunit, buffervat en een HR(C) ketel. De HR(C) ketel wordt aangesloten op de binnenunit. Vervolgens wordt de binnenunit aangesloten op het lage temperatuur cv-systeem. In het CV systeem wordt de buffer geplaatst. Dmv een zoneklep ZK1 en een aan/uit kamer thermostaat kan een hoge temp. cv groep gevoed worden via de HR(C) ketel. Eventuele tapwatervoorzieningen worden aangesloten op de HR(C) ketel.
De binnen- en buitenunits zijn met elkaar verbonden door een cv aanvoerwater en een cv retourwaterleiding. De buitenunit onttrekt warmte aan de omgeving en waardeert deze op naar een hogere temperatuur. De binnenunit geeft deze warmte af aan de cv water. Indien de warmtepomp niet voldoende vermogen kan leveren of de temperaturen worden te hoog dan springt de HR(C) ketel bij. Het benodigd vermogen van de woning mag bij -10°C maximaal 25 kW zijn.
Het systeem is weersafhankelijk en als geheel modulerend, wat betekent dat de werking voortdurend wordt afgestemd op de warmtevraag. De binnenunit is uitgerust met intelligente software die dit systeem aanstuurt. Op basis van de ingevoerde energieprijzen wordt continu de meest kostenefficiënte manier van verwarmen gekozen.
Waterzijdig inregelen is het optimaliseren van de volumestromen naar de CV installatie, zodat naar de cv installatie de juiste hoeveelheid water stroomt die nodig is om de ontwerptemperatuur in de ruimte te realiseren.

Nefit onderdelen	Artikelnummers
- 1x Nefit EnviLine II Monoblock B-S/T	Diverse types (incl.T0+T1)
Regeling	
- 1x ModuLine 1000H	7738111005 (indien koelen)
- 1x Dauwpuntvoeler (MK2)	7747204698 (indien koelen)
- 1x CANbus kabel 15m/30m	8738206183/8738206184
- 1x 230V relais	78079
CV-Ketel	
- 1x Nefit TrendLine II of ProLine NxT	Diverse types
- 1x Open verdeler	75853
Overige	
- 1x Nefit 50 liter buffervat (≤9kW)	7716161062
- 1x Nefit 120 liter buffervat (≥12kW)	8718542920
- 1x Installatiepakket	8733706338
- 1x Afdekkap 5-9/13-17kW	8738205044/8738205045
- 1x Rooster 5-9/13-17kW	8738206294/8738206295
- 1x Vorstbeveiligingcondensafvoer	7748000318
- 1x HS25/6 pompgroepunit	8718599200

Instellingen

- In de binnenunit taal, datum, tijd, type warmtepomp, bedrijfsmodus, schakeltijden en stooklijn invoeren (HMC300).
- CV installatie waterzijdig inregelen.

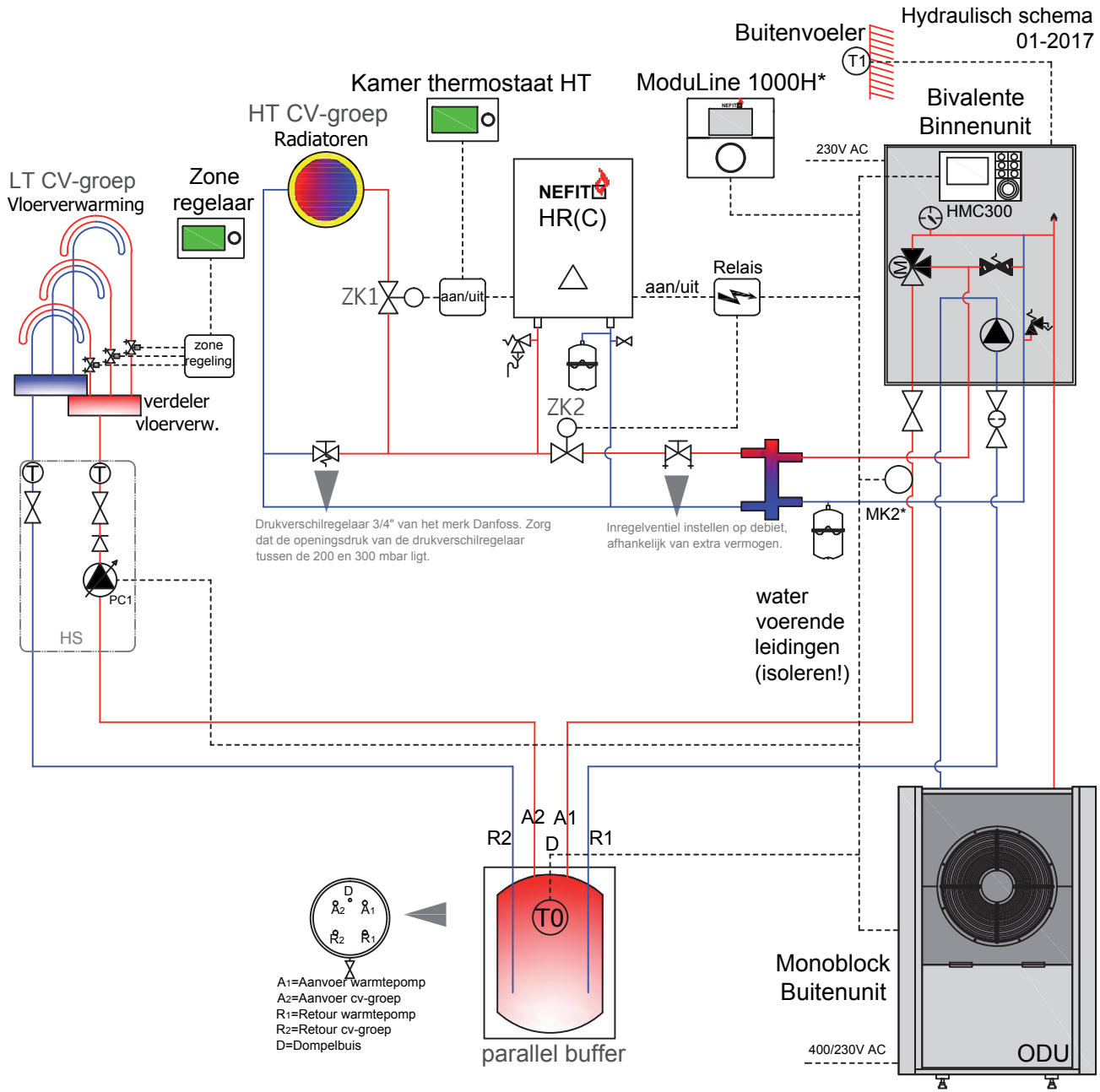

* optie: Moduline 1000H vereist bij ruimtecompensatie en/of koeling, dauwpuntvoeler (MK2) aanbevolen bij koeling.

EnviLine II Bivalent Binnenunit

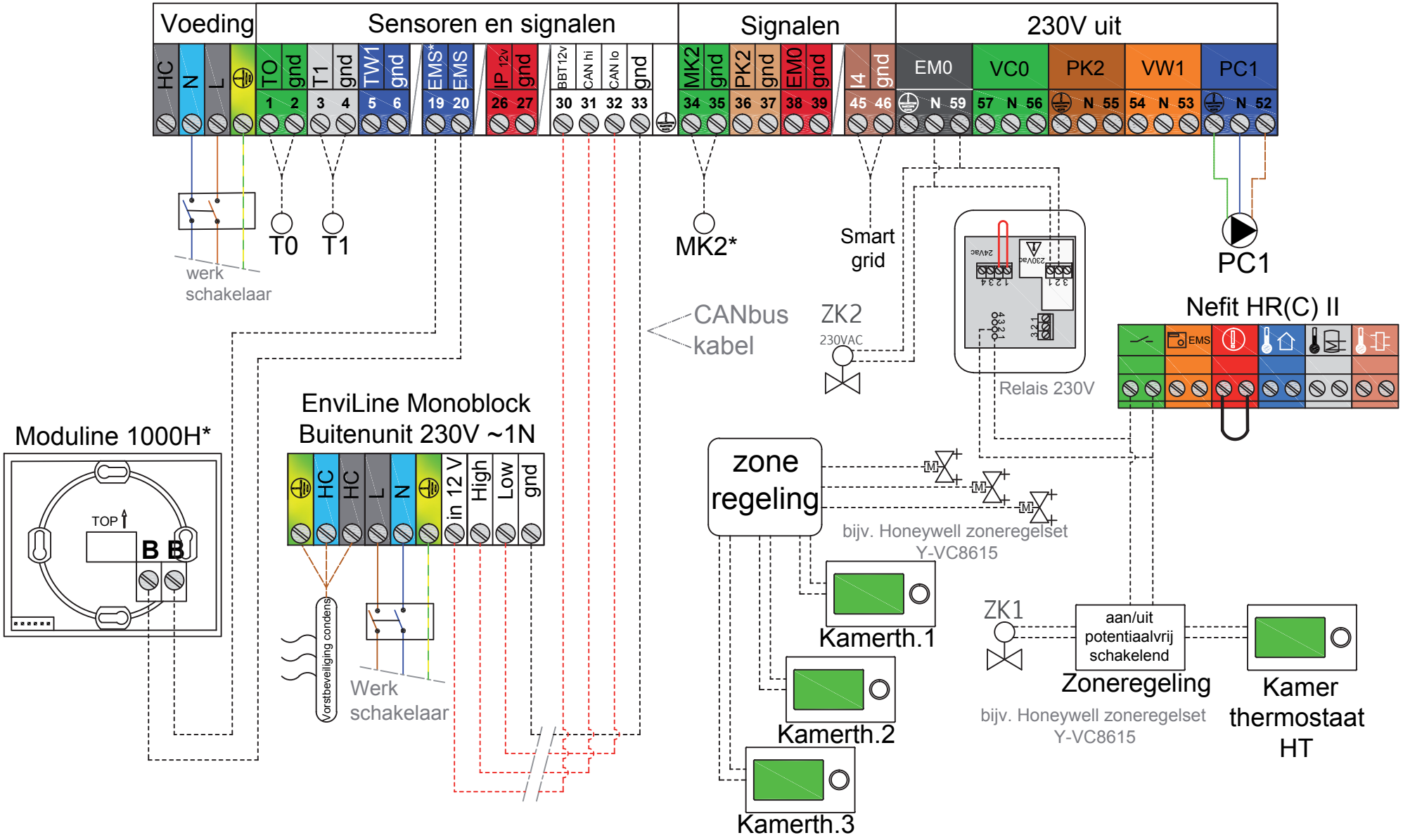

* optie: Moduline 1000H vereist bij ruimtecompensatie en/of koeling, dauwpuntvoeler (MK2) aanbevolen bij koeling. ** i.c.m. zoneregeling met koelfunctie

---------- polariteitsgevoelig

EnviLine Bivalent Monoblock warmtepomp LT verwarming + HR(C) ketel HT verwarming

EnviLine II All-electric Split warmtepomp met zwembad

Hydraulisch schema
01-2017

Toepassing

All-electric EnviLine II Split met zwembad verwarming.

Omschrijving

De all-electric warmtepomp installatie bestaat uit een binnenunit , buitenunit en zwembadverwarming. De binnenunit wordt aangesloten op het lage temperatuur platenwisselaar. De binnen- en buitenunits zijn met elkaar verbonden door een aanvoer en een retourleiding voor koudemiddel. De buitenunit onttrekt warmte aan de omgeving en waardeert deze op naar een hogere temperatuur.
De binnenunit geeft deze warmte af aan het zwembad. Door in de binnenunit een stooklijn in te geven zal de EnviLine de gevraagde aanvoer temperatuur (T0) gaan maken. Door de stooklijn vlak in te stellen zal er altijd dezelfde aanvoer temperatuur gemaakt worden.

Nefit onderdelen	Artikelnummers
- 1x Nefit EnviLine II Split E-S/T	Diverse types (incl.T0,T1+TW)
Regeling	
- 1x CANbus kabel 15m/30m	8738206183/8738206184
Overige	
- 1x Koudemiddelleiding 20m	7748000688
- 1x Vorstbeveiligingcondensafvoer	7748000318
- 1x Vloerbeugel (grond opstelling)	7716161065
of Ophangbeugel (gevel opstelling)	7747222358 (alleen 3-9kW)
- 1x Condensopvangbak (i.c.m. gevel)	8738204655
Optie	
- 1x IP module	8718590852
- 1x Montage plaat	8738205073

Instellingen

- In de binnenunit taal, datum, tijd, type warmtepomp, bedrijfsmodus, schakeltijden en stooklijn invoeren (HMC300).

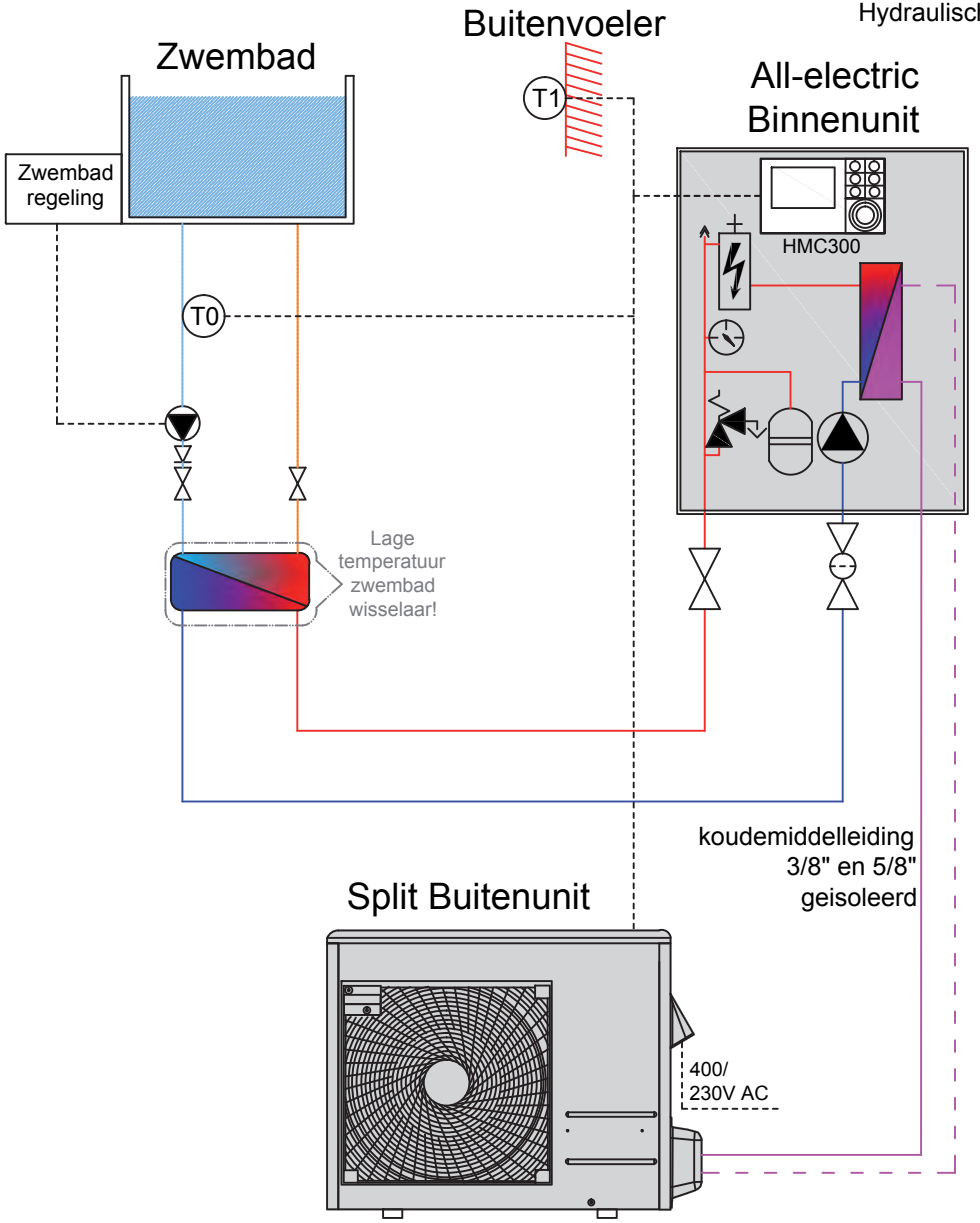

EnviLine II All-electric Split Binnenunit

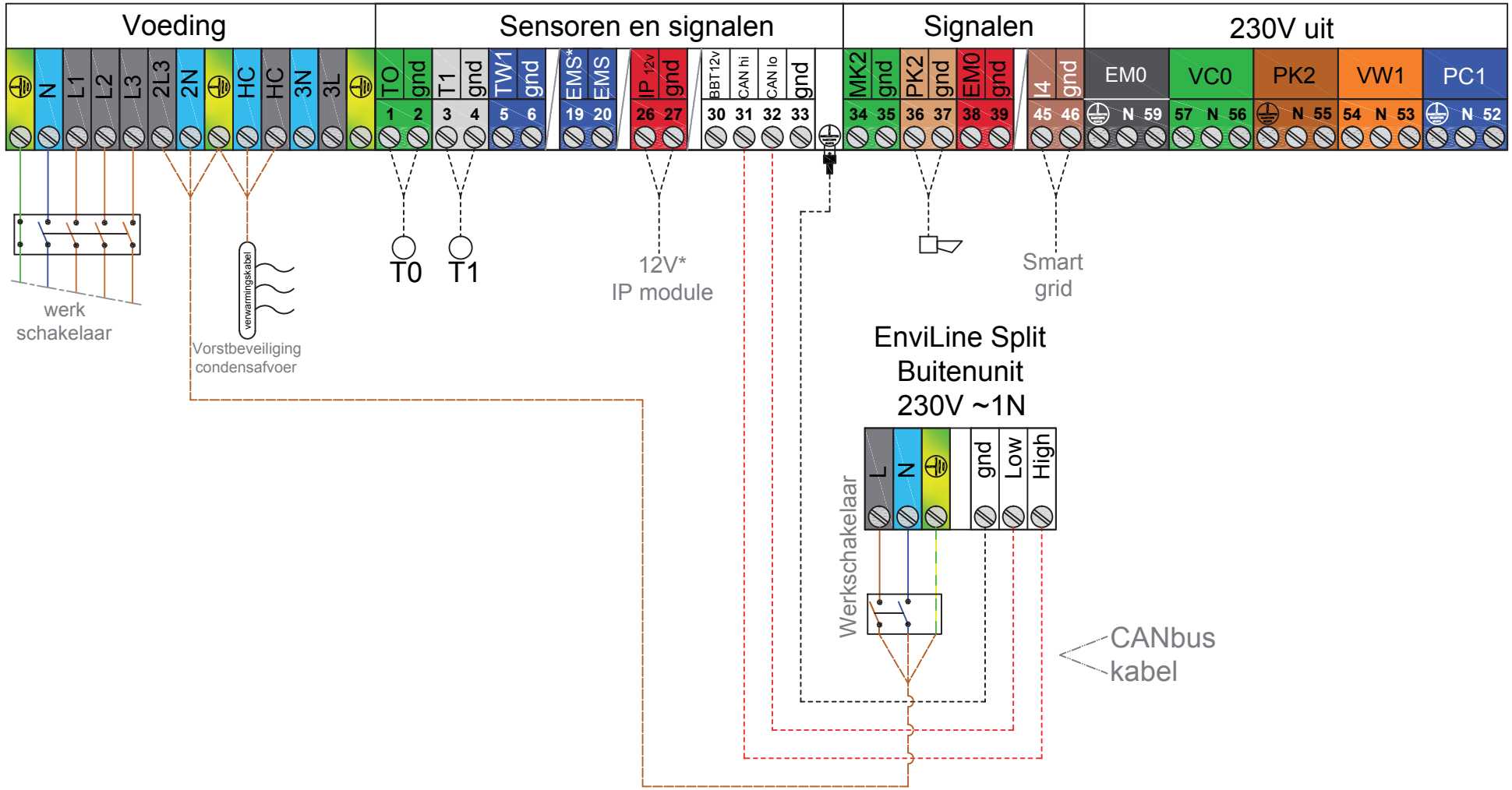

* optie

---------- polariteitsgevoelig

EnviLine All-electric Monoblock warmtepomp met zwembad

Hydraulisch schema
01-2017

Toepassing

All-electric EnviLine II Monoblock met zwembad verwarming.

Omschrijving

De all-electric warmtepomp installatie bestaat uit een binnenunit , buitenunit en zwembadverwarming. De binnenunit wordt aangesloten op het lage temperatuur platenwisselaar. De binnen- en buitenunits zijn met elkaar verbonden door een aanvoer en een retourleiding voor koudemiddel. De buitenunit onttrekt warmte aan de omgeving en waardeert deze op naar een hogere temperatuur.
De binnenunit geeft deze warmte af aan het zwembad. Door in de binnenunit een stooklijn in te geven zal de EnviLine de gevraagde aanvoer temperatuur (T0) gaan maken. Door de stooklijn vlak in te stellen zal er altijd dezelfde aanvoer temperatuur gemaakt worden.

Nefit onderdelen	Artikelnummers
- 1x Nefit EnviLine II Monoblock E-S/T	Diverse types (incl.T0,T1 TW)
Regeling	
- 1x CANbus kabel 15m/30m	8738206183/8738206184
Overige	
- 1x Installatiepakket	8733706338
- 1x Afdekkap 5-9/13-17kW	8738205044/8738205045
- 1x Rooster 5-9/13-17kW	8738206294/8738206295
- 1x Vorstbeveiligingcondensafvoer	7748000318

Instellingen

- In de binnenunit taal, datum, tijd, type warmtepomp, bedrijfsmodus, schakeltijden en stooklijn invoeren (HMC300).

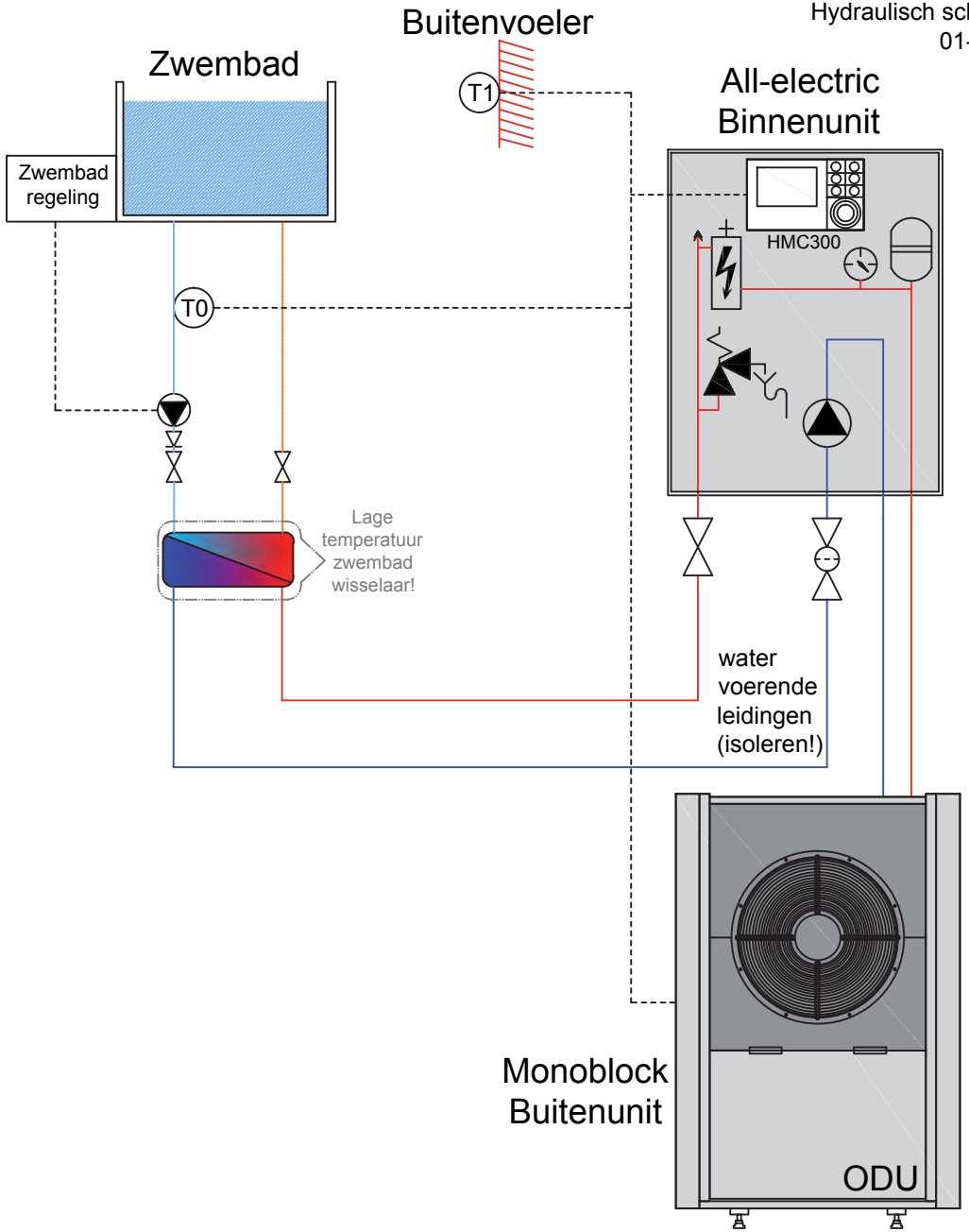

EnviLine II All-electric Binnenunit

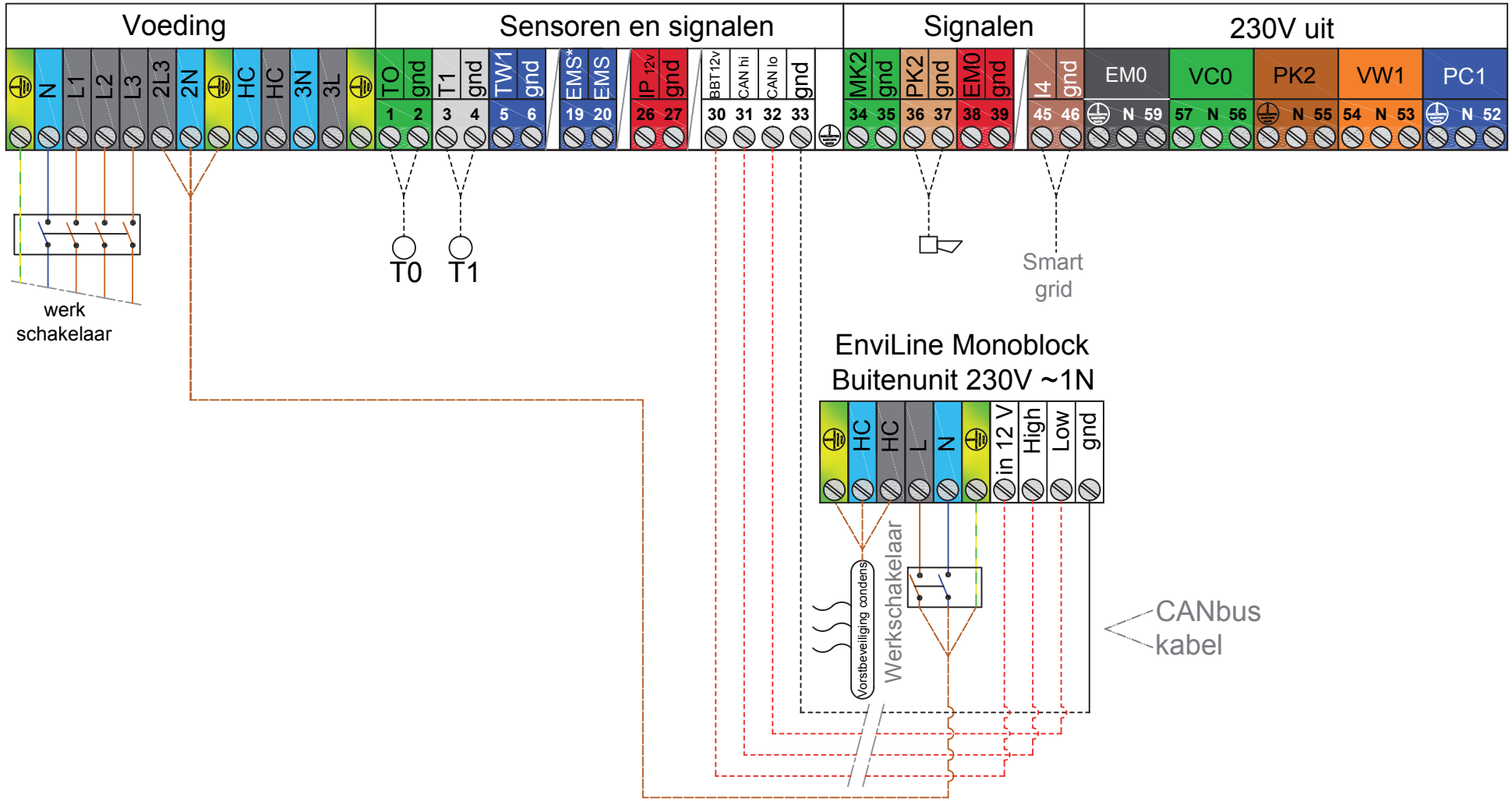

polariteitsgevoelig

EnviLine All-electric Monoblock warmtepomp met zwembad

EnviLine II All-electric Split warmtepomp met een HR200/300 boiler en zonneboiler

Toepassing

All-electric EnviLine II Split met losse boiler en een zonneboiler: Weersafhankelijke regeling van een Nefit EnviLine II Split (lucht/water warmtepomp) in combinatie met een HR boiler.

Omschrijving

De all-electric warmtepomp installatie bestaat uit een binnenunit , buitenunit, buffervat en een HR boiler met een zonneboiler in serie.
De binnenunit wordt aangesloten op het lage temperatuur cv-systeem. In het CV systeem wordt de buffer geplaatst. De binnen- en buitenunits zijn met elkaar verbonden door een aanvoer en een retourleiding voor koudemiddel. De buitenunit onttrekt warmte aan de omgeving en waardeert deze op naar een hogere temperatuur. De binnenunit geeft deze warmte af aan de cv water of HR boiler. Indien de warmtepomp niet voldoende vermogen kan leveren wordt dit door middel van een elektrisch element na verwarmd.
Het systeem als geheel is modulerend, wat betekent dat de werking voortdurend wordt afgestemd op de warmtevraag. De binnenunit is uitgerust met intelligente software die dit systeem aanstuurt. De aansturing gebeurd op basis van een weersafhankelijke regeling.
Waterzijdig inregelen is het optimaliseren van de volumestromen naar de CV installatie, zodat naar de cv installatie de juiste hoeveelheid water stroomt die nodig is om de ontwerptemperatuur in de ruimte te realiseren.

Nefit onderdelen	Artikelnummers
- 1x Nefit EnviLine II Split E-S/T	Diverse types (incl.T0,T1+TW)
Regeling	
- 1x ModuLine 1000H	7738111005 (indien koelen)
- 1x Dauwpuntvoeler (MK2)	7747204698 (indien koelen)
- 1x CANbus kabel 15m/30m	8738206183/8738206184
HR Boiler	
- 1x 3-wegklep (VW1)	8738204921
- 1x Boiler HR200	7748000723
of Boiler HR300	7748000724
Overige	
- 1x Nefit 50 liter buffervat (≤9kW)	7716161062
- 1x Nefit 120 liter buffervat (≥12kW)	8718542920
- 1x Koudemiddelleiding 20m	7748000688
- 1x Vorstbeveiligingcondensafvoer	7748000318
- 1x Vloerbeugel (grond opstelling)	7716161065
of Ophangbeugel (gevel opstelling)	7747222358 (alleen 3-9kW)
- 1x Condensopvangbak (i.c.m. gevel)	8738204655
- 1x HS25/6 pompgroepunit	8718599200
Solar	
- 1x Solarsysteem icm MS200 en SC300 (incl.TS1+TS2)	
offerte op maat: www.nefit.nl/solarlineselector	
Optie	
- 1x IP module	8718590852
- 1x Montage plaat	8738205073

Instellingen

- In de binnenunit taal, datum, tijd, type warmtepomp, bedrijfsmodus, schakeltijden en stooklijn invoeren (HMC300).
- CV installatie waterzijdig inregelen.

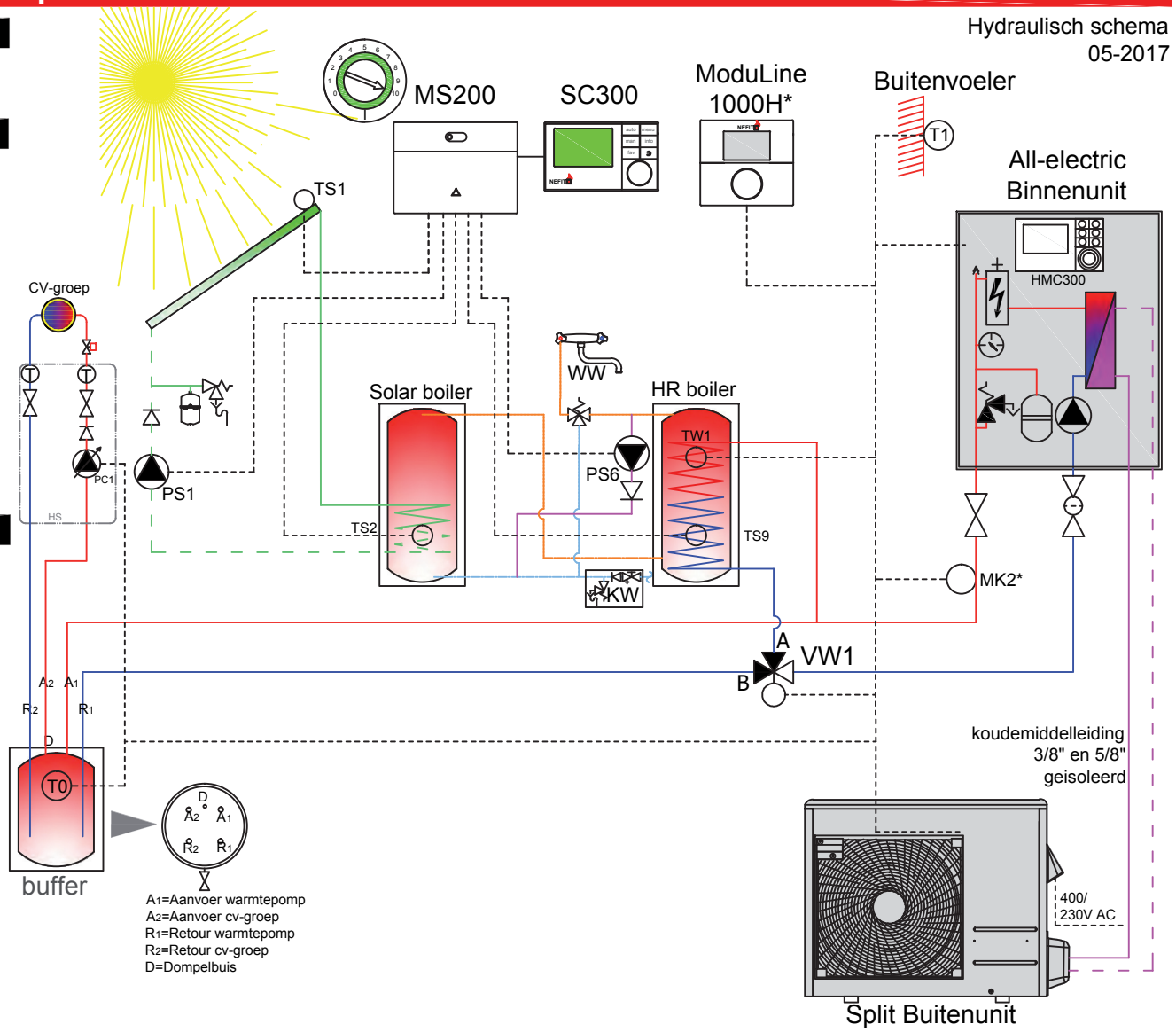

* optie: Moduline 1000H vereist bij ruimtecompensatie en/of koeling, dauwpuntvoeler (MK2) aanbevolen bij koeling.

EnviLine II All-electric Split Binnenunit

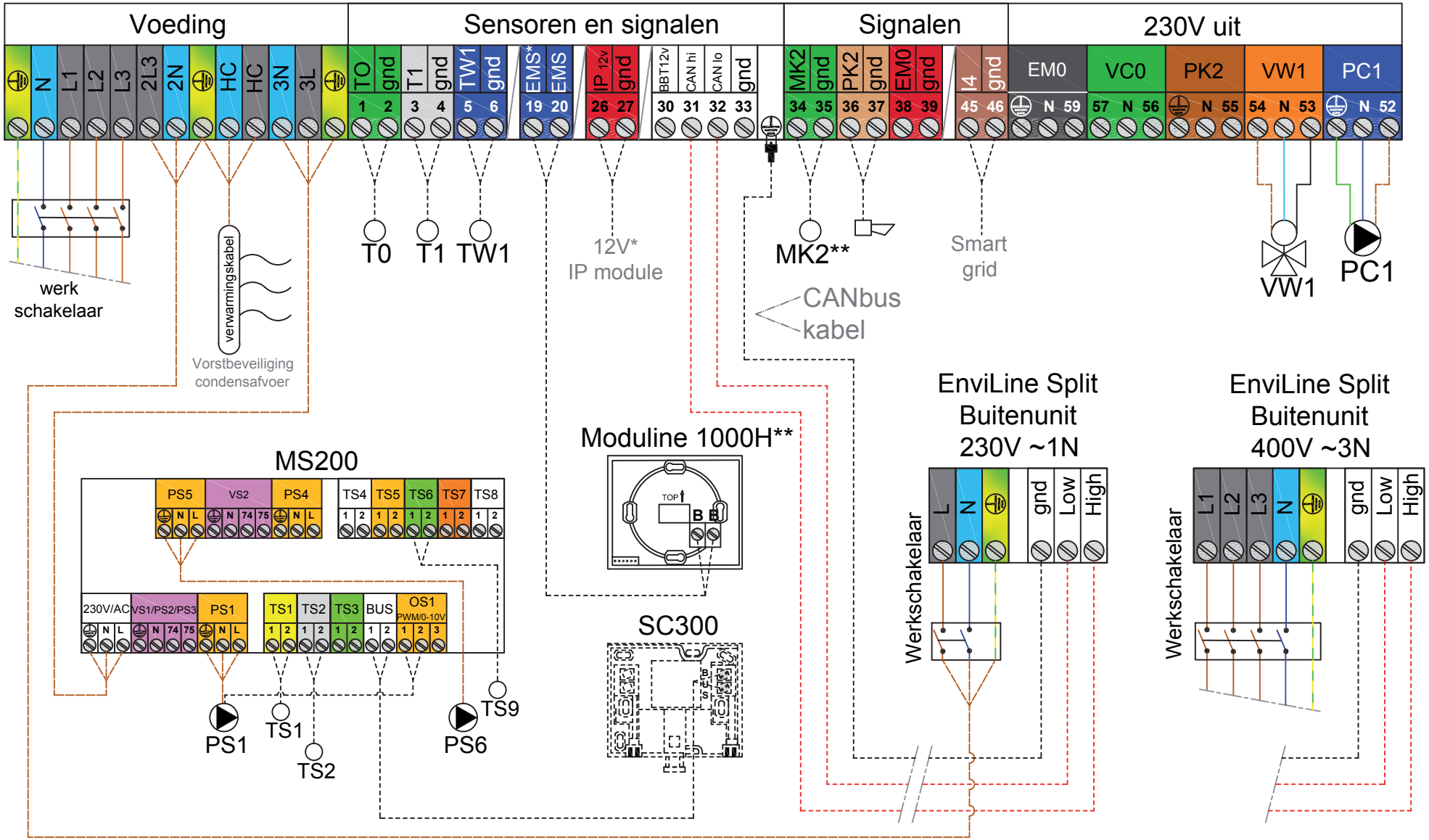

* optie

**Moduline 1000H vereist bij ruimtecompensatie en/of koeling, dauwpuntvoeler (MK2) aanbevolen bij koeling.

---------- polariteitsgevoelig

EnviLine II All-electric Split warmtepomp met HR200/300 boiler en zonneboiler

EnviLine II All-electric Monoblock warmtepomp met een HR200/300 boiler en zonneboiler

Toepassing

All-electric EnviLine II Monoblock met losse boiler en een zonneboiler: Weersafhankelijke regeling van een Nefit EnviLine II Monoblock (lucht/water warmtepomp) in combinatie met een HR boiler.

Omschrijving

De all-electric warmtepomp installatie bestaat uit een binnenunit , buitenunit, buffervat en een HR boiler met een zonneboiler in serie. De binnenunit wordt aangesloten op het lage temperatuur cv-systeem. In het CV systeem wordt de buffer geplaatst. De binnen- en buitenunits zijn met elkaar verbonden door een cv aanvoerwater en een cv retourwaterleiding. De buitenunit onttrekt warmte aan de omgeving en waardeert deze op naar een hogere temperatuur. De binnenunit geeft deze warmte af aan het cv water of de HR boiler. Indien de warmtepomp niet voldoende vermogen kan leveren wordt dit door middel van een elektrisch element na verwarmd. Het systeem als geheel is modulerend, wat betekent dat de werking voortdurend wordt afgestemd op de warmtevraag. De binnenunit is uitgerust met intelligente software die dit systeem aanstuurt. De aansturing gebeurd op basis van een weersafhankelijke regeling.
Waterzijdig inregelen is het optimaliseren van de volumestromen naar de CV installatie, zodat naar de cv installatie de juiste hoeveelheid water stroomt die nodig is om de ontwerptemperatuur in de ruimte te realiseren. Waterzijdig inregelen is essentieel voor het goed functioneren van de verwarmingsinstallatie.

Nefit onderdelen	Artikelnummers
- 1x Nefit EnviLine II Monoblock E-S/T	Diverse types (incl.T0,T1 TW)
Regeling	
- 1x ModuLine 1000H	7738111005 (indien koelen)
- 1x Dauwpuntvoeler (MK2)	7747204698 (indien koelen)
- 1x CANbus kabel 15m/30m	8738206183/8738206184
HR Boiler	
- 1x 3-wegklep (VW1)	8738201411
- 1x Boiler HR200	7748000723
of Boiler HR300	7748000724
Overige	
- 1x 3-wegklep (VCO)	8738201411
- 1x Nefit 50 liter buffervat (≤9kW)	7716161062
- 1x Nefit 120 liter buffervat (≥12kW)	8718542920
- 1x Installatiepakket	8733706338
- 1x Afdekkap 5-9/13-17kW	8738205044/8738205045
- 1x Rooster 5-9/13-17kW	8738206294/8738206295
- 1x Vorstbeveiligingcondensafvoer	7748000318
- 1x HS25/6 pompgroepunit	8718599200
Solar	
- 1x Solarsysteem icm MS200 en SC300 (incl.TS1+TS2)	
offerte op maat: www.nefit.nl/solarlineselector	

Instellingen

- In de binnenunit taal, datum, tijd, type warmtepomp, bedrijfsmodus, schakeltijden en stooklijn invoeren (HMC300).
- CV installatie waterzijdig inregelen.

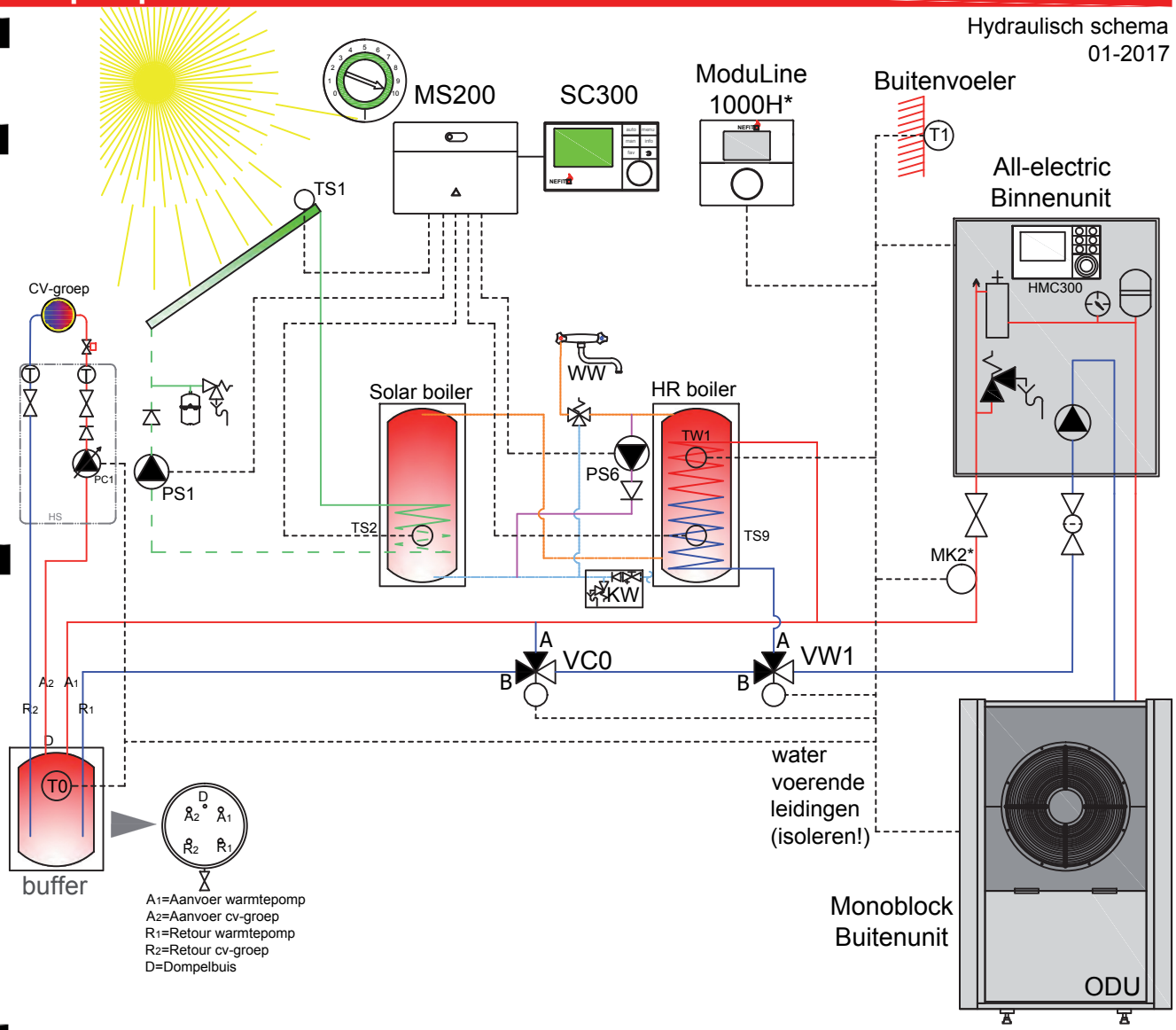

* optie: Moduline 1000H vereist bij ruimtecompensatie en/of koeling, dauwpuntvoeler (MK2) aanbevolen bij koeling.

EnviLine II All-electric monoblock Binnenunit

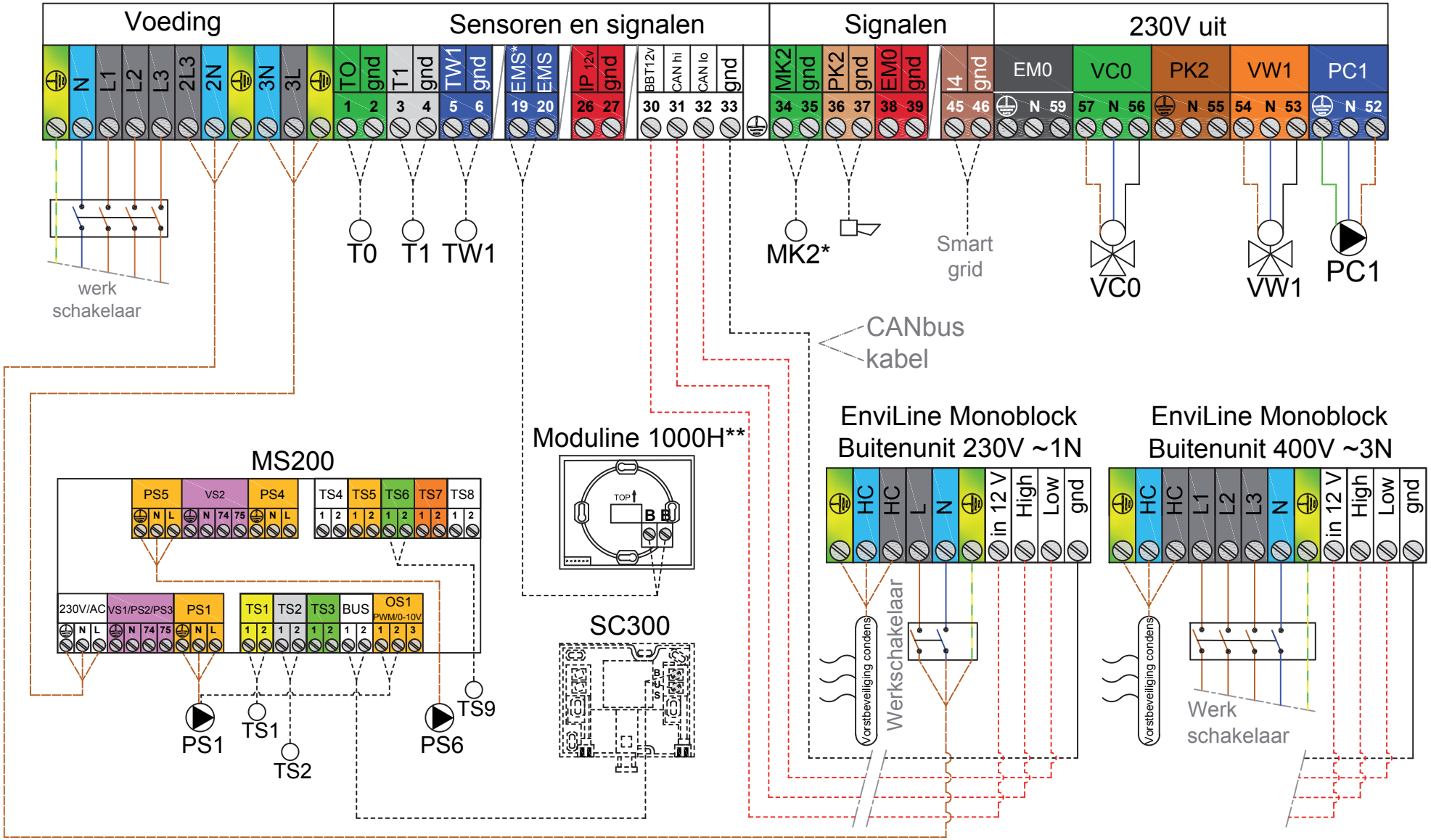

* optie: Moduline 1000H vereist bij ruimtecompensatie en/of koeling, dauwpuntvoeler (MK2) aanbevolen bij koeling.

---------- polariteitsgevoelig

EnviLine II All-electric Monoblock warmtepomp met een HR200/300 boiler en zonneboiler

Nefit HRC-ketel met zonneboiler voor warm tapwater (ML3000+MS100)

Hydraulisch schema
01-2017

Toepassing

Ruimte- of weersafhankelijke regeling met een Nefit TopLine II of TrendLine HRC-ketel in combinatie met een MS100 zonneboilersysteem ten behoeve van warmtapwaterondersteuning. Weersafhankelijke regeling alleen mogelijk met ModuLine 3000 en buitenvoeler.

Omschrijving

Bij de ruimteregeling stuurt de ModuLine 3000 thermostaat de Nefit HRC-ketel modulerend aan op basis van de ingestelde ruimtetemperatuur.
Bij een weersafhankelijke regeling wordt de Nefit HRC-ketel modulerend aangestuurd op basis van de buitentemperatuur. Afhankelijk van de buitentemperatuur en de stooklijn wordt er een aanvoertemperatuur gemaakt.
De ML3000 stuurt via MS100 pomp PS1 aan wanneer het ingestelde temperatuurverschil tussen TS1 en TS2 wordt overschreden.

Optie:
- Ruimtecompensatie door de ModuLine 3000 in de gewenste ruimte te plaatsen.
- Solarsensor (TS) op cv-ketel aansluiten. Dit zorgt ervoor dat de cv-ketel niet onnodig in warmwaterbedrijf komt zodra de zonneboiler op temperatuur is.

Nefit onderdelen	Artikelnummers
- 1x TrendLine II HRC	Diverse types
of Nefit TopLine HRC	Diverse types
Regeling	
- 1x ModuLine 3000	7738111122
Indien weersafhankelijk*	
- 1x ModuLine 3000WA (incl. BV)	7738111123
Solar	
- 1x Solarsysteem icm MS100(incl.TS1+TS2)	7738110144
offerte op maat:	www.nefit.nl/solarlineselector
Optie	
- 1x Solarsensor (TrendLine)	7746900804
- 1x Open verdeler	Diverse types
- 1x Dak- of geveldoorvoer	Diverse types

Instellingen

- Bij ruimteregeling de schakeltijden en temperaturen invoeren
- Bij weersafhankelijke regeling de schakeltijden, stooklijn en ruimtecompensatie (optie) invoeren. (ModuLine 3000)
-Inschakeltemperatuurverschil (ΔT) tussen zonneboiler en collectorveld invoeren (ML3000).

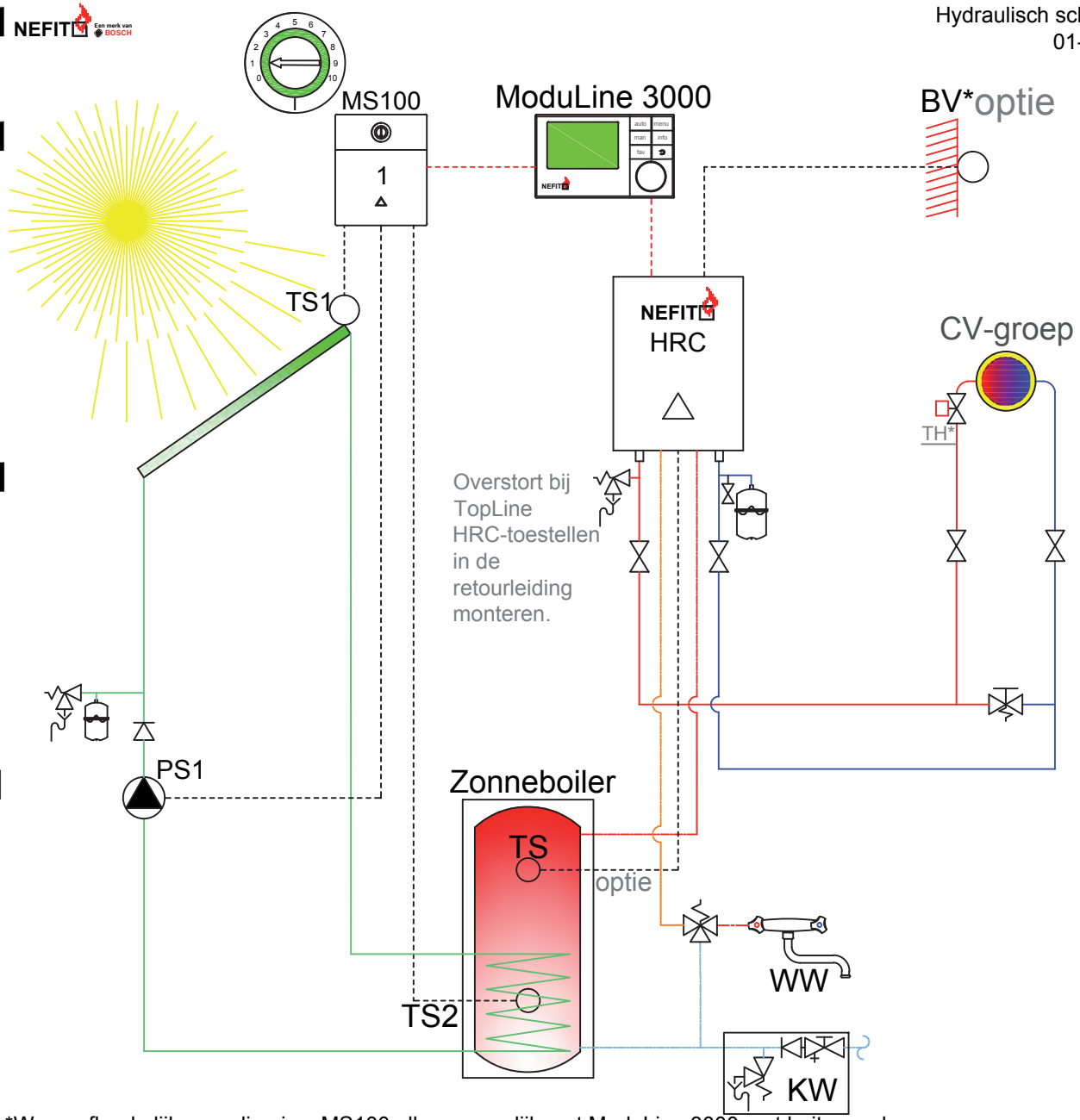

*Weersafhankelijke regeling icm MS100 alleen mogelijk met ModuLine 3000 met buitenvoeler.

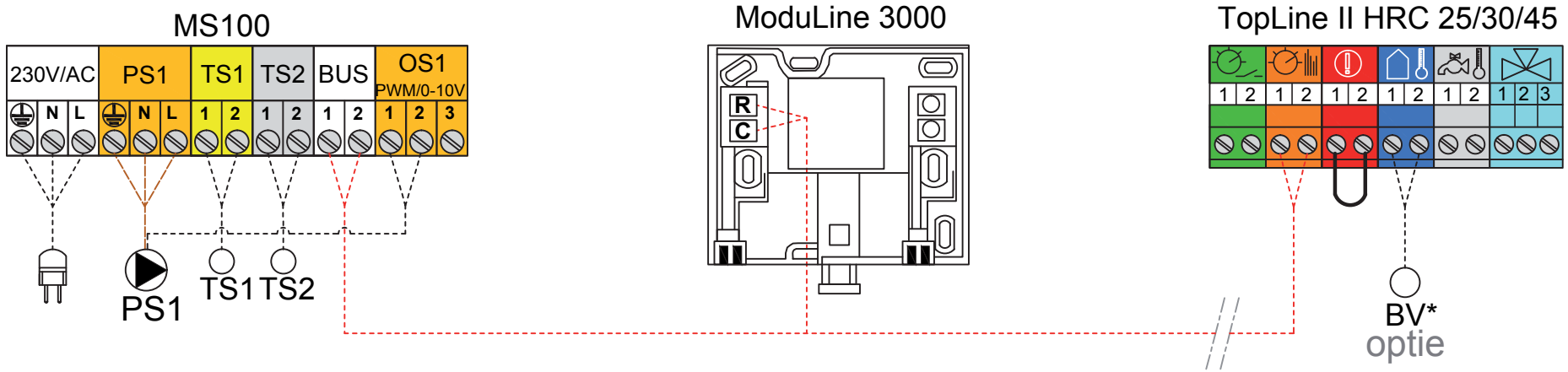

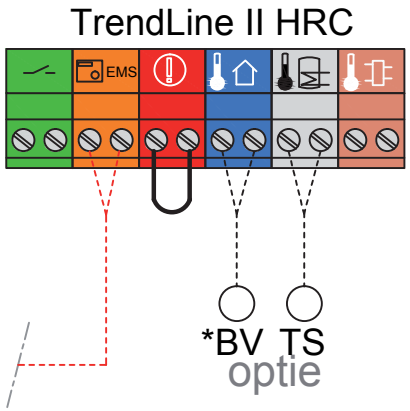

*Weersafhankelijke regeling icm MS100 alleen mogelijk met ModuLine 3000 met buitenvoeler.
---------- BUS-interface EMS 2 / EMS plus

Nefit HRC-ketel met zonneboiler voor warm tapwater (ML3000+MS100)

Nefit 9000i HR met HotTop zonneboiler voor warm tapwater (ML3000+MS100)

Hydraulisch schema
01-2017

Toepassing

Nefit 9000i HR single ketel met HotTop zonneboilersysteem ten behoeve van warmtapwaterondersteuning. Weersafhankelijke regeling alleen mogelijk met ModuLine 3000 met buitenvoeler.

Omschrijving

Bij de ruimteregeling stuurt de ModuLine 3000 de 9000i HR-ketel modulerend aan op basis van de ingestelde ruimtetemperatuur. Bij een weersafhankelijke regeling wordt de HR-ketel modulerend aangestuurd op basis van de buitentemperatuur. Afhankelijk van de buitentemperatuur en de stooklijn wordt er een aanvoertemperatuur gemaakt.
De bovenste spiraal in de HotTop boiler wordt verwarmd door de 9000i HR single ketel en dient zo als naverwarmer. De onderste spiraal wordt door de zonnecollector(en) verwarmd. De ML300 stuurt via de MS100 pomp PS1 aan wanneer het ingestelde temperatuurverschil tussen TS1 en TS2 wordt overschreden.
Bij het aansluiten van een boilertemperatuursensor wordt het maximale cv-vermogen in cv-bedrijf verlaagd van 50 kW naar 45 kW. Het vermogen op warm water blijft 50 kW.
Bij warmtevraag voor warm tapwater wordt 3-wegklep bekrachtigd. Warmtevraag voor warm tapwater gaat voor warmtevraag cv. Boilertemperatuur is via 9000i HR ketel te verhogen tot maximaal 80°C.
Optie: ruimtecompensatie door de ModuLine 3000 in de gewenste ruimte te plaatsen.

Nefit onderdelen	Artikelnummers
- 1x 9000i HR 25, 35 of 50 (B)	Diverse types
Regeling	
- 1x ModuLine 3000	7738111122
Indien weersafhankelijk*	
- 1x ModuLine 3000WA (incl. T1)	7738111123
Boiler	
- 1x HotTop SM boiler	Diverse types
- 1x 3-wegklep (PW1) alleen bij HR50!	77367000945
- 1x Boilersensor (TW1)	20325
Optie	
- 1x Afdekkap	7736700663
- 1x Expansievat in 90001 (15l/0,75)	7736700941 alleen bij HR25/35
- 1x Dak- of geveldoorvoer	Diverse types
Solar	
- 1x Solarsysteem icm MS100(incl.TS1+TS2)	7738110144
offerte op maat:	www.nefit.nl/solarlineselector
Optie	
- 1x Dak- of geveldoorvoer	Diverse types

Instellingen

- Bij ruimteregeling de schakeltijden en temperaturen invoeren
- Bij weersafhankelijke regeling de schakeltijden, stooklijn en ruimtecompensatie (optie) invoeren. (ModuLine 3000)
-Warmwater programma activeren in menu (9000i)
-Inschakeltemperatuurverschil (ΔT) tussen zonneboiler en collectorveld invoeren (ML3000).

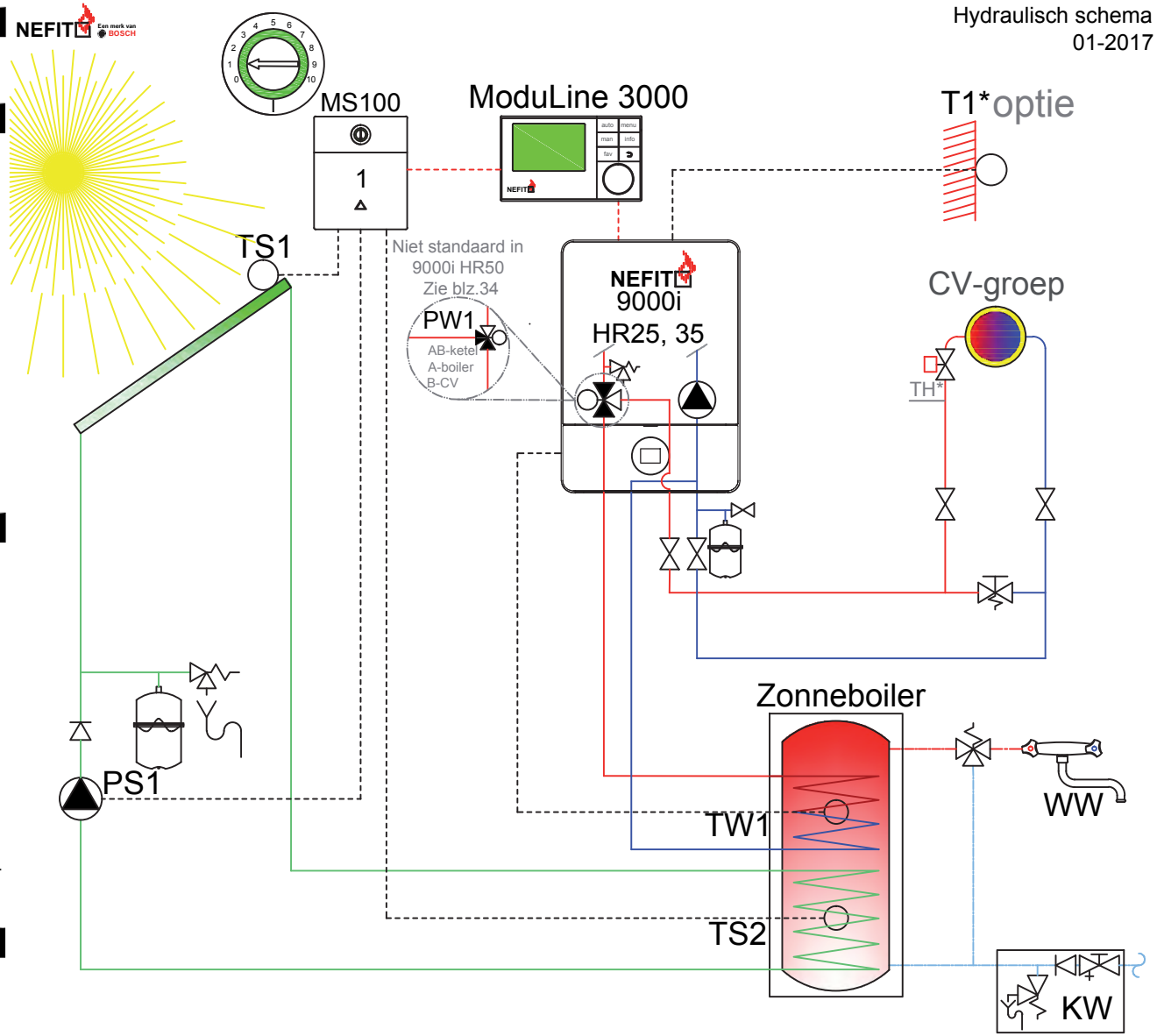

*Weersafhankelijke regeling icm MS100 alleen mogelijk met ModuLine 3000 met buitenvoeler.

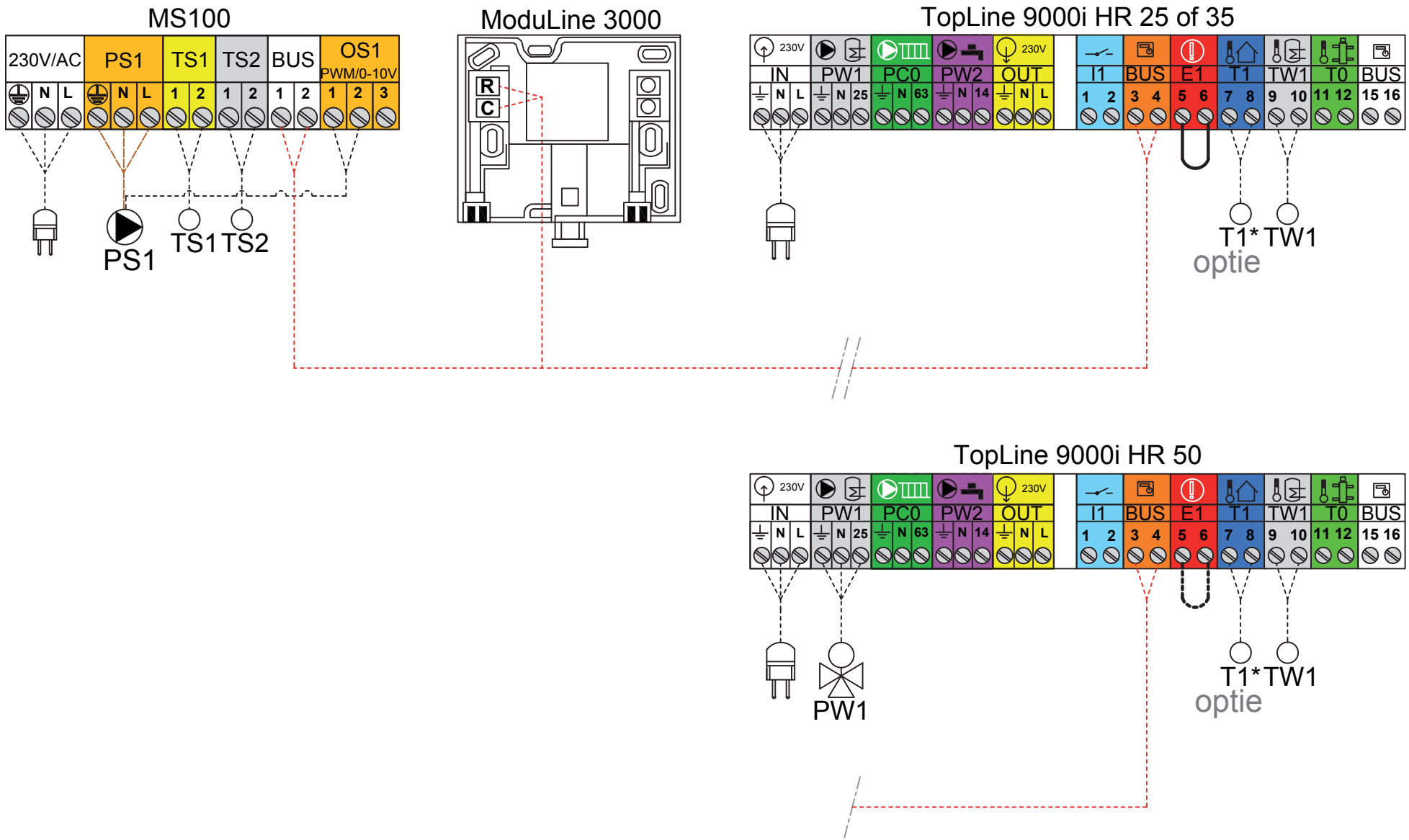

*Weersafhankelijke regeling icm MS100 alleen mogelijk met ModuLine 3000 met buitenvoeler.

---------- BUS-interface EMS 2 / EMS plus

Nefit 9000i HR met HotTop zonneboiler voor warm tapwater (ML3000+MS100)

Nefit 9000i HR met indirect gestookte boiler en zonneboiler voor warm tapwater (ML3000+MS200)

Hydraulisch schema
01-2017

Toepassing

Nefit 9000i HR single ketel met een indirect gestookte boiler en een zonneboilersysteem ten behoeve van warmtapwaterondersteuning. Weersafhankelijke regeling alleen mogelijk met ModuLine 3000 met buitenvoeler.

Omschrijving

Bij de ruimteregeling stuurt de ModuLine 3000 de 9000i HR-ketel modulerend aan op basis van de ingestelde ruimtetemperatuur. Bij een weersafhankelijke regeling wordt de HR-ketel modulerend aangestuurd op basis van de buitentemperatuur. Afhankelijk van de buitentemperatuur en de stooklijn wordt er een aanvoertemperatuur gemaakt.
De indirect gestookte boiler wordt verwarmd door de 9000i single HR ketel en dient zo als naverwarmer. De zonneboiler wordt door de zonnecollector(en) verwarmd. De MS200 stuurt pomp PS1 aan wanneer het ingestelde temperatuurverschil in de SC300 tussen TS1 en TS2 wordt overschreden en PS6 indien de temperatuur in zonneboiler (TS2) hoger ligt dan de temperatuur in de indirect gestookte boiler (TS9). Bij het aansluiten van een boilertemperatuursensor wordt het maximale cv-vermogen in cv-bedrijf verlaagd van 50 kW naar 45 kW. Het vermogen op warm water blijft 50 kW. Bij warmtevraag voor warm tapwater wordt 3-wegklep bekrachtigd. Warmtevraag voor warm tapwater gaat voor warmtevraag cv. Boilertemperatuur is via 9000i HR ketel te verhogen tot maximaal 80°C.
Optie: ruimtecompensatie door de ModuLine 3000 in de gewenste ruimte te plaatsen.

Nefit onderdelen	Artikelnummers
- 1x 9000i HR 25, 35 of 50 (B)	Diverse types
Regeling	
- 1x ModuLine 3000	7738111122
Indien weersafhankelijk*	
- 1x ModuLine 3000WA (incl. T1)	7738111123
Boiler	
- 1x Boiler (indirect)	Diverse types
- 1x Zonneboiler	Diverse types
- 1x 3-wegklep (PW1) alleen bij HR50!	77367000945
- 1x Boilersensor (TW1)	20325
Optie	
- 1x Afdekkap	7736700663
- 1x Expansievat in 90001 (15l/0,75)	7736700941 alleen bij HR25/35
- 1x Dak- of geveldoorvoer	Diverse types
Solar	
- 1x Solarsysteem icm MS200(incl.TS1+TS2)	7738110146
offerte op maat:	www.nefit.nl/solarlineselector
Optie	
- 1x Dak- of geveldoorvoer	Diverse types
- 1x SimFlex tapwater pomp 25-40N (PS6)	7738311176

Instellingen

- Bij ruimteregeling de schakeltijden en temperaturen invoeren
- Bij weersafhankelijke regeling de schakeltijden, stooklijn en ruimtecompensatie (optie) invoeren. (ModuLine 3000)
-Warmwater programma activeren in menu (9000i)
-Inschakeltemperatuurverschil (ΔT) tussen zonneboiler en collectorveld invoeren (ML3000).

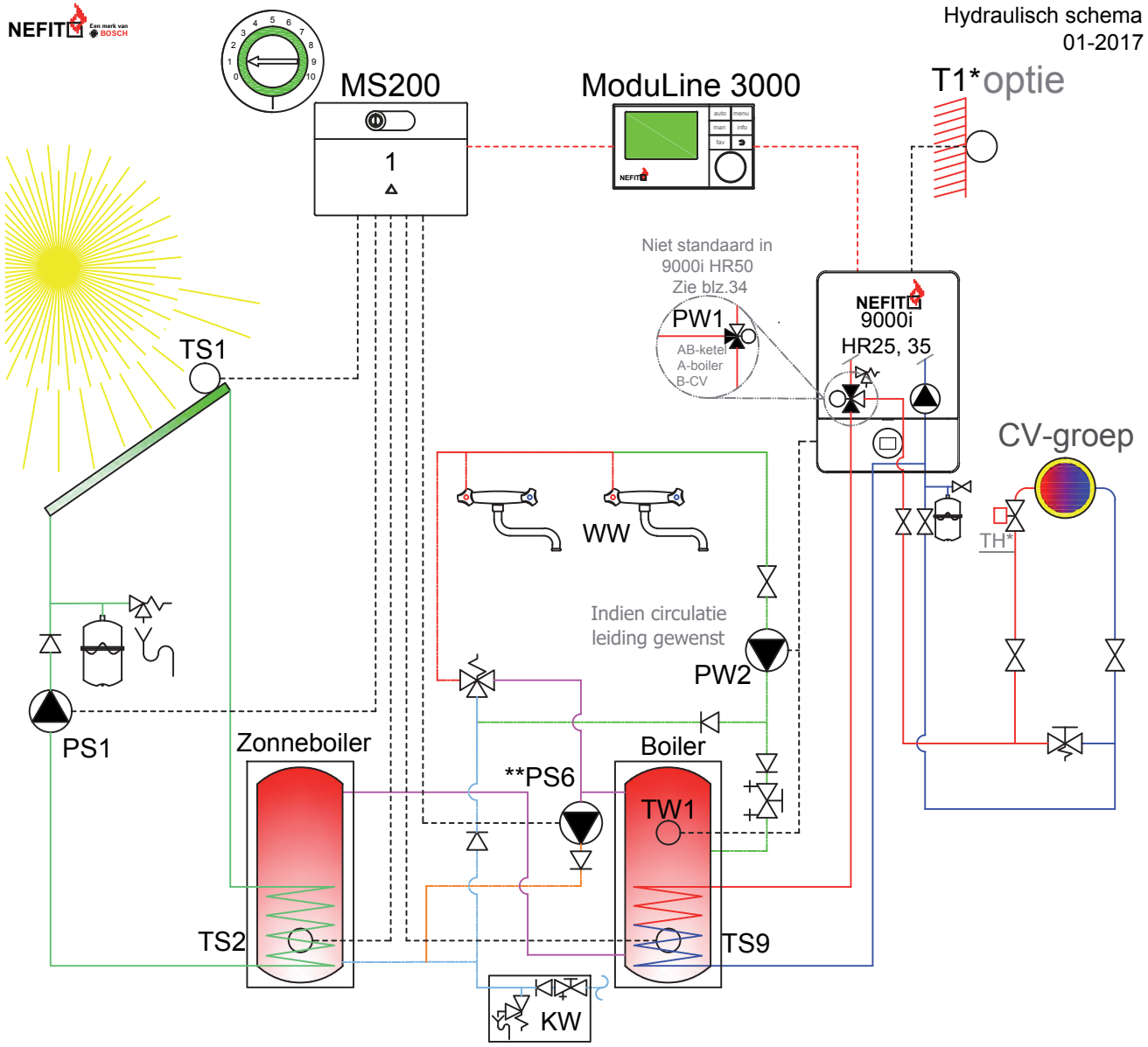

*Weersafhankelijke regeling icm MS200 alleen mogelijk met ModuLine 3000 met buitenvoeler.
** Controleer of pomp geschikt is i.v.m. leiding lengte en weerstand. Buderus heeft ook zwaardere tapwater pompen.

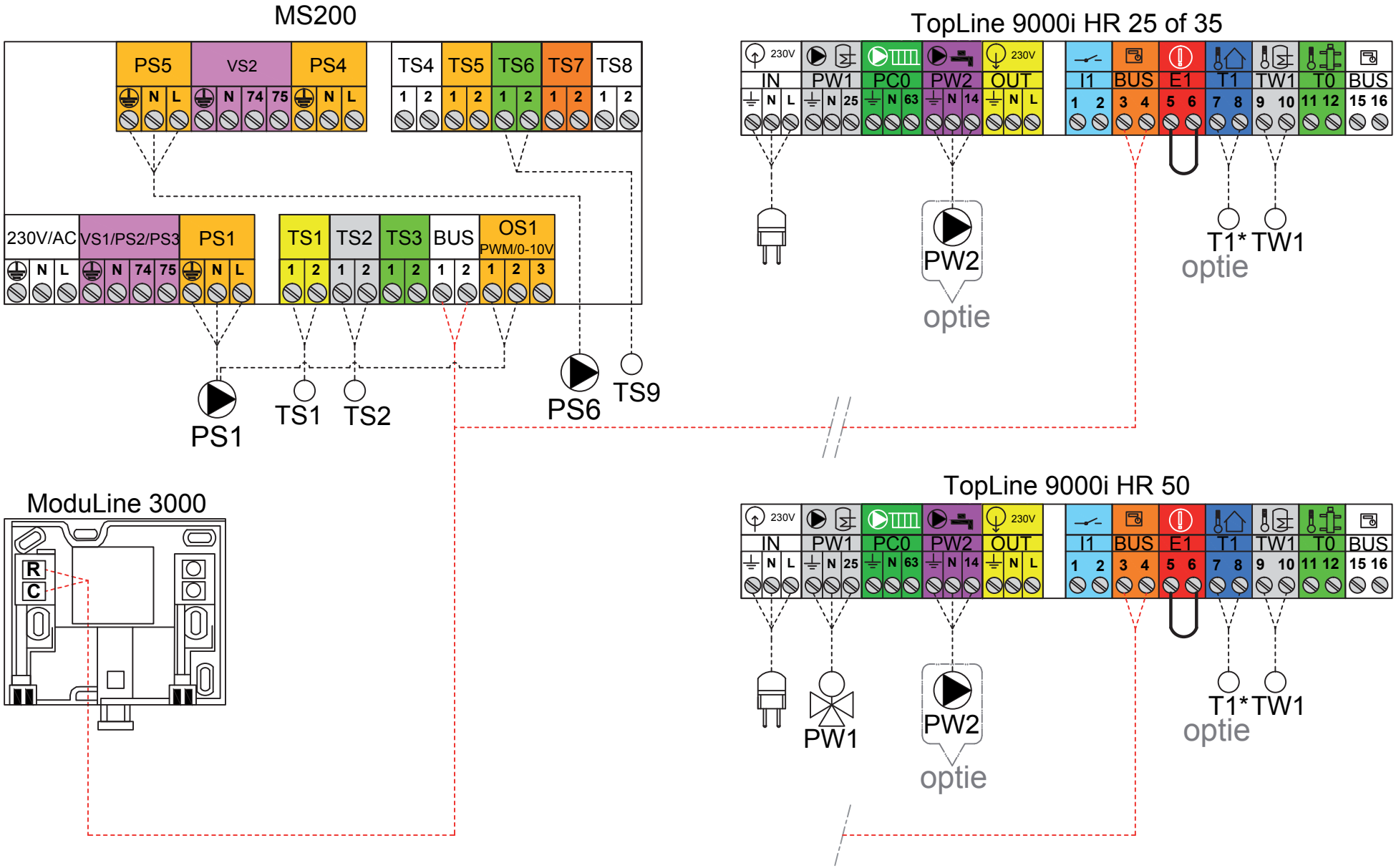

*Weersafhankelijke regeling icm MS200 alleen mogelijk met ModuLine 3000 met buitenvoeler.
** Controleer of pomp geschikt is i.v.m. leiding lengte en weerstand. Buderus heeft ook zwaardere tapwater pompen.

Nefit 9000i HR met indirect gestookte boiler en zonneboiler voor warm tapwater (ML3000+MS200)

Nefit HRC-ketel met HotTop zonneboiler voor warm tapwater + centrale verwarming (ML3000+MS200)

Hydraulisch schema
01-2017

Toepassing

Ruimte- of weersafhankelijke regeling met een Nefit HRC-ketel in combinatie met HotTop zonneboilersysteem ten behoeve van warmtapwater- en CV-ondersteuning. Weersafhankelijke regeling alleen mogelijk met ModuLine 3000 en buitenvoeler.

Omschrijving

Bij de ruimteregeling stuurt de ModuLine 3000 de Nefit HRC-ketel modulerend aan op basis van de ingestelde ruimtetemperatuur. Bij een weersafhankelijke regeling wordt de Nefit HRC-ketel modulerend aangestuurd op basis van de buitentemperatuur. Afhankelijk van de buitentemperatuur en de stooklijn wordt er een aanvoertemperatuur gemaakt. De ML3000 stuurt via de MS200 pomp PS1 aan wanneer het ingestelde temperatuurverschil tussen TS1 en TS2 wordt overschreden. Indien boilertemperatuur (TS3) hoger is dan retourtemperatuur (TS4) stuurt de MS200 de 3-wegklep VS1 open naar de HotTop boiler om zo het retourwater naar de HRC-ketel voor te verwarmen. De Nefit HRC-ketel dient als naverwarmer voor het warme tapwater.
Optie: ruimtecompensatie door de ModuLine 3000 in de gewenste ruimte te plaatsen.

Nefit onderdelen	Artikelnummers
Indien Nefit HRC-ketel	
- 1x TopLine II HRC	Diverse types
of TrendLine II HRC	Diverse types
Regeling	
- 1x ModuLine 3000	7738111122
Indien weersafhankelijk*	
- 1x ModuLine 3000WA (incl. T1)	7738111123
Solar	
- 1x Solarsysteem icm MS200(incl.TS1+TS2)	7738110146
offerte op maat:	www.nefit.nl/solarlineselector
- 1x HotTop boiler	Diverse types
- 1x 3-wegklep (VS1)	85103220
Optie	
- 1x Dak- of geveldoorvoer	Diverse types

Instellingen

- Bij ruimteregeling de schakeltijden en temperaturen invoeren
- Bij weersafhankelijke regeling de schakeltijden, stooklijn en ruimtecompensatie (optie) invoeren. (ModuLine 3000)
-Inschakeltemperatuurverschil (ΔT) tussen zonneboiler(TS2) en collectorveld(TS1) en retour (TS4) en zonneboiler (TS3) in de ML3000.

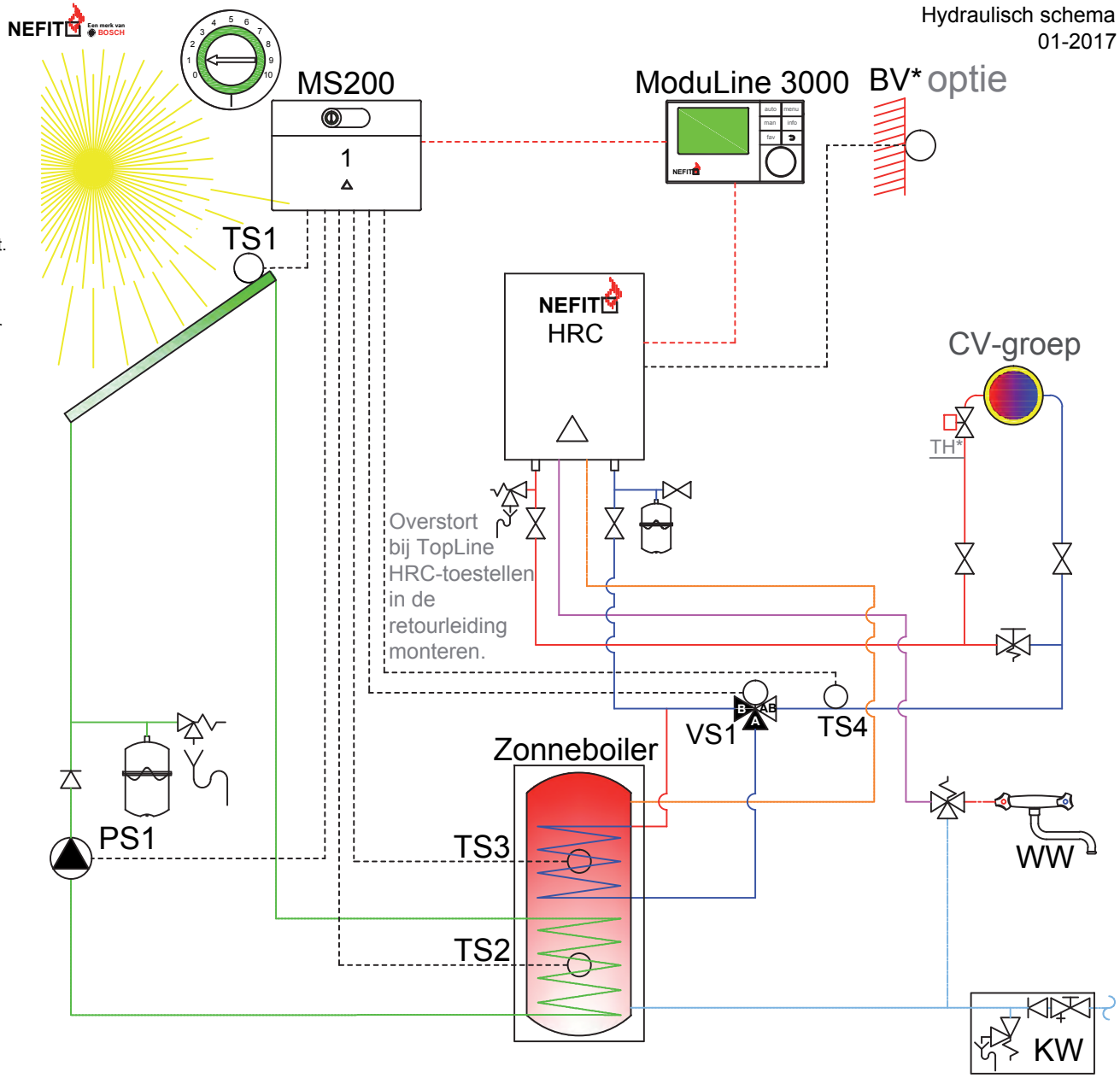

*Weersafhankelijke regeling icm de MS200 alleen mogelijk met ModuLine 3000 met buitenvoeler.

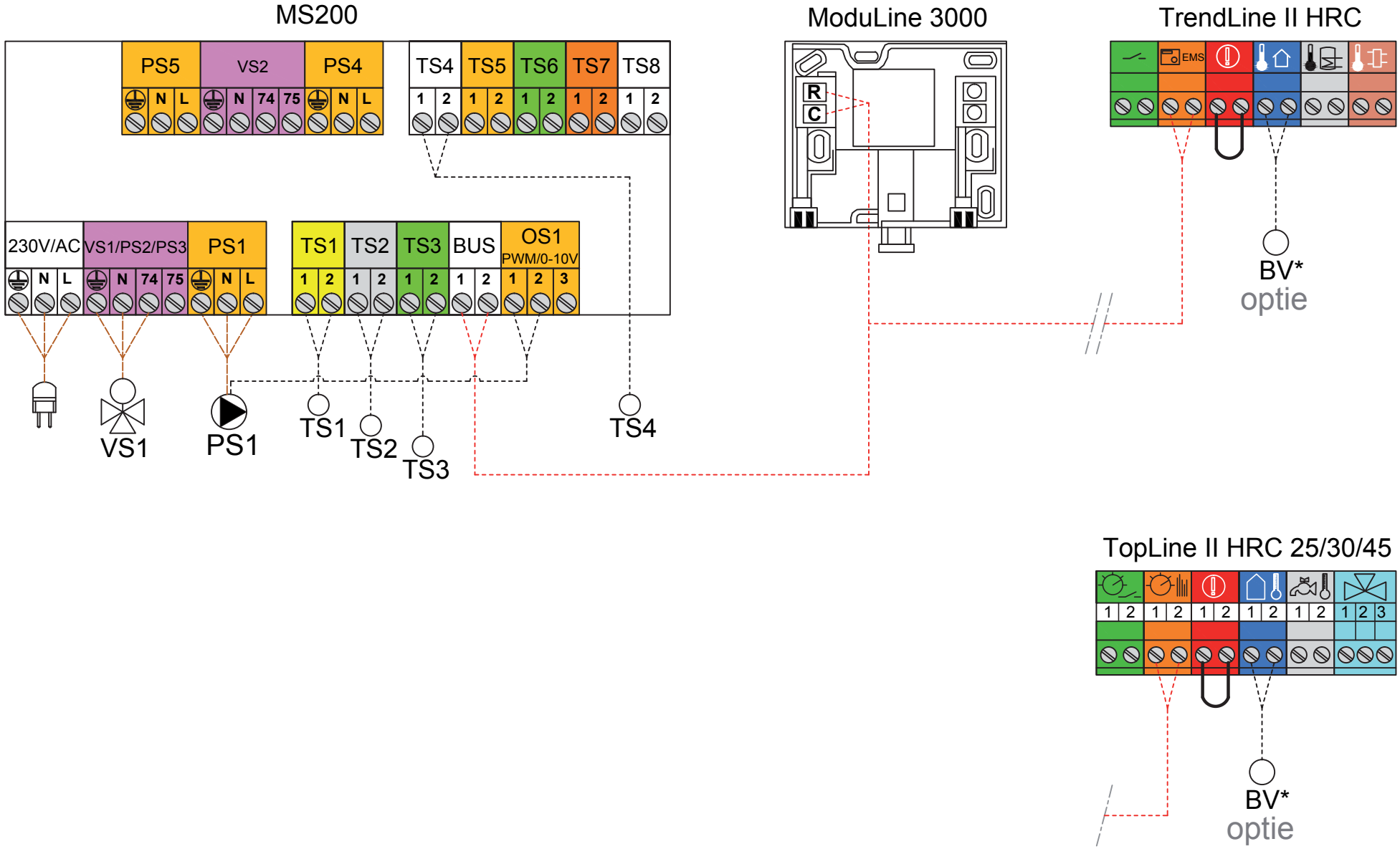

*Weersafhankelijke regeling icm MS200 alleen mogelijk met ModuLine 3000 met buitenvoeler.

Nefit HRC-ketel met HotTop zonneboiler voor warm tapwater + centrale verwarming (ML3000+MS200)

Nefit HRC-ketel met 2 CV-groepen en een zonneboiler voor warm tapwater

Toepassing

Weersafhankelijke regeling met een Nefit TopLine HRC II of TrendLine HRC-ketel met 1 CV-groep met hoge temperatuur verwarming en 1 CV-groep met lage temperatuur verwarming in combinatie met een MS100 zonneboilersysteem ten behoeve van warmtapwaterondersteuning. Weersafhankelijke regeling alleen mogelijk met ModuLine 3000 en buitenvoeler.

Omschrijving

In de ModuLine 3000 worden de schakeltijden en stooklijnen van alle CV-groepen apart ingesteld. De HRC-ketel wordt door de ModuLine 3000 modulerend aangestuurd. Op basis van de buitentemperatuur en de stooklijn van de hoogst vragende cv-groep wordt er een aanvoertemperatuur gemaakt.
De ML3000 stuurt via MS100 pomp PS1 aan wanneer het ingestelde temperatuurverschil tussen TS1 en TS2 wordt overschreden.

Optie:
De ML3000 is te gebruiken met en zonder ruimtecompensatie, net als de ML2000.
Solarsensor (TS) op cv-ketel aansluiten. Dit zorgt ervoor dat de cv-ketel niet onnodig in warmwaterbedrijf komt zodra de zonneboiler op temperatuur is.

Nefit onderdelen	Artikelnummers
- 1x TrendLine II HRC	Diverse types
of Nefit TopLine HRC	Diverse types
Regeling	
- 1x ModuLine 3000WA (incl. BV)	7738111123
- 1x ModuLine 2000 (optie)	7738111024
- 2x MM100 (incl. TC/T0)	7738110140
- 1x Open verdeler (1½" 70 kW)	75853
Optie	
Solar	
- 1x Solarsysteem icm MS100(incl.TS1+TS2)	7738110144
offerte op maat:	www.nefit.nl/solarlineselector
Optie	
- 1x Solarsensor (TrendLine)	7746900804
- 1x HS of HSM pomp/mengunit	Diverse types
- 1x Dak- of geveldoorvoer	Diverse types

Instellingen

- Potmeter MM100 instellen op CV-groep. CV-groep 1 op 1, CV-groep 2 op 2.
- Type regeling, schakeltijden en stooklijn voor CV-groep 1 en 2 instellen. (ModuLine 2000 en 3000).
- Omlooptijd mengklep configureren (ModuLine 3000).
-Inschakeltemperatuurverschil (ΔT) tussen zonneboiler en collectorveld invoeren (ML3000).

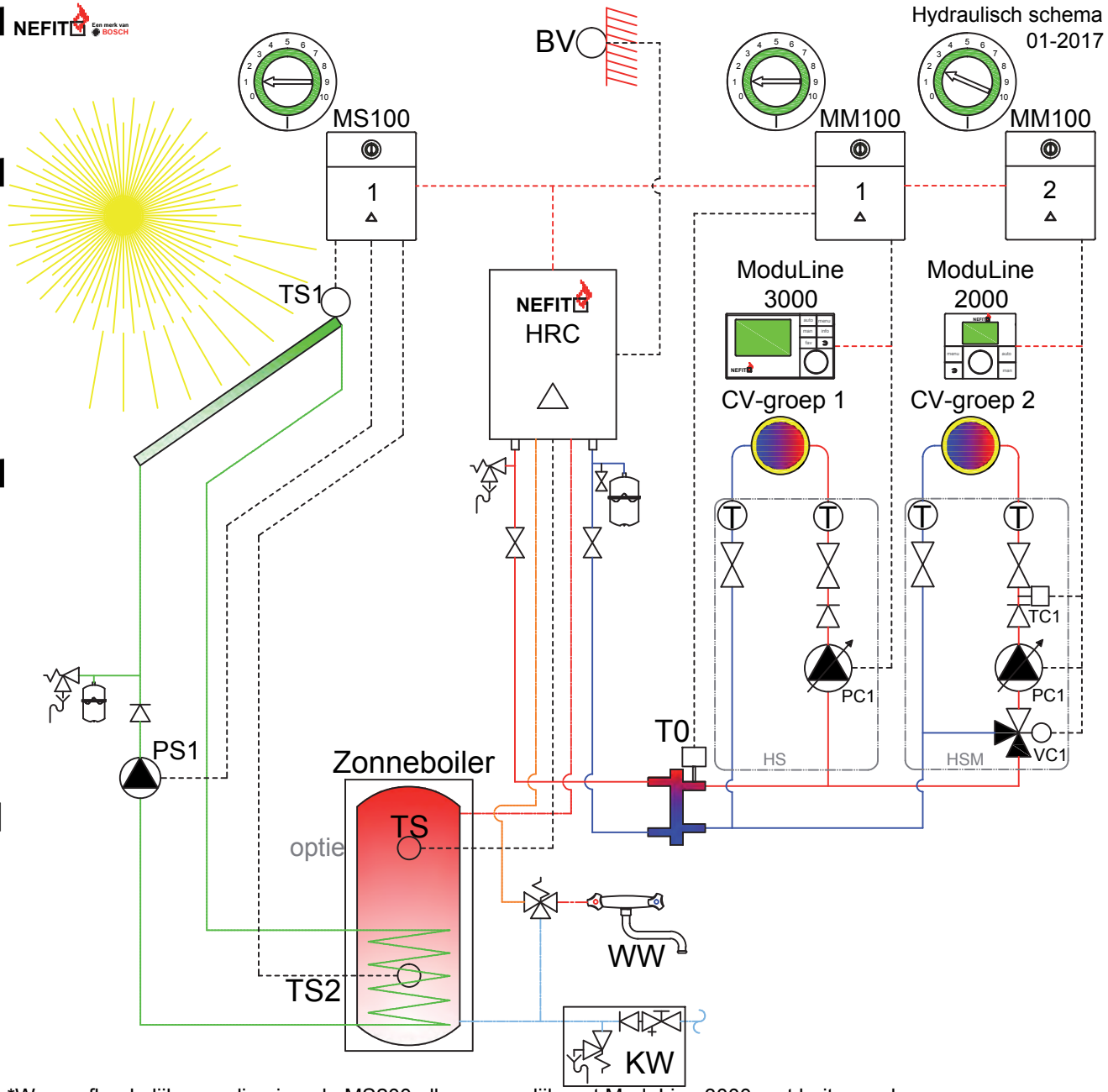

*Weersafhankelijke regeling icm de MS200 alleen mogelijk met ModuLine 3000 met buitenvoeler.

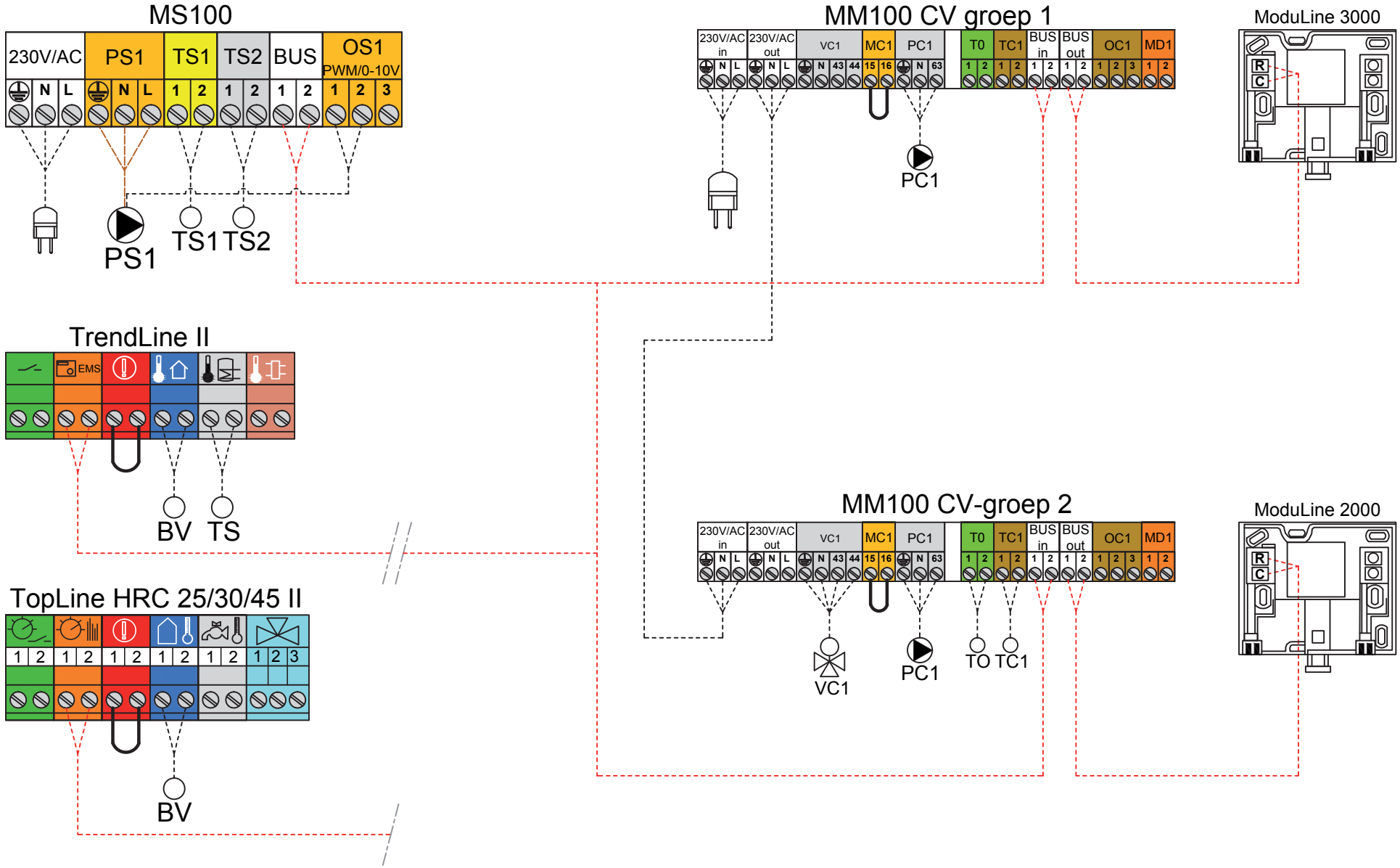

*Weersafhankelijke regeling alleen mogelijk met ModuLine 2000, 400 met buitenvoeler of ModuLine Easy.
** ProLine NxT i.c.m. ModuLine Easy, 300 of 400 een Easy connect toepassen. Zie pagina 10/11.

Nefit HRC-ketel met zonneboiler voor warm tapwater

HRC-ketel met zonneboiler voor warm tapwater (SC20/2)

Hydraulisch schema
01-2017

Toepassing

Ruimte- of weersafhankelijke regeling met een HRC-ketel in combinatie met een zonneboilersysteem ten behoeve van warmtapwaterondersteuning. Weersafhankelijke regeling alleen mogelijk met ModuLine 2000 of 3000 en buitenvoeler of Easy.

Omschrijving

Bij de ruimteregeling stuurt de ModuLine thermostaat de Nefit HRC-ketel modulerend aan op basis van de ingestelde ruimtetemperatuur.
Bij een weersafhankelijke regeling wordt de Nefit HRC-ketel modulerend aangestuurd op basis van de buitentemperatuur. Afhankelijk van de buitentemperatuur en de stooklijn wordt er een aanvoertemperatuur gemaakt. De SC20/2 stuurt pomp R1 aan wanneer het ingestelde temperatuurverschil tussen S1 en S2 wordt overschreden.

Optie:

- Ruimtecompensatie door de ModuLine 2000 of 3000 in de gewenste ruimte te plaatsen.
- Solarsensor (TS) op cv-ketel aansluiten. Dit zorgt ervoor dat de cv-ketel niet onnodig in warmwaterbedrijf komt zodra de zonneboiler op temperatuur is.

Nefit onderdelen	Artikelnummers
- 1x TopLine II HRC	Diverse types
of ProLine NxT**	Diverse types
of TrendLine II HRC	Diverse types
Regeling	
- 1x ModuLine Easy*	7746901786
of ModuLine 1000	7738111010
of ModuLine 2000	7738111024
of ModuLine 3000	7738111122
Indien weersafhankelijk*	
- 1x ModuLine 2000WA (incl. BV)	7738111020
of ModuLine 3000WA (incl. BV)	7738111123
Solar	
- 1x Solarpakket 1-120 of 2-120 (1 of 2 collectoren met 120 liter zonneboiler) of solarsystemen met meerdere collectoren en grotere zonneboilers	
Optie	
- 1x Easy connect**	7746901787
- 1x Solarsensor (ProLine NxT, TrendLine)	7746900804
- 1x Open verdeler	Diverse types
- 1x Dak- of geveldoorvoer	Diverse types

Instellingen

- Bij ruimteregeling de schakeltijden en temperaturen invoeren
- Bij weersafhankelijke regeling de schakeltijden, stooklijn en ruimtecompensatie (optie) invoeren. (ModuLine 2000WA of 400)
- Bij ModuLine Easy zijn de instellingen via de basis app op de smartphone of tablet in te voeren.

Raadpleeg www.nefit.nl/easy voor actuele informatie over de verwachte beschikbaarheid van apps, functies, opties en accessoires.
-Inschakeltemperatuurverschil (ΔT) tussen zonneboiler en collectorveld (SC20).

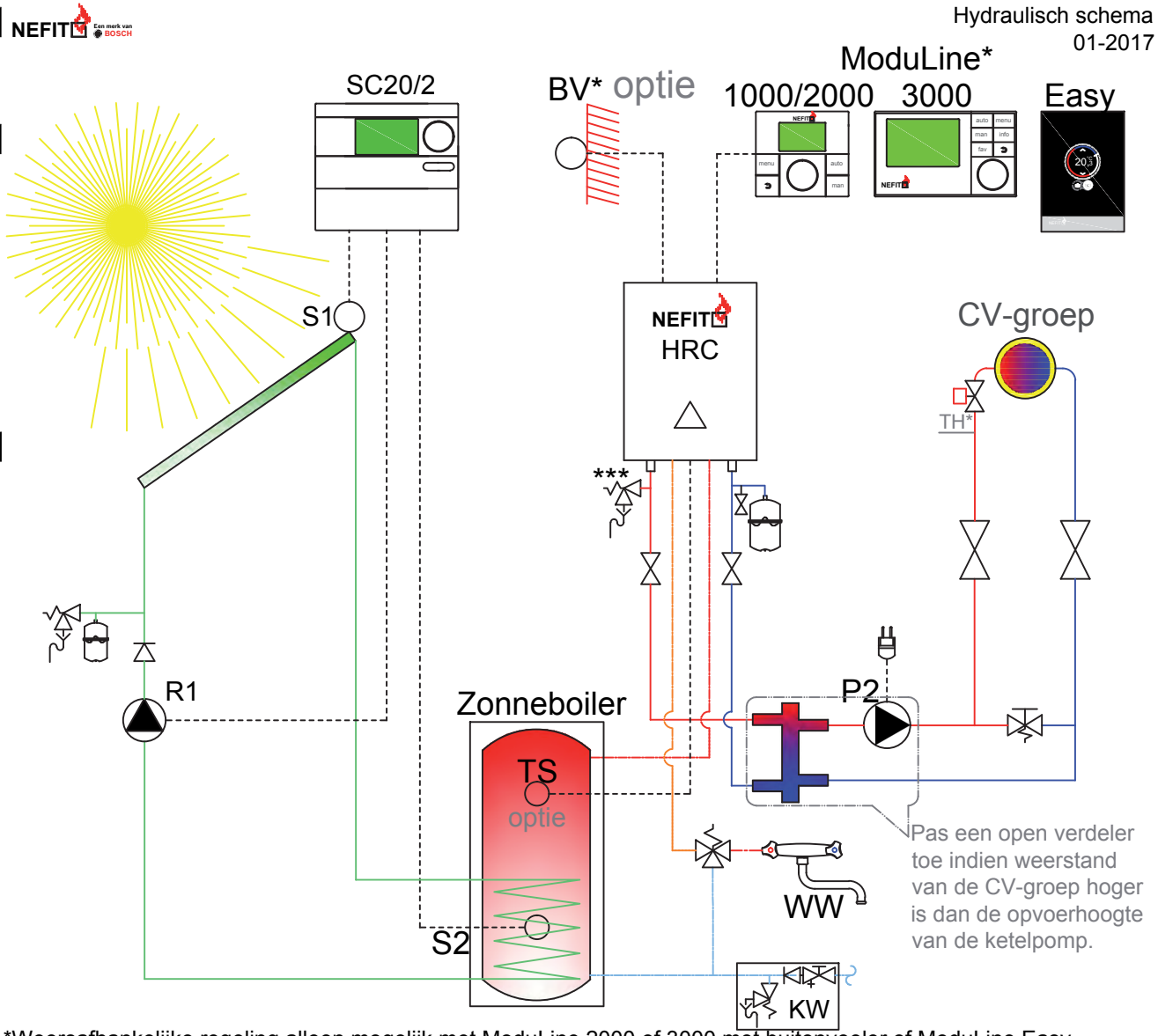

*Weersafhankelijke regeling alleen mogelijk met ModuLine 2000 of 3000 met buitenvoeler of ModuLine Easy.
**ProLine NxT i.c.m. ModuLine Easy, een Easy connect toepassen. Zie pagina 10/11.
***Overstort bij TopLine HRC-toestellen in de retourleiding monteren. Bij BaseLine n.v.t. (zit standaard in de ketel)

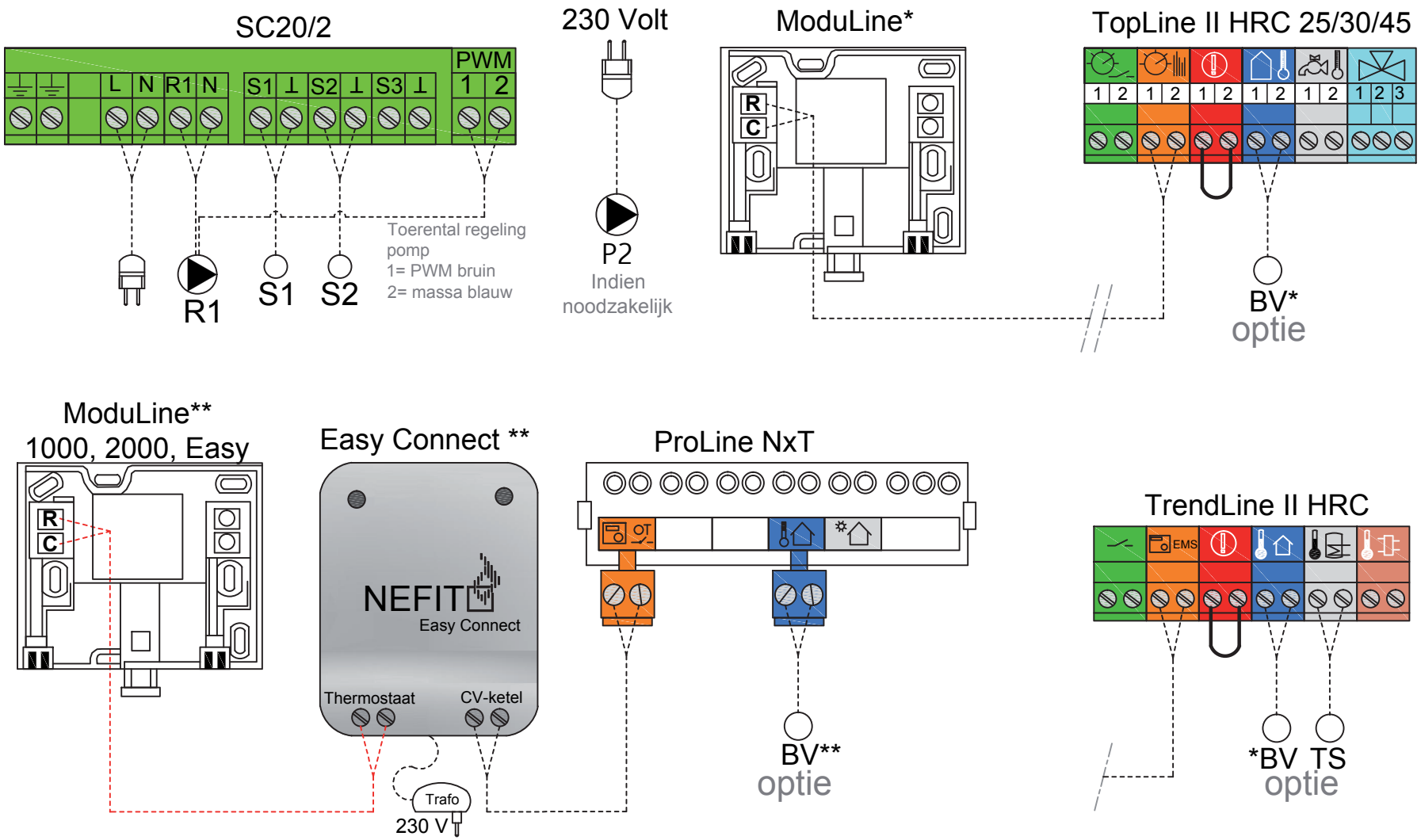

*Weersafhankelijke regeling alleen mogelijk met ModuLine 2000, 3000 met buitenvoeler of ModuLine Easy.
** ProLine NxT i.c.m. ModuLine Easy, een Easy connect toepassen. ModuLine 1000 of 2000 rechtstreeks op ProLine NxT aansluiten. Zie pagina 10/11.

HRC-ketel met zonneboiler voor warm tapwater (SC20/2)

Solo HR-ketel met HotTop zonneboiler voor warm tapwater (SC20/2)

Hydraulisch schema
01-2017

Toepassing

Nefit 9000i HR single ketel met SC20/2 met HotTop zonneboilersysteem ten behoeve van warmtapwaterondersteuning. Weersafhankelijke regeling alleen mogelijk met ModuLine 2000, 3000 met buitenvoeler of Easy.

Omschrijving

Bij de ruimteregeling stuurt de ModuLine de 9000i HR-ketel modulerend aan op basis van de ingestelde ruimtetemperatuur. Bij een weersafhankelijke regeling wordt de HR-ketel modulerend aangestuurd op basis van de buitentemperatuur. Afhankelijk van de buitentemperatuur en de stooklijn wordt er een aanvoertemperatuur gemaakt.
Ruimtecompensatie door de ModuLine 2000 of 3000 in de gewenste ruimte te plaatsen.
De bovenste spiraal in de HotTop boiler wordt verwarmd door de 9000i HR single ketel en dient zo als naverwarmer. De onderste spiraal wordt door de zonnecollector(en) verwarmd. De SC20/2 stuurt pomp R1 aan wanneer het ingestelde temperatuurverschil tussen S1 en S2 wordt overschreden.
Bij het aansluiten van een boilertemperatuursensor wordt het maximale cv-vermogen in cv-bedrijf verlaagd van 50 kW naar 45 kW. Het vermogen op warm water blijft 50 kW.
Bij warmtevraag voor warm tapwater wordt 3-wegklep bekrachtigd.
Warmtevraag voor warm tapwater gaat voor warmtevraag cv.
Boilertemperatuur is via 9000i HR ketel te verhogen tot maximaal 80°C.

Nefit onderdelen	Artikelnummers
- 1x 9000i HR 25, 35 of 50 (B)	Diverse types
Regeling	
- 1x ModuLine Easy*	7746901786
of ModuLine 1000	7738111010
of ModuLine 2000	7738111024
of ModuLine 3000	7738111122
Indien weersafhankelijk*	
- 1x ModuLine 2000WA (incl. BV)	7738111020
of ModuLine 3000WA (incl. BV)	7738111123
Boiler	
- 1x HotTop SM boiler	Diverse types
- 1x 3-wegklep (PW1) alleen bij HR50!	77367000945
- 1x Boilersensor (TW1)	20325
Optie	
- 1x Afdekkap	7736700663
- 1x Expansievat in 90001 (15l/0,75)	7736700941 alleen bij HR25/35
- 1x Dak- of geveldoorvoer	Diverse types
Solar	
- 1x Solarsysteem met SC20/2 (incl.S1+S2)	Afhankelijk van systeem
Solar offerte op maat:	www.nefit.nl/solarlineselector

Instellingen

- Bij ruimteregeling de schakeltijden en temperaturen invoeren
- Bij weersafhankelijke regeling de schakeltijden, stooklijn en ruimtecompensatie (optie) invoeren. (ModuLine 3000)
-Warmwater programma activeren in menu (9000i)
-Inschakeltemperatuurverschil (ΔT) tussen zonneboiler en collectorveld invoeren (ML3000).

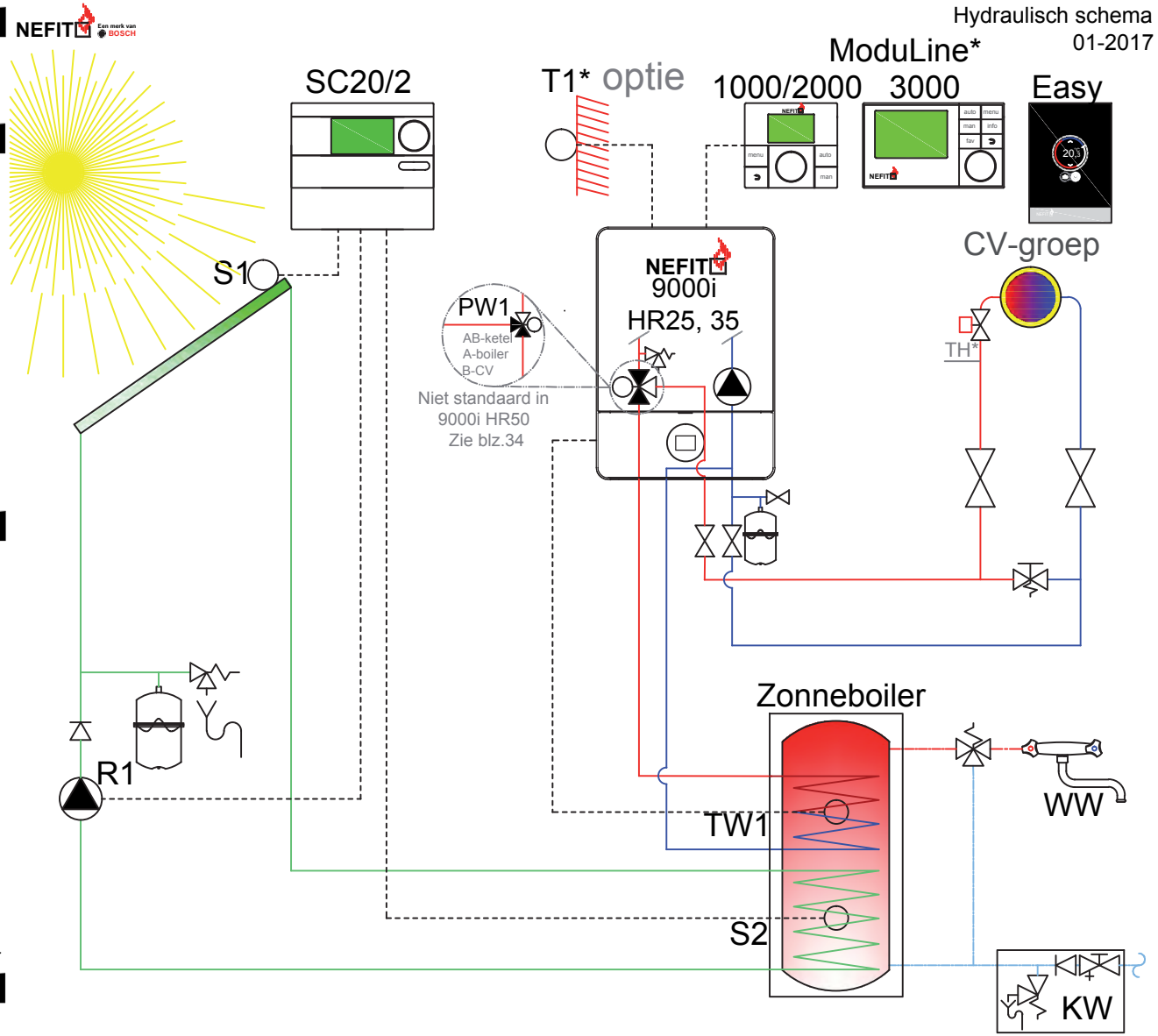

*Weersafhankelijke regeling alleen mogelijk met ModuLine 2000, 3000 met buitenvoeler of ModuLine Easy.

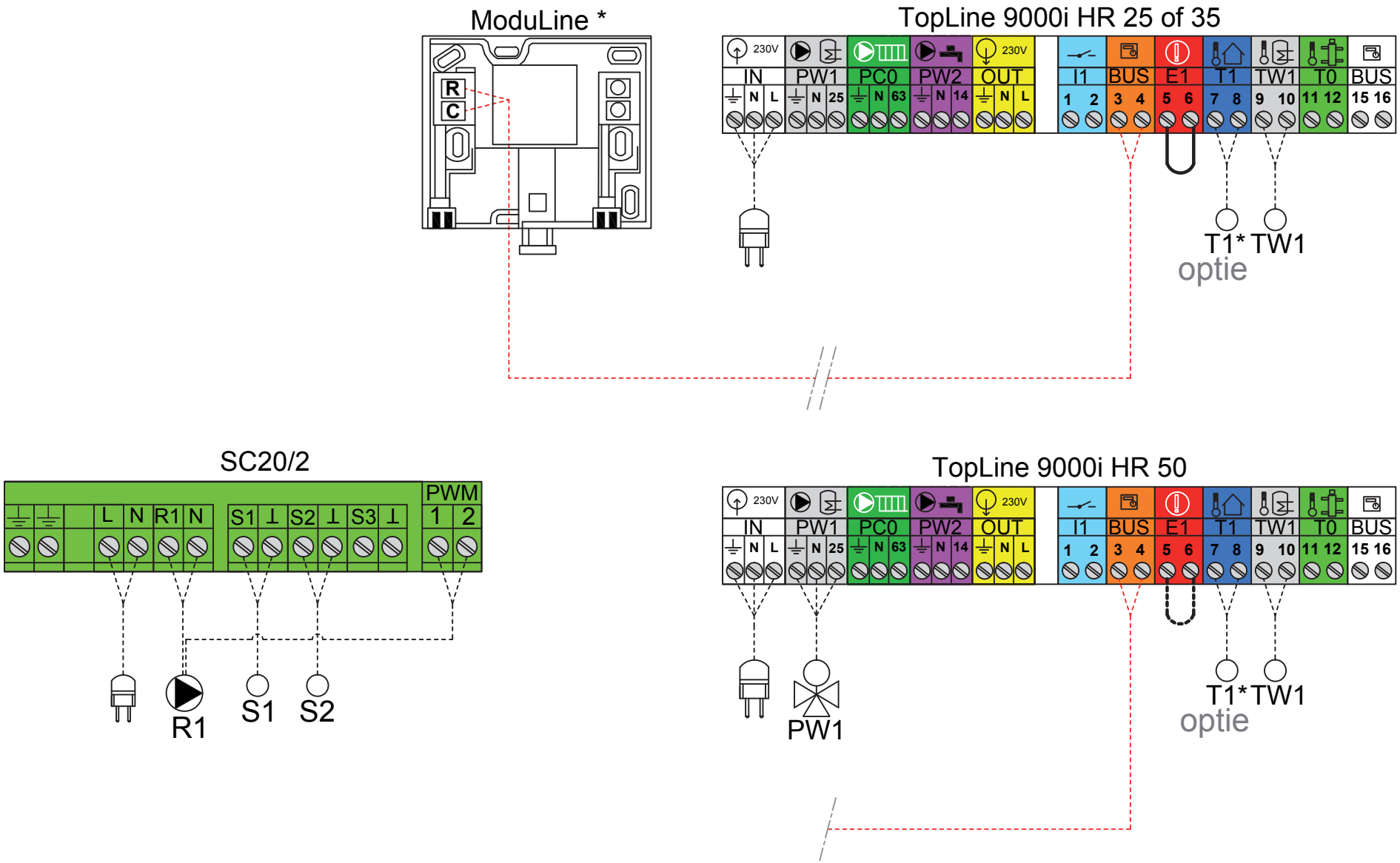

*Weersafhankelijke regeling alleen mogelijk met ModuLine 2000, 3000 met buitenvoeler of ModuLine Easy.

Solo HR-ketel met HotTop zonneboiler voor warm tapwater (SC20/2)

Solo HR-ketel met indirect gestookte boiler en zonneboiler voor warm tapwater

Toepassing

Nefit 9000i HR single ketel met een indirect gestookte boiler en een zonneboilersysteem ten behoeve van warmtapwatersteuning. Weersafhankelijke regeling alleen mogelijk met ModuLine 3000 met buitenvoeler.

Omschrijving

Bij de ruimteregeling stuurt de ModuLine 3000 de 9000i HR-ketel modulerend aan op basis van de ingestelde ruimtetemperatuur. Bij een weersafhankelijke regeling wordt de HR-ketel modulerend aangestuurd op basis van de buitentemperatuur. Afhankelijk van de buitentemperatuur en de stooklijn wordt er een aanvoertemperatuur gemaakt.
De indirect gestookte boiler wordt verwarmd door de 9000i single HR ketel en dient zo als naverwarmer. De zonneboiler wordt door de zonnecollector(en) verwarmd. De MS200 stuurt pomp PS1 aan wanneer het ingestelde temperatuurverschil in de SC300 tussen TS1 en TS2 wordt overschreden en PS6 indien de temperatuur in zonneboiler (TS2) hoger ligt dan de temperatuur in de indirect gestookte boiler (TS9). Bij het aansluiten van een boilertemperatuursensor wordt het maximale cv-vermogen in cv-bedrijf verlaagd van 50 kW naar 45 kW. Het vermogen op warm water blijft 50 kW. Bij warmtevraag voor warm tapwater wordt 3-wegklep bekrachtigd. Warmtevraag voor warm tapwater gaat voor warmtevraag cv. Boilertemperatuur is via 9000i HR ketel te verhogen tot maximaal 80°C.
Optie: ruimtecompensatie door de ModuLine 3000 in de gewenste ruimte te plaatsen.

Nefit onderdelen	Artikelnummers
- 1x 9000i HR 25, 35 of 50 (B)	Diverse types
Regeling	
- 1x ModuLine Easy*	7746901786
of ModuLine 1000	7738111010
of ModuLine 2000	7738111024
of ModuLine 3000	7738111122
Indien weersafhankelijk*	
- 1x ModuLine 2000WA (incl. BV)	7738111020
of ModuLine 3000WA (incl. BV)	7738111123
Solar	
- 1x Solarsysteem met MS200 en SC300 (incl.TS1+TS2)	
Afhankelijk van systeem	
Offerte op maat: www.nefit.nl/solarlineselector	
- 1x Boiler (indirect)	Diverse types
- 1x Zonneboiler	Diverse types
- 1x 3-wegklep (PW1) alleen bij HR50!	77367000945
- 1x Boilersensor (TW1)	20325
Optie	
- 1x Afdekkap	7736700663
- 1x Expansievat in 90001 (15l/0,75)	7736700941 alleen bij HR25/35
- 1x SimFlex tapwater pomp 25-40N (PS6)	7738311176
- 1x Dak- of geveldoorvoer	Diverse types

Instellingen

- Schakeltijden, stooklijn (alleen WA) en ruimtecompensatie (optie) invoeren. (ModuLine 3000)
-Warmwater programma activeren in menu (9000i)
- Inschakeltemperatuurverschil (ΔT) tussen zonneboiler en collectorveld en inschakeltemperatuurverschil (ΔT) tussen TS2 en TS9 (SC300).

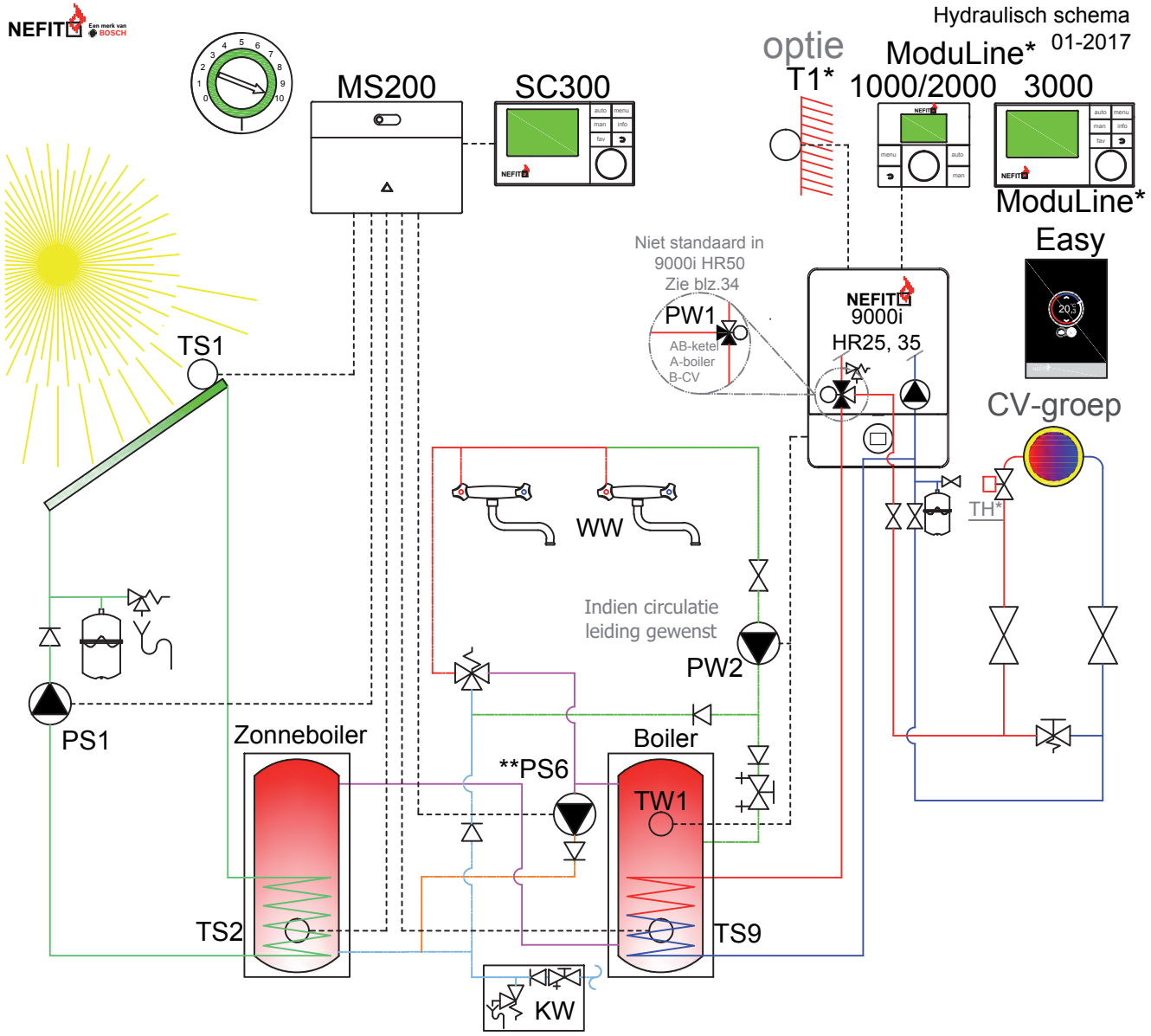

*Weersafhankelijke regeling alleen mogelijk met ModuLine 2000, 3000 met buitenvoeler of ModuLine Easy.
** Controleer of pomp geschikt is i.v.m. leiding lengte en weerstand. Buderus heeft ook zwaardere tapwater pompen.

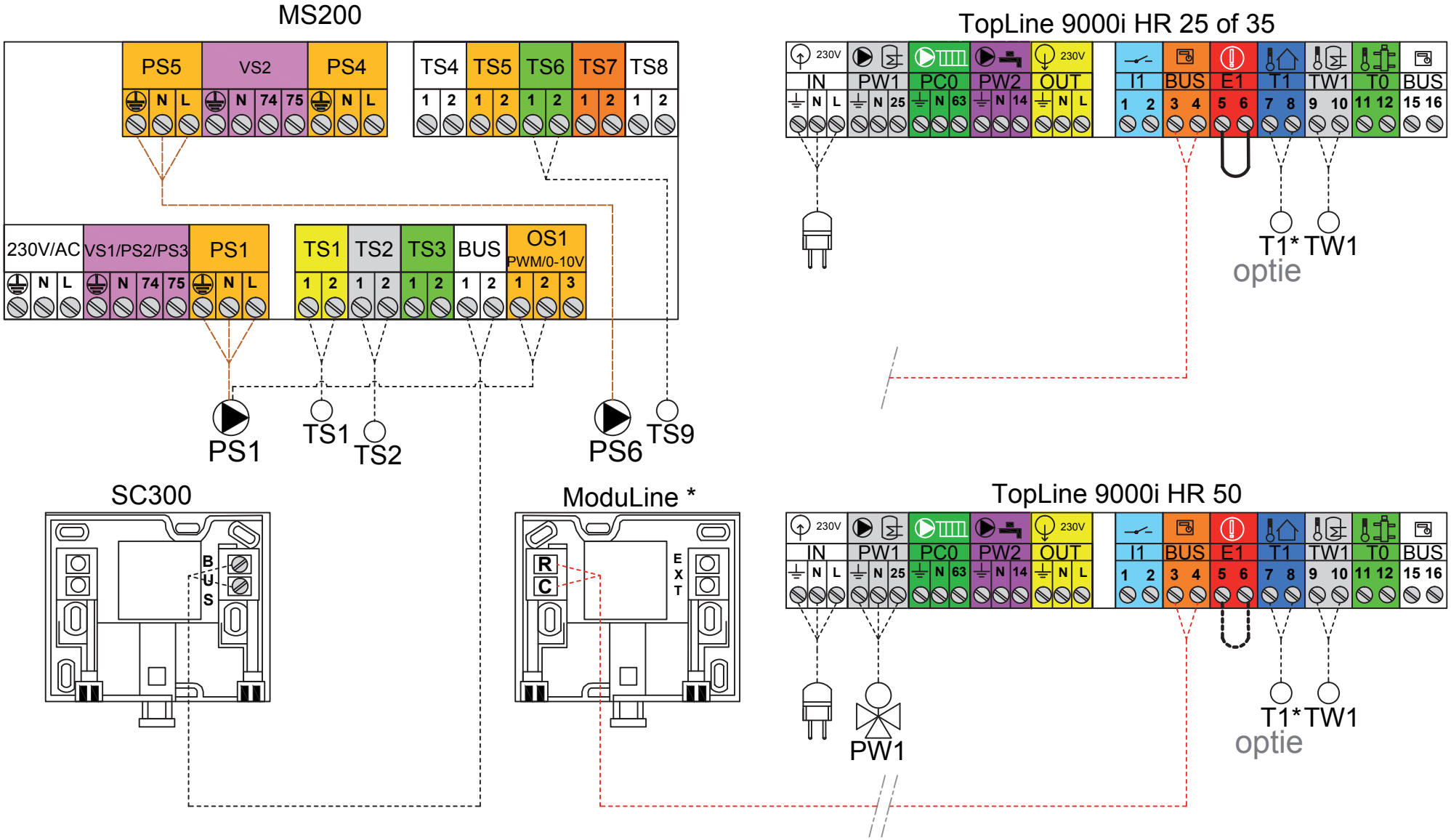

*Weersafhankelijke regeling alleen mogelijk met ModuLine 2000, 3000 met buitenvoeler of ModuLine Easy.
** Controleer of pomp geschikt is i.v.m. leiding lengte en weerstand. Buderus heeft ook zwaardere tapwater pompen.

Solo HR-ketel met indirect gestookte boiler en zonneboiler voor warm tapwater

HRC-ketel met HotTop zonneboiler voor warm tapwater + centrale verwarming

Hydraulisch schema
01-2017

Toepassing

Ruimte- of weersafhankelijke regeling met een HRC-ketel in combinatie met HotTop zonneboilersysteem ten behoeve van warmtapwater- en CV-ondersteuning. Weersafhankelijke regeling alleen mogelijk met ModuLine 2000 of 3000 en buitenvoeler of Easy.

Omschrijving

Bij de ruimteregeling stuurt de ModuLine thermostaat de Nefit HRC-ketel modulerend aan op basis van de ingestelde ruimtetemperatuur. Bij een weersafhankelijke regeling wordt de Nefit HRC-ketel modulerend aangestuurd op basis van de buitentemperatuur. Afhankelijk van de buitentemperatuur en de stooklijn wordt er een aanvoertemperatuur gemaakt. De MS200 stuurt pomp PS1 aan wanneer het ingestelde temperatuurverschil in de SC300 tussen TS1 en TS2 wordt overschreden. Indien boilertemperatuur (TS3) hoger is dan retourtemperatuur (TS4) stuurt de MS200 de 3-wegklep VS1 open naar de HotTop boiler om zo het retourwater naar de HRC-ketel voor te verwarmen. De HRC-ketel dient als naverwarmer voor het warme tapwater.
Optie: ruimtecompensatie door de ModuLine 2000 of 3000 in de gewenste ruimte te plaatsen.

Nefit onderdelen	Artikelnummers
Indien Nefit HRC-ketel	
- 1x TopLine II HRC	Diverse types
of ProLine NxT**	Diverse types
of TrendLine II HRC	Diverse types
Regeling	
- 1x ModuLine Easy*	7746901786
of ModuLine 1000	7738111010
of ModuLine 2000	7738111024
of ModuLine 3000	7738111122
Indien weersafhankelijk*	
- 1x ModuLine 2000WA (incl. BV)	7738111020
of ModuLine 3000WA (incl. BV)	7738111123
Solar	
- 1x Solarsysteem met MS200 en SC300 (incl.TS1+TS2)	
Afhankelijk van systeem	
Offerte op maat: www.nefit.nl/solarlineselector	
- 1x HotTop boiler	Diverse types
- 1x 3-wegklep (DWK2)	85103220
Optie	
- 1x Easy connect**	7746901787
- 1x Dak- of geveldoorvoer	Diverse types

Instellingen

- Bij ruimteregeling de schakeltijden en temperaturen invoeren
- Bij weersafhankelijke regeling de schakeltijden, stooklijn en ruimtecompensatie (optie) invoeren. (ModuLine 2000 of 3000)
- Bij ModuLine Easy zijn de instellingen via de basis app op de smartphone of tablet in te voeren.

Raadpleeg www.nefit.nl/easy voor actuele informatie over de verwachte beschikbaarheid van apps, functies, opties en accessoires.
-Inschakeltemperatuurverschil (ΔT) tussen zonneboiler(TS2) en collectorveld(TS1) en retour (TS4) en zonneboiler (TS3) in de SC300.

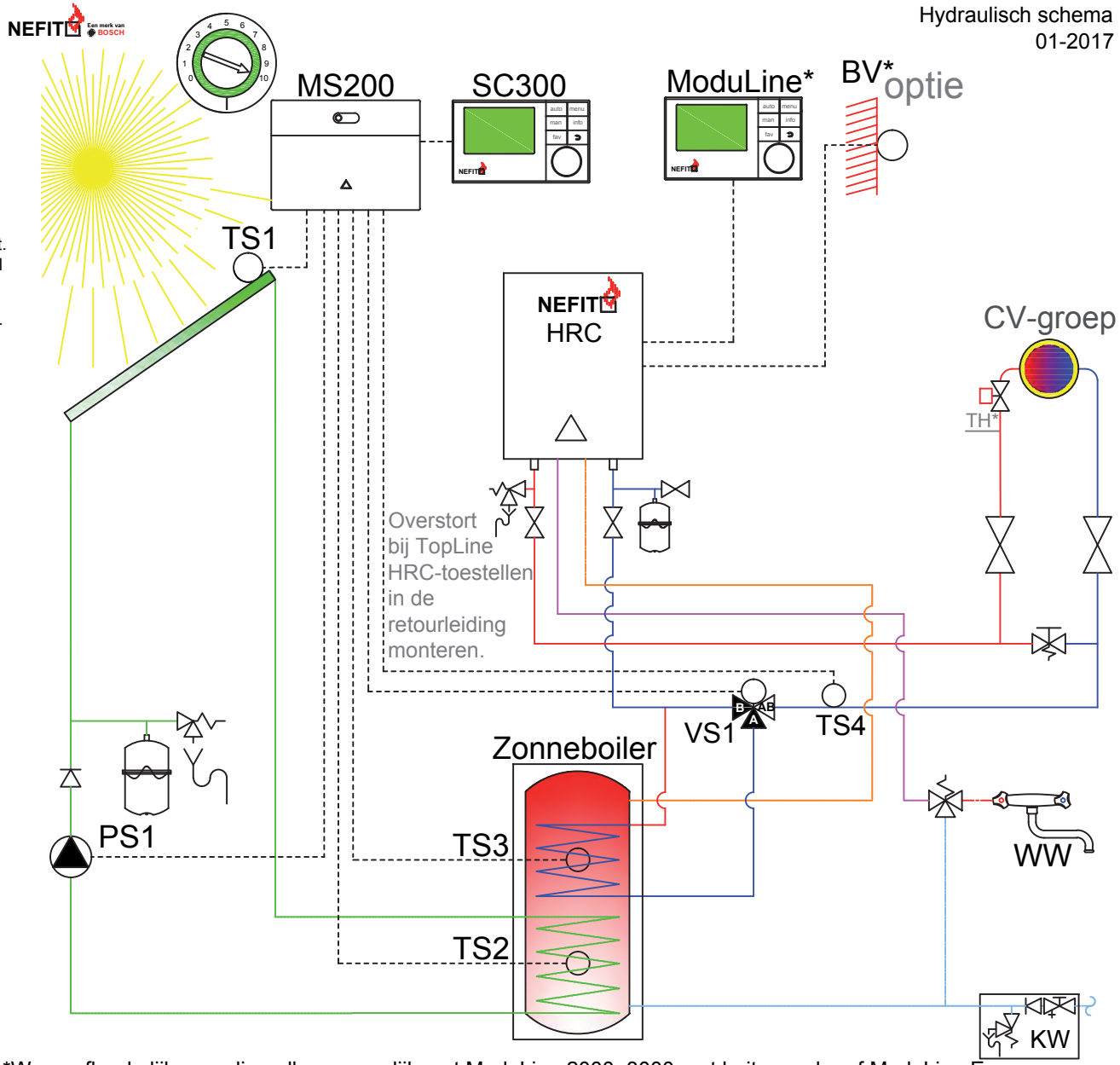

*Weersafhankelijke regeling alleen mogelijk met ModuLine 2000, 3000 met buitenvoeler of ModuLine Easy.
** ProLine NxT i.c.m. ModuLine Easy, een Easy connect toepassen. ModuLine 1000 of 2000 rechtstreeks op ProLine NxT aansluiten. Zie pagina 10/11.

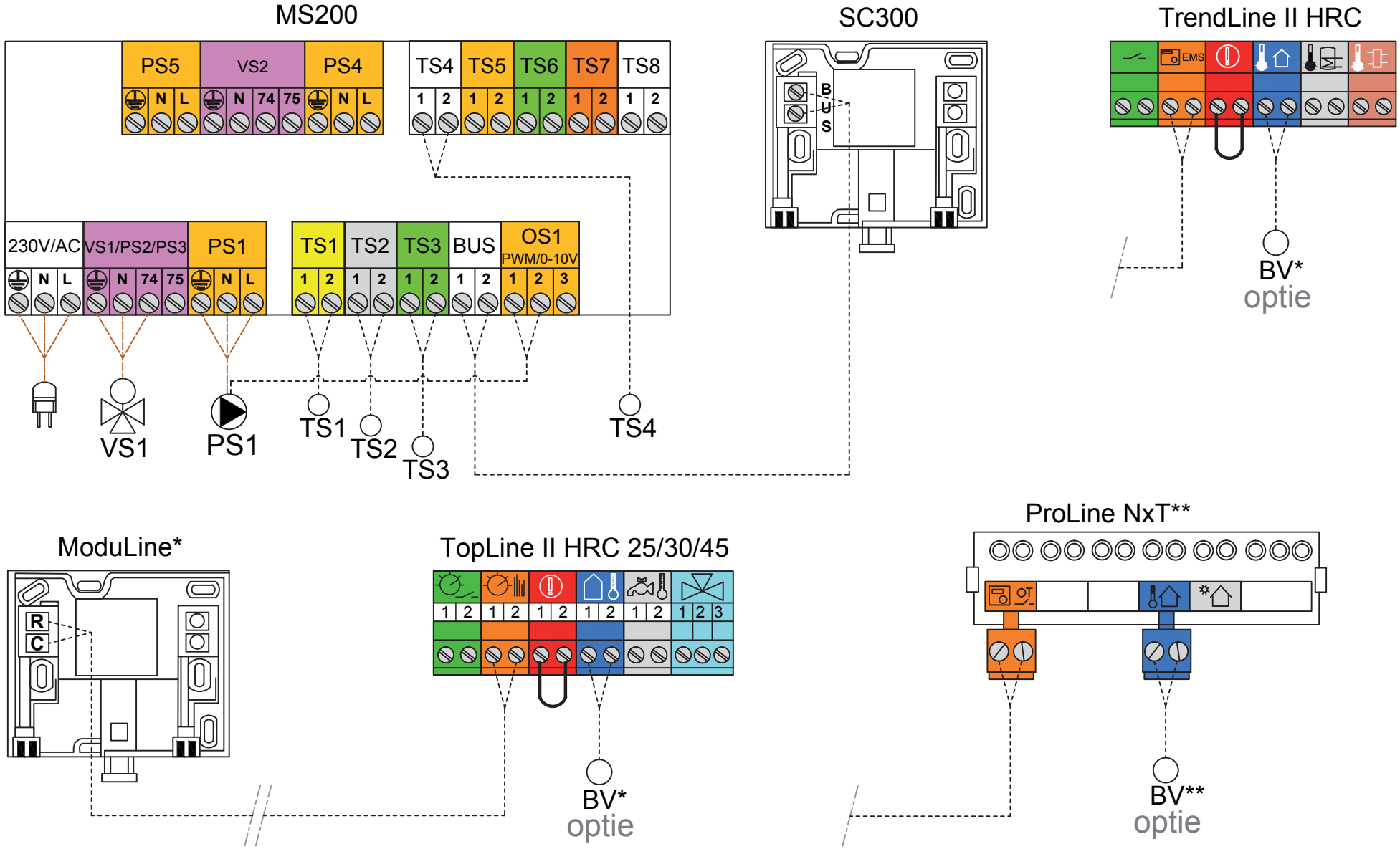

*Weersafhankelijke regeling alleen mogelijk met ModuLine 2000, 3000 met buitenvoeler of ModuLine Easy.
** ProLine NxT i.c.m. ModuLine Easy, een Easy connect toepassen. ModuLine 1000 of 2000 rechtstreeks op ProLine NxT aansluiten. Zie pagina 10/11.

Nefit HRC-ketel met HotTop zonneboiler voor warm tapwater + centrale verwarming

TopLine HR 50/70/100 II of 9000i HR-ketel met boiler, stand-alone opstelling (geen CV-groep)

Hydraulisch schema
01-2017

Toepassing

Nefit TopLine HR 50/70/100 II of 9000i HR-ketel ten behoeve van 1 boiler.
Stand-alone opstelling (geen centrale verwarming).

Omschrijving

Bij warmtevraag van boilersensor komt ketel in bedrijf.
Boilertemperatuur is via 9000i HR ketel te verhogen tot maximaal 80°C.
Boilertemperatuur via TopLine II HR (50, 70 en 100) te verhogen tot maximaal 70°C.

Nefit onderdelen	Artikelnummers
Indien 9000i	
- 1x 9000i HR 25, 35 of 50 (B)	Diverse types
- 1x Kortsluitleiding (kls)	7107800 alleen bij HR25/35
Optie	
- 1x Afdekkap	7736700663
- 1x Expansievat in 90001 (15l/0,75)	7736700941 alleen bij HR25/35
Indien TopLine II HR 50/70/100	
- 1x Dakdoorvoer HR 50/70/100 II	73953
- 1x Universeel pan 100/150mm	28280
of 1x Plakplaat	8718600540
- 1x Cascade-aansluitset CV	7736700103
Indien TopLine II HR 50 of 70	
- 1x TopLine II HR 50 of 70	7736701406 / 7736700867
- 1x Aansluitkopp. set HR 50/70	7746900601
Indien TopLine II HR 100	
- 1x TopLine II HR 100	7736700868
- 1x Aansluitkopp. set HR 100	7746900602
Boiler	
- 1x Boiler	Diverse types
- 1x Boilersensor (TW1)	20325

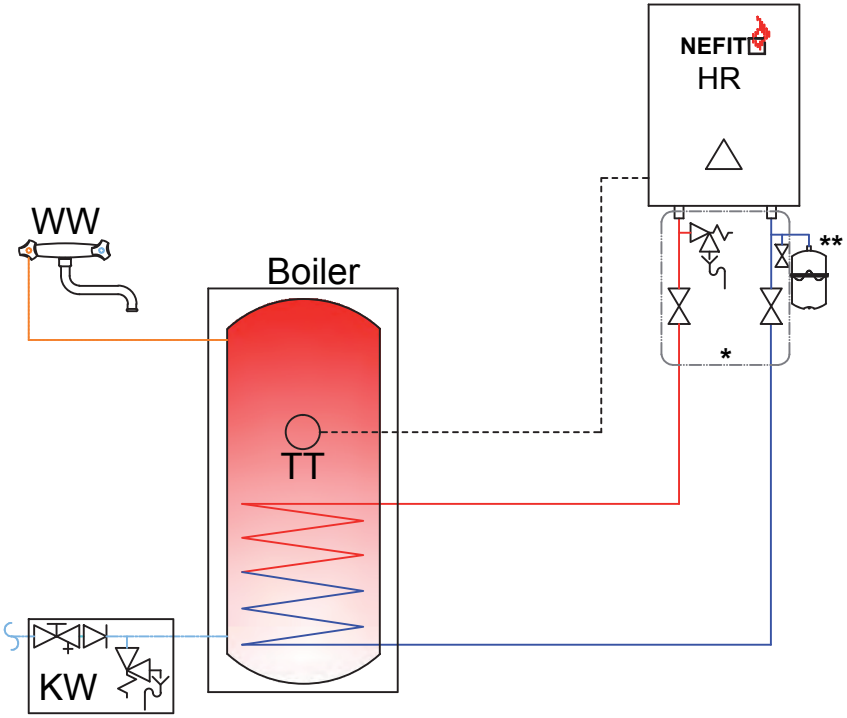

* Reeds aanwezig in cascade-aansluitset CV 7746901876.
** Expansievat montage in 9000i mogelijk (15 liter / 0,75).

9000i HR 25, 35 of 50

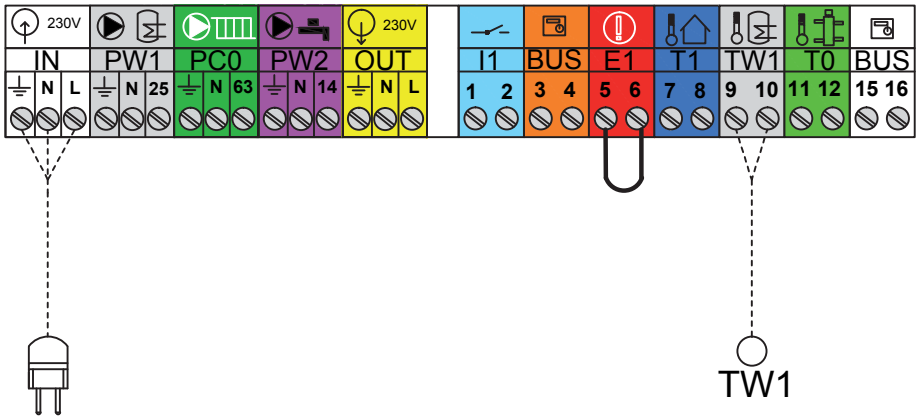

TopLine II HR 50/70/100

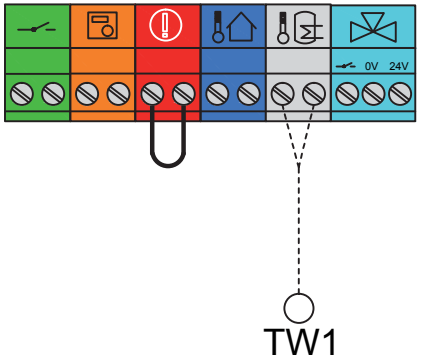

TopLine II of 9000i HR-ketel met boiler, stand-alone opstelling (geen CV-groep)

Therm 8000S in cascade

NEFIT Een merk van BOSCH

Hydraulisch schema
01-2017

Toepassing

Meerdere Bosch Therm 8000 S HR warm water doorstroom toestellen in cascade.
Maximaal 12 toestellen in cascade.

Omschrijving

Met het cascadesysteem kunnen tot twaalf toestellen parallel worden ingeschakeld. Eén van de toestellen is het hoofdtoestel, dat de andere zal sturen en de vraag naar warm water zal verdelen.
Indien de vraag naar warm water de capaciteit van het hoofdtoestel verschrijdt, wordt er een signaal gestuurd om het volgende toestel in te schakelen.
De cascadeset moet bij alle toestellen van de installatie worden geïnstalleerd. Voor installatie van 4 toestellen moeten er 3 cascadesets worden gekocht. Met de cascadeset zal het systeem na 100 uur werken de functies van het hoofdtoestel automatisch naar een van de secundaire toestellen overschakelen.
Eén Bosch Therm 8000 S toestel leverd continu 13,5 liter/minuut/60ºC.
Door middel van een temperatuur verhogingsset is de uitstroom temperatuur te verhogen naar maximaal 84ºC. Dit door jumper J7 en J8 op printplaat te plaatsen.

Bosch onderdelen	Artikelnummers
- 2-12x Bosch Therm 8000 S HR	7736501103
- 1-11x cascade kabel	7736500272
- 2-12x Temperatuurverhogingsset	7736500605
Rookgasafvoer	
- 2-12x Dakdoorvoer 80/125, incl.pan+br.stk	7746901764
- 2-12x Dakdoorvoer 80/125, excl.pan+br.stk	7746901765
- 2-12x RGA adapter 80/80	7709003733
of	
- 2-12x RGA adapter 80/125	7716780184

Instellingen

-Jumpers plaatsen indien uitstroom temperatuur verhoging.

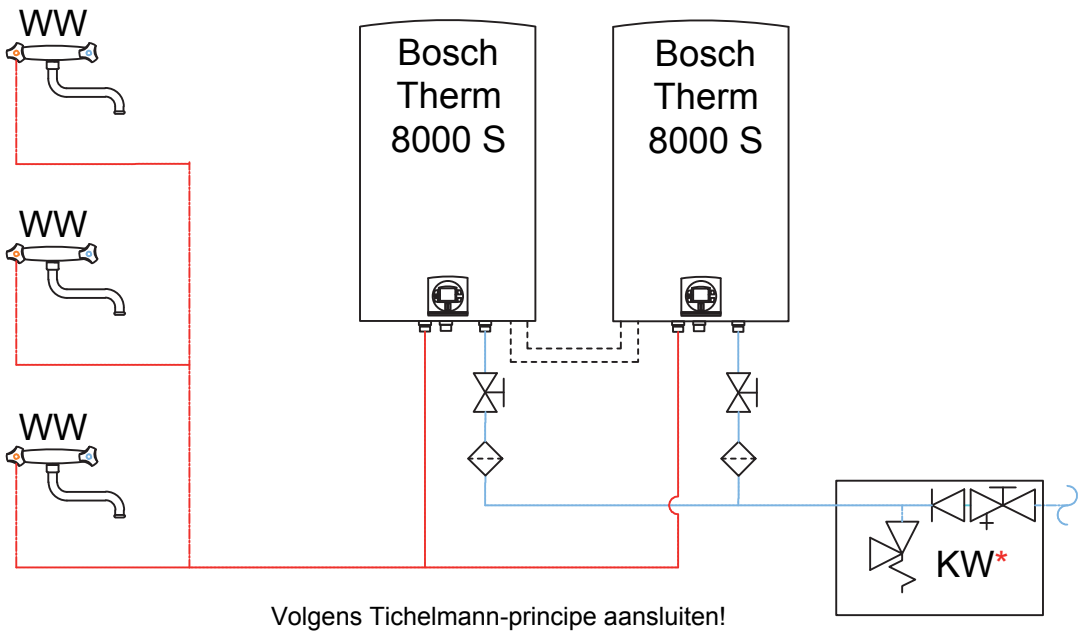

*Waterbehandeling toepassen indien de kwaliteit van het water de voorgeschreven waarden overschrijdt, zie installatie instructie. Minimale voordruk 2,5 Bar

Jumper	Met Jumper	Zonder Jumper
J2	geen functie	geen functie
J5	geen functie	geen functie
J6	Aardgas	Propaan(LPG)
J7+J8	38-84°C	38-60°C

Aardgas en 38-60°C

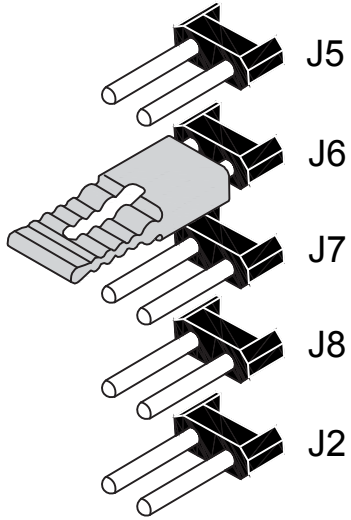

Aardgas en 38-84°C

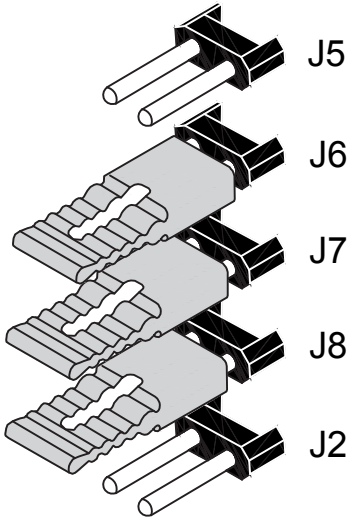

Propaan en 38-60°C

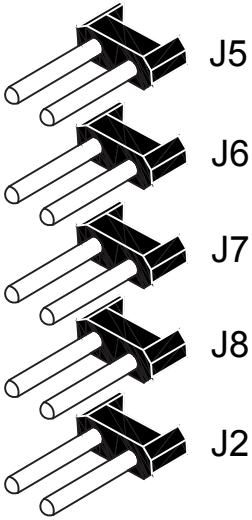

Propaan en 38-84°C

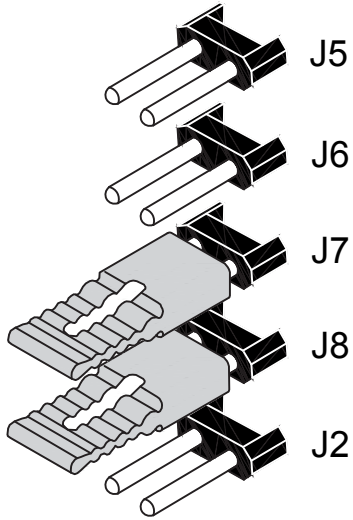

Therm 8000S met oplaad boiler voor heet water 84°C

NEFIT Een merk van BOSCH

Hydraulisch schema
1-2017

Toepassing

Eén Bosch Therm 8000 S HR met 120 liter oplaadboiler voor heetwater bereiding met grote volumestromen.

Omschrijving

Deze oplossing is met name interessant als voor de toepassing één Therm8000S te weinig (<9 l/min/84°C) water geeft en de gasleiding te krap is voor 2 Therm 8000 S in cascade. Zie grafiek 1.
De Therm 8000 S komt in bedrijf indien er een flow over het toestel is.
Eén Bosch Therm 8000 S HR kan continu 13,5 liter/minuut/60ºC en 9,5 l/m van 80°C leveren. Door middel van een extra jumper is de uitstroom temperatuur van 60°C te verhogen naar maximaal 84°C.
Door de buffer op te laden tot 50°C zijn er grotere volumestromen van 84°C haalbaar.
Indien de buffertemperatuur T1 <50°C schakelt de RAK 1000 thermostaat de tapwaterpomp P1 in. Indien T1 >50°C wordt pomp P1 uitgeschakeld en dus ook de flow over de Bosch Therm 8000 S.
Let op!
-Maximale instroom temperatuur Therm 8000S is 65°C!
-Bij grotere volumestromen geen grotere boiler dan 120 liter opstellen maar 2x Therm 8000 S in cascade plaatsen.
-Om de buffer goed te ontluchten moet bij inbedrijfname de buffer vanuit de onderste aftapunt gevuld worden en via bovenste vulpunt ontlucht worden.

Nefit onderdelen	Artikelnummers
- 1x Bosch Therm 8000 S HR	7736501103
- 1x Temperatuurverhogingsset	7736500605
- 1x RAK1000 boilerthermostaat (T1)	839104199
- 1x Magneta tapwaterpomp 25-100 N (P1)	7738321753
- 1x Buderus Logalux SU120	7736701058
Rookgasafvoer	
- 1x Dakdoorvoer 80/125, incl.pan+br.stk	7746901764
- 1x Dakdoorvoer 80/125, excl.pan+br.stk	7746901765
- 1x RGA adapter 80/80	7709003733
of	
- 1x RGA adapter 80/125	7716780184

Instellingen

-Jumpers plaatsen indien uitstroom temperatuur verhoging.

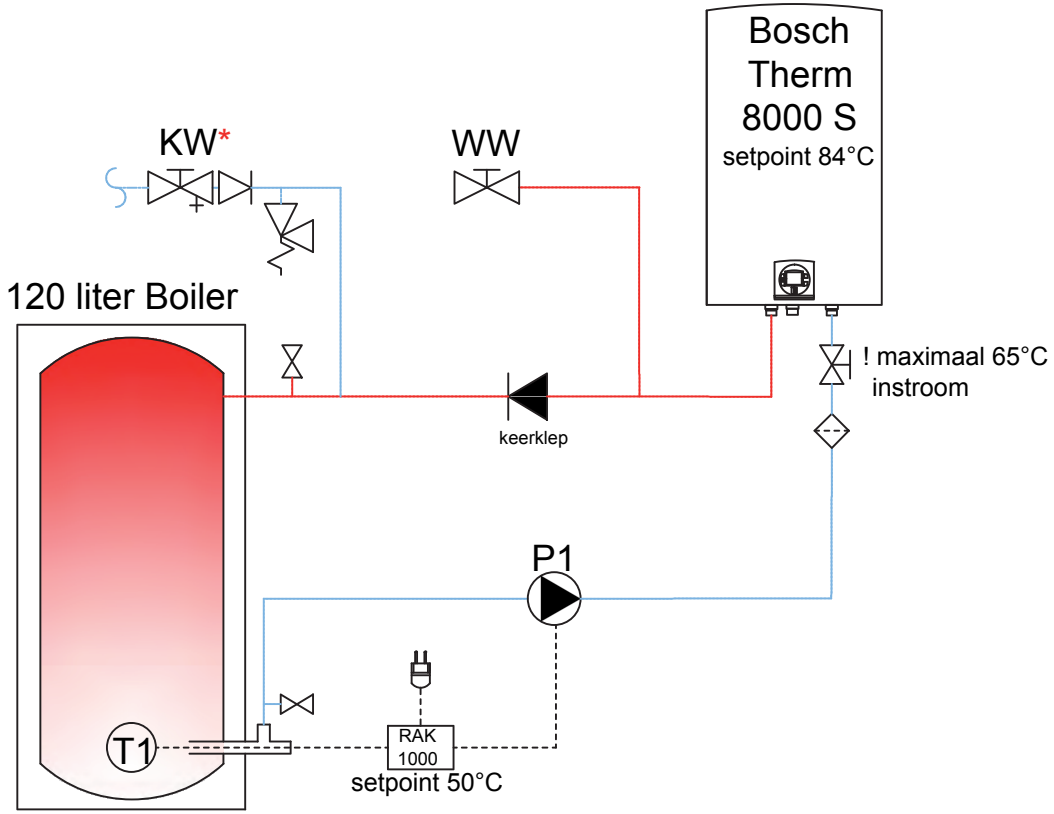

*Waterbehandeling toepassen indien de kwaliteit van het water de voorgeschreven waarden overschrijdt, zie installatie instructie. Minimale voordruk 2,5 Bar

Stroomschema pomp P1

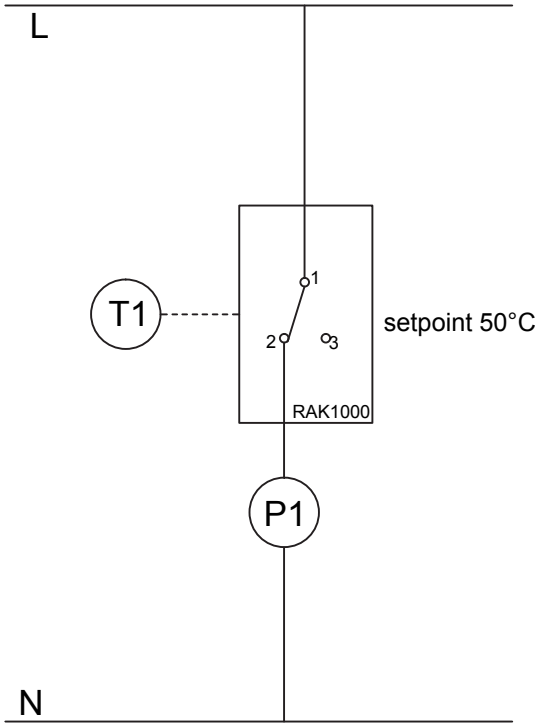

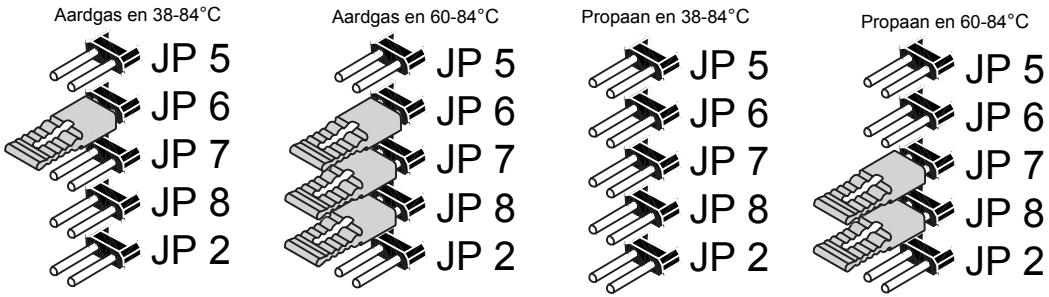

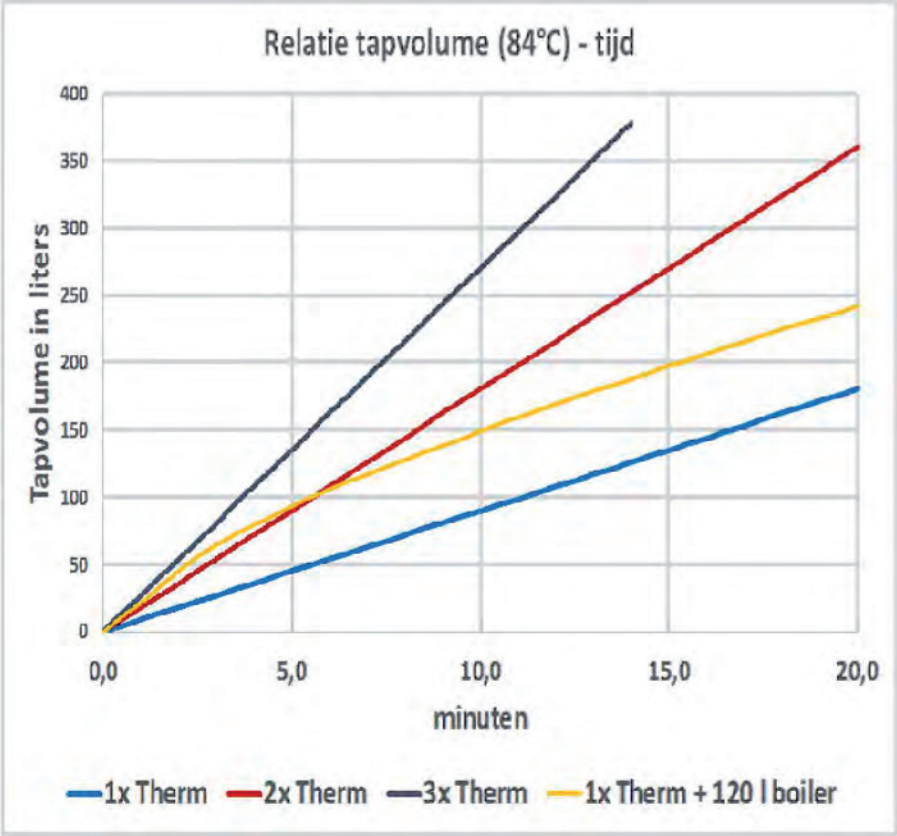

grafiek 1

Therm 8000S met oplaad boiler voor heet water 84°C

Therm 8000S tbv melkspoelmachine

NEFIT Een merk van BOSCH

Hydraulisch schema
1-2017

Toepassing

Bosch Therm 8000 S HR + melkspoel machine zonder koudwater dip.

Omschrijving

De Therm 8000 S is een doorstroom heetwater bereider.
Doorstroomtoestellen hebben altijd een koudwater dip bij het opstarten.
Door een inregelkraan voor de Therm 8000 S te plaatsen is in de meeste gevallen het probleem met de koude dip al verholpen.
Door ook spuiklep K2 volgens schema te plaatsen kan de dip geheel worden voorkomen. Klep K2 dient zo dicht mogelijk bij de spoelmachine geplaatst te worden voor maximale effect.
De Therm 8000 S komt in bedrijf indien klep K1 open is en er een flow over het toestel is. Klep K1 wordt door de melkspoelmachine bekrachtigd.
Klep K2 zal het water wat onder de ingestelde temperatuur (b.v. 60°C) is richting riool spuien.
Indien de temperatuur hoger is dan de ingestelde temperatuur zal de klep K2 het water richting de melkspoel machine leiden.
Door middel van een extra jumper is de uitstroom temperatuur van 60°C te verhogen naar maximaal 84°C.

Nefit onderdelen	Artikelnummers
- 1x Bosch Therm 8000 S HR	7736501103
- 1x Temperatuurverhogingsset	7736500605
Rookgasafvoer	
- 1x Dakdoorvoer 80/125, incl.pan+br.stk	7746901764
- 1x Dakdoorvoer 80/125, excl.pan+br.stk	7746901765
- 1x RGA adapter 80/80	7709003733
of	
- 1x RGA adapter 80/125	7716780184

Klep K2 (niet Nefit)	Artikelnummers
ESBE Diverting valve VTD322 (of ander fabrikaat)	
Omschakel temp. 45°C	31600100
Omschakel temp. 50°C	31600200
Omschakel temp. 60°C	31600300
Omschakel temp. 70°C	31600400

Instellingen

-Jumpers plaatsen indien uitstroom temperatuur verhoging.
-Setpoint Therm8000S aanpassen op benodigde temperatuur van de melkspoel machine.

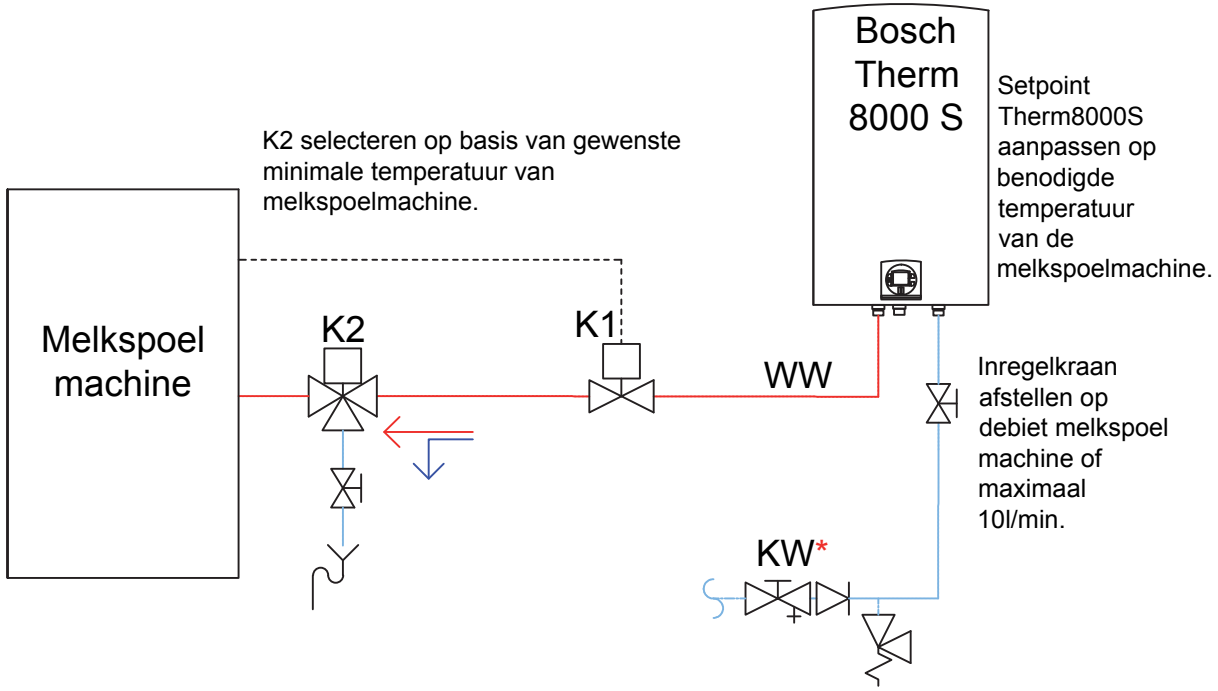

*Waterbehandeling toepassen indien de kwaliteit van het water de voorgeschreven waarden overschrijdt, zie installatie instructie. Minimale voordruk 2,5 Bar

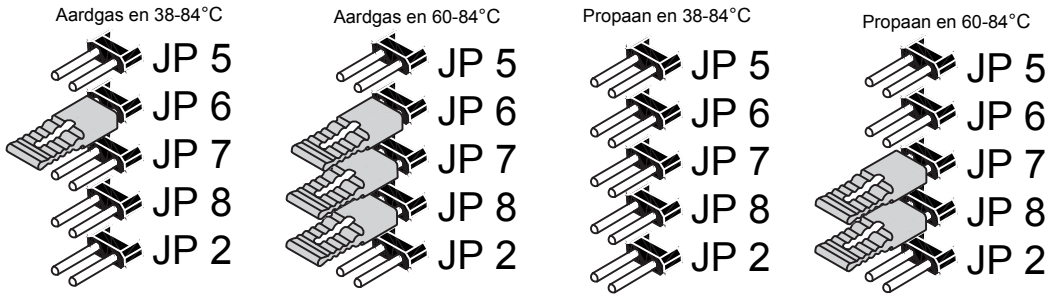
Aardgas en 38-84°C
JP 5
JP 6
JP 7
JP 8
JP 2
Aardgas en 60-84°C
JP 5
JP 6
JP 7
JP 8
JP 2
Propaan en 38-84°C
JP 5
JP 6
JP 7
JP 8
JP 2
Propaan en 60-84°C
JP 5
JP 6
JP 7
JP 8
JP 2

2 - 4 TopLine HR II ketels in cascade met 1 CV-groep

Hydraulisch schema
01-2017

Toepassing

2, 3 of 4 Nefit TopLine 50, 70 of 100 II HR single ketels in cascade met een ongemengde CV-groep.

Omschrijving

In de ModuLine 3000 wordt het klokprogramma en een stooklijn van de CV-groep ingesteld. De TopLine HR-ketels worden via de MC400 modulerend aangestuurd. De MC400 bepaalt op basis van temperatuurstijgingen en tijd of de 2e, 3e en 4e HR-ketel wordt bijgeschakeld. Op basis van de buitentemperatuur en de stooklijn wordt er een aanvoertemperatuur gemaakt.
Optie: ruimtecompensatie door de ModuLine 3000 in een gewenste ruimte te plaatsen.
De MC400 heeft een verzamel storingscontact (A0) en een extern uitschakelcontact (I3).

Nefit onderdelen	Artikelnummers
- 2-4x TopLine II HR 50, 70, 100	Diverse types
- 2-4x Cascade-aansluitset CV	7736700103
- 2-4x Dakdoorvoer HR 50/70/100	73953
- 2-4x Universeel pan 100/150mm	28280
of 2-4x Plakplaat	8718600540
- 1x Open verdeler	Diverse types
of	
Cascade offerte lijn of rugopstelling:	http://cascadeofferteselector.nefit.nl
Regeling	
- 1x ModuLine 3000WA (incl.T1)	7738111123
- 1x MC400	7738111001
- 1x Aanvoervoeler (T0)	7736700040 incl. dompelbuis
Indien 2 TopLine HR II ketels 50 en/of 70 kW	
-1x Aansluitkoppelingen TwinFit HR50/70	7746900603
-1x TwinFit open verdeler	8718600545 (140 kW)
Indien 2 TopLine HR II 70 + 100	
-1x Aansluitkopp. set HR 70	7746900601
-1x Aansluitkopp. set HR 100	7746900602
-1x Openverdeler 2"	75854 (175 kW)
Indien 2 TopLine HR II 100	
-2x Aansluitkopp. set HR 100	7746900602
-1x Openverdeler 2½"	75855 (260 kW)

Instellingen

- Potmeter MC400 instellen op 2 (optimaal).
- In de ModuLine 3000 de schakeltijden, stooklijn en ruimtecompensatie (optie) invoeren.

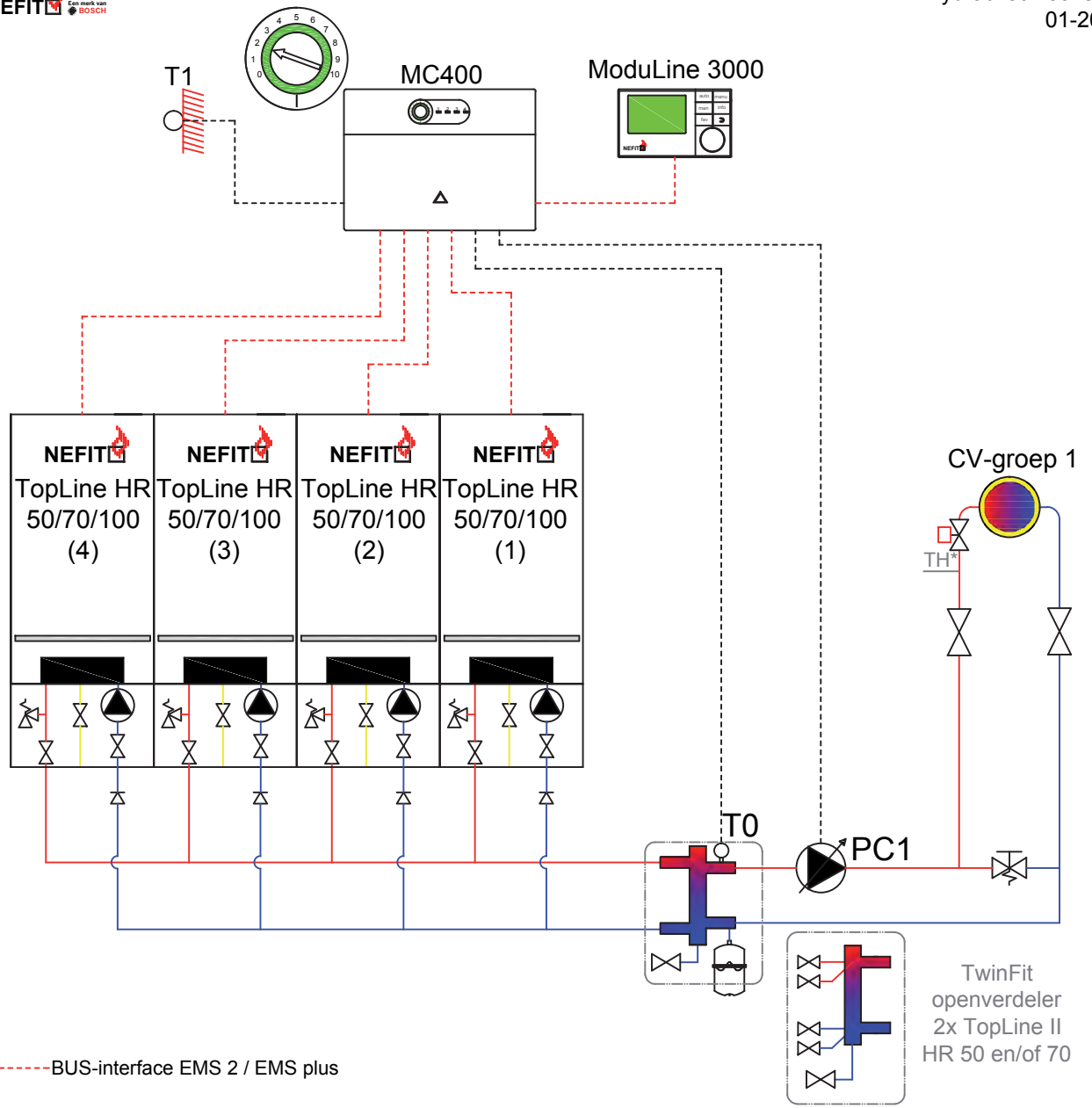

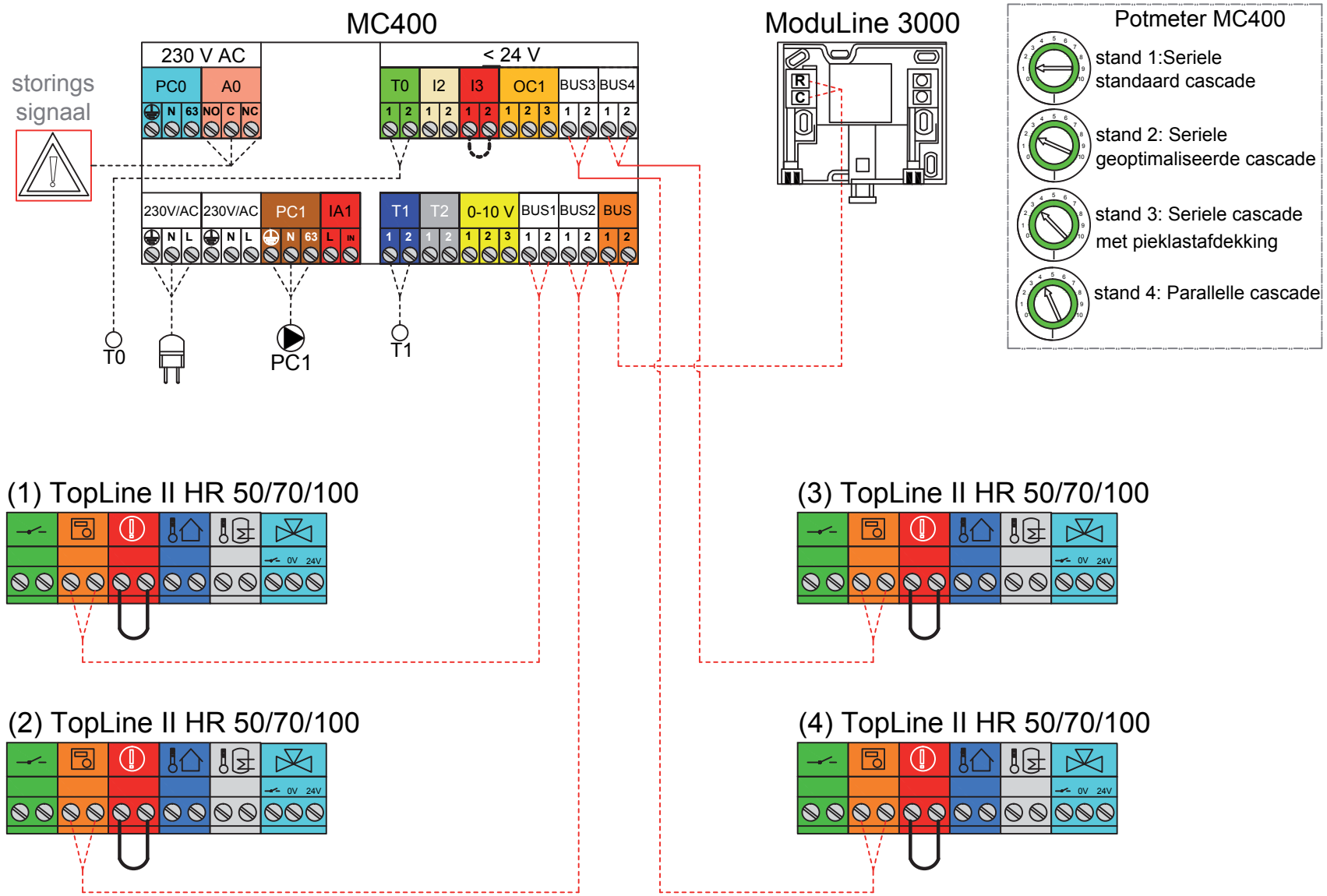

--------BUS-interface EMS 2 / EMS plus

2 - 4 TopLine HR II ketels in cascade met 1 CV-groep

5 - 7 TopLine HR II ketels in cascade met 1 CV-groep

Hydraulisch schema
01-2017

Toepassing

5 tot 7 Nefit TopLine 50, 70 of 100 II HR single ketels in cascade met een ongemengde CV-groep.

Omschrijving

In de ModuLine 3000 wordt het klokprogramma en een stooklijn van de CV-groep ingesteld. De TopLine HR-ketels worden via de MC400 modulerend aangestuurd. De MC400 (master en slave) bepaalt op basis van temperatuurstijgingen en tijd of de 2e, 3e, 4e HR-ketel enz... wordt bijgeschakeld. Op basis van de buitentemperatuur en de stooklijn wordt er een aanvoertemperatuur gemaakt.
Optie: ruimtecompensatie door de ModuLine 3000 in een gewenste ruimte te plaatsen.
De MC400 heeft een verzamel storingscontact (A0) en een extern uitschakelcontact (I3).

Nefit onderdelen	Artikelnummers
- 5-7x TopLine II HR 50, 70, 100	Diverse types
- 5-7x Cascade-aansluitset CV	7736700103
- 5-7x Dakdoorvoer HR 50/70/100	73953
- 5-7x Universeel pan 100/150mm	28280
of 5-7x Plakplaat	8718600540
- 1x Open verdeler	Diverse types
of	
Cascade offerte lijn of rugopstelling:	http://cascadeofferteselector.nefit.nl
Regeling	
- 1x ModuLine 3000WA (incl.T1)	7738111123
- 2x MC400	7738111001
- 1x Aanvoervoeler (T0)	7736700040 incl. dompelbuis

Instellingen

- MC400 master potmeter op 2 en MC400 slave potmeter op 10 zetten.
- In de ModuLine 3000 de schakeltijden, stooklijn en ruimtecompensatie (optie) invoeren.

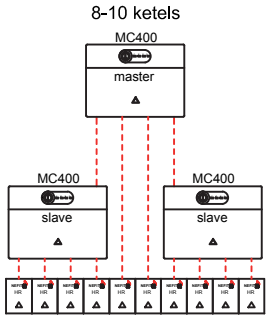

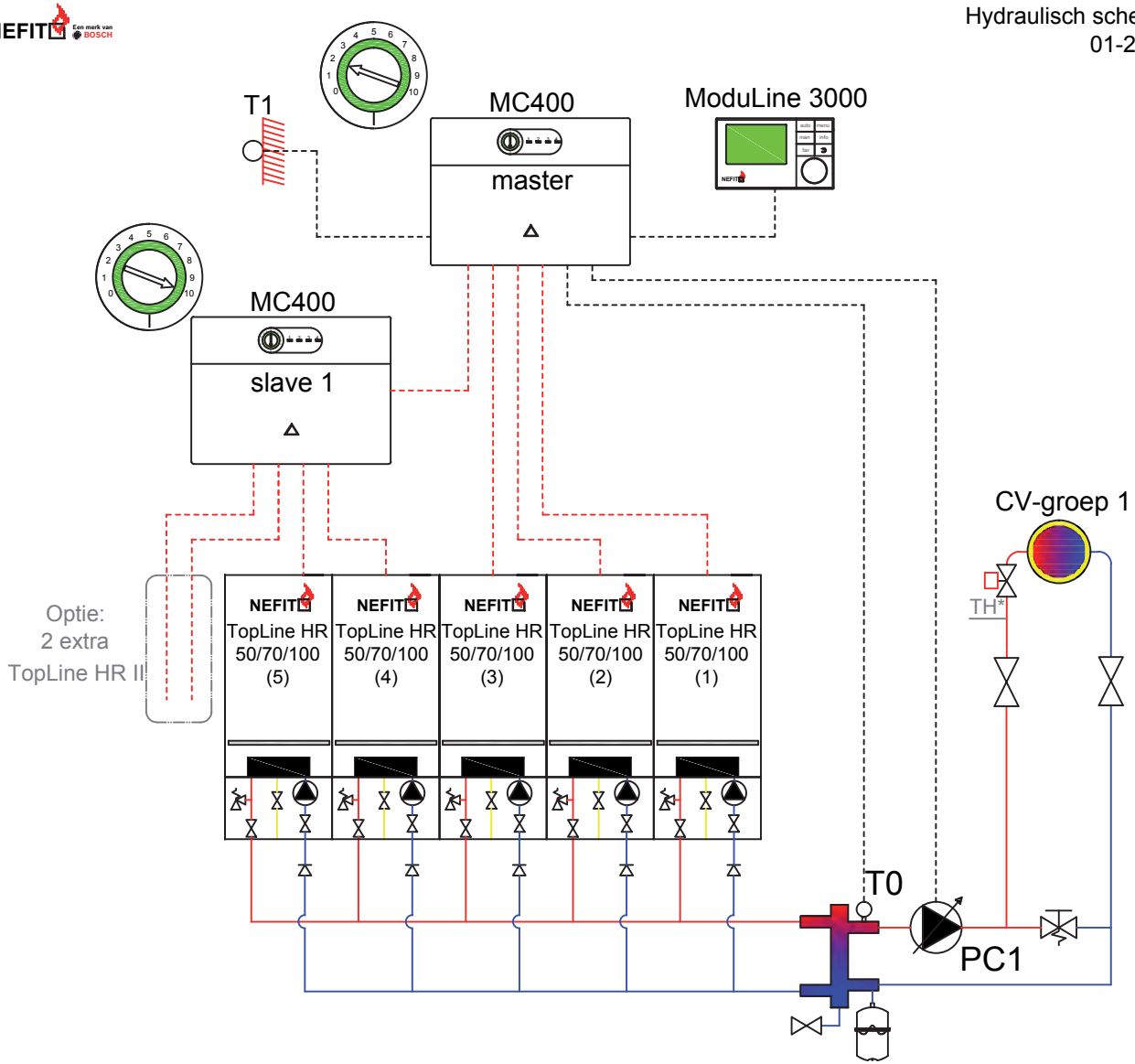

--------BUS-interface EMS 2 / EMS plus

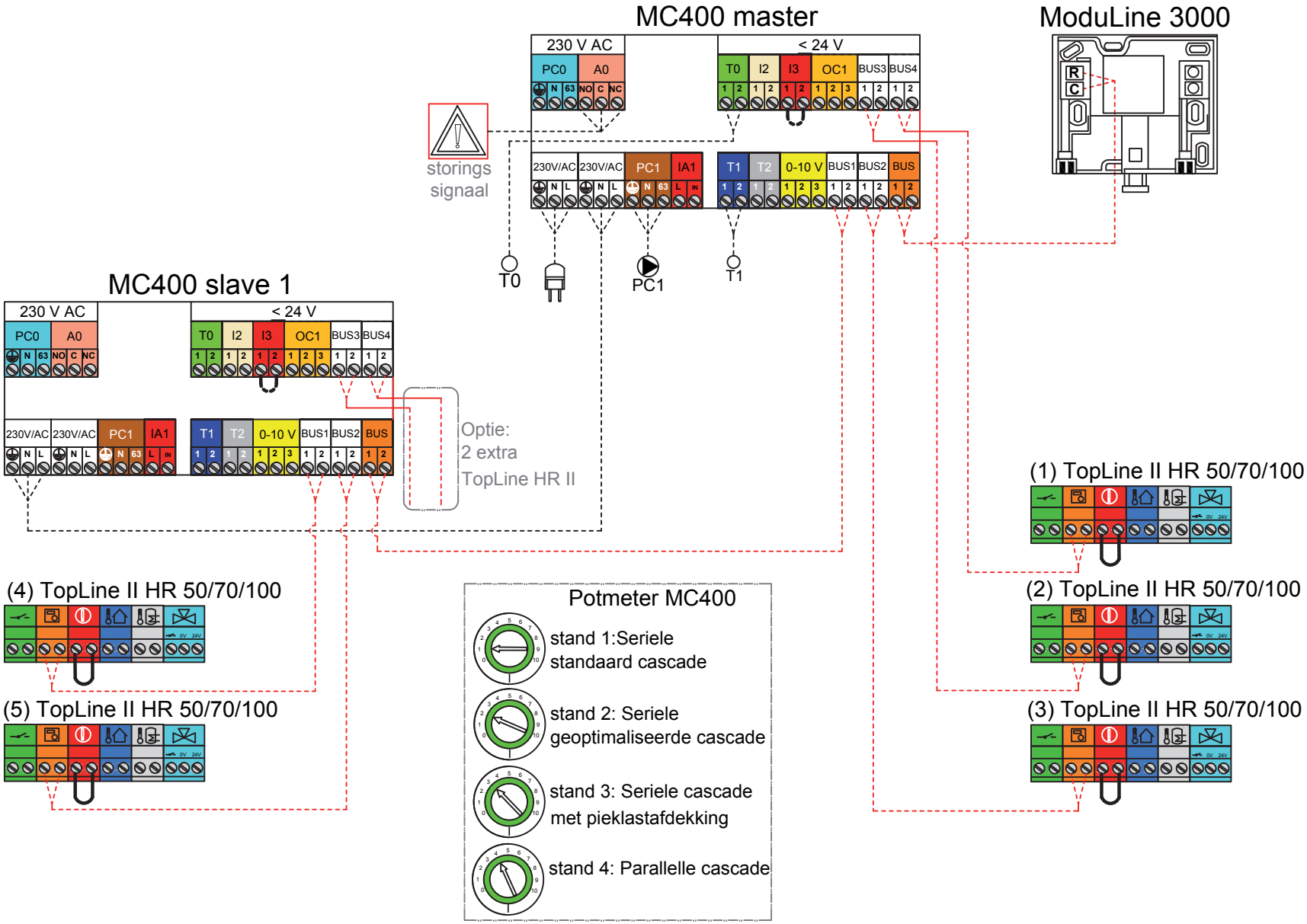

5 - 7 TopLine HR II ketels in cascade met 1 CV-groep

8 - 16 TopLine HR II ketels in cascade met 1 CV-groep

Hydraulisch schema
01-2017

Toepassing

8-16 Nefit TopLine 50, 70 of 100 II HR single ketels in cascade met een ongemengde CV-groep.

Omschrijving

In de ModuLine 3000 wordt het klokprogramma en een stooklijn van de CV-groep ingesteld. De TopLine HR-ketels worden via de MC400 modulerend aangestuurd. De MC400 (master en slave) bepaalt op basis van temperatuurstijgingen en tijd of de 2e, 3e, 4e HR-ketel enz... wordt bijgeschakeld. Op basis van de buitentemperatuur en de stooklijn wordt er een aanvoertemperatuur gemaakt. Maximaal 16 Nefit TopLine HR II in cascade aan te sturen.1-4 ketels 1xMC400, 5-7 ketels 2xMC400, 8-10 ketels 3xMC400, 11-13 ketels 4xMC400 en 14-16 ketels 5x MC400.
Optie: ruimtecompensatie door de ModuLine 3000 in een gewenste ruimte te plaatsen.
De MC400 heeft een verzamel storingscontact (A0) en een extern uitschakelcontact (I3).

Nefit onderdelen	Artikelnummers
- 8-16x TopLine II HR 50, 70, 100	Diverse types
- 8-16x Cascade-aansluitset CV	7736700103
- 8-16x Dakdoorvoer HR 50/70/100	73953
- 8-16x Universeel pan 100/150mm	28280
of 8-16x Plakplaat	8718600540
- 1x Open verdeler	Diverse types
of	
Cascade offerte lijn of rugopstelling:	http://cascadeofferteselector.nefit.nl
Regeling	
- 1x ModuLine 3000WA (incl.T1)	7738111123
- 3-5x MC400	7738111001
- 1x Aanvoervoeler (T0)	7736700040 incl. dompelbuis

Instellingen

- MC400 master potmeter op 2 en MC400 slave potmeter op 10 zetten.
- In de ModuLine 3000 de schakeltijden, stooklijn en ruimtecompensatie (optie) invoeren.

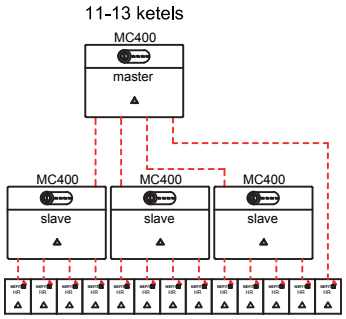

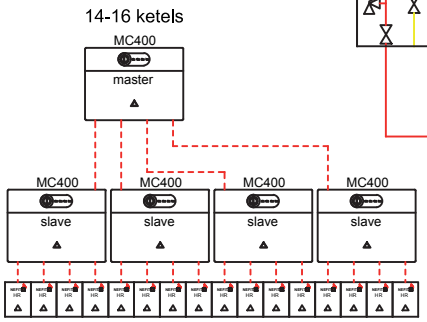

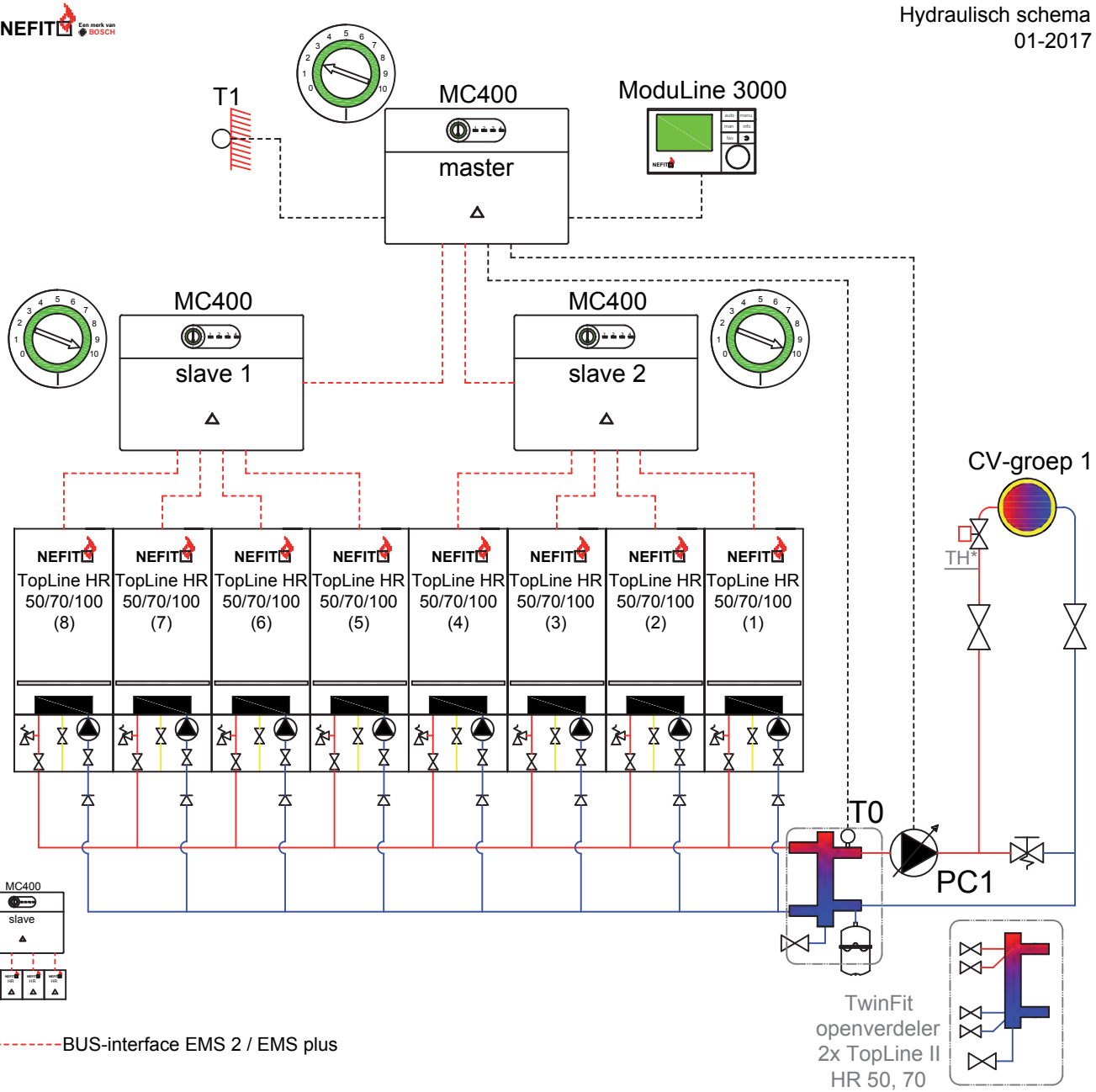

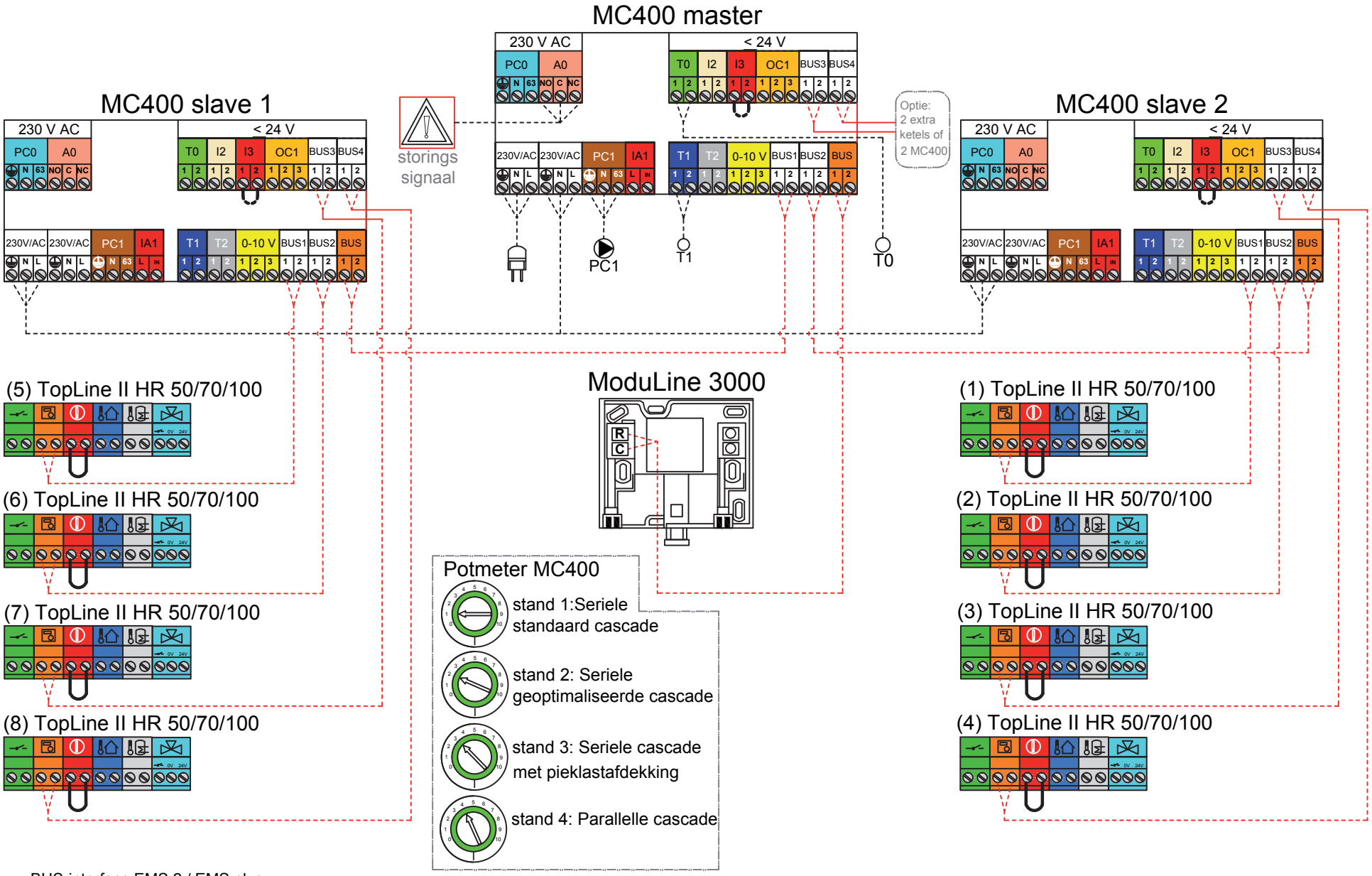

8 - 16 TopLine HR II ketels in cascade met 1 CV-groep

2-16 TopLine HR II ketels in cascade met 2 CV-groepen

Hydraulisch schema
01-2017

Toepassing

2-16 Nefit TopLine HR ketels in cascade met 1 ongemengde CV-groep en 1 gemengde CV-groep.

Omschrijving

In de ModuLine 3000 worden de schakeltijden en stooklijnen van alle CV-groepen appart ingesteld. Op basis van de buitentemperatuur en de stooklijn van de hoogst vragende cv-groep wordt er een aanvoertemperatuur gemaakt.
De TopLine HR-ketels worden via de MC400 modulerend aangestuurd. De MC400 bepaalt op basis van temperatuurstijgingen en tijd of de 2e, 3e en 4e HR-ketel wordt bijgeschakeld.
De ML2000 en ML3000 zijn te gebruiken met en zonder ruimtecompensatie.
De MC400 heeft een verzamel storingscontact (A0) en een extern uitschakelcontact (I3).
Zonekleppen i.c.m. ruimtethermostaat en/of thermostaatknoppen zorgen voor de naregeling.

Nefit onderdelen	Artikelnummers
- 2-16x TopLine II HR 50, 70, 100	Diverse types
- 2-16x Cascade-aansluitset CV	7736700103
- 2-16x Dakdoorvoer HR 50/70/100	73953
- 2-16x Universeel pan 100/150mm	28280
of 2-16x Plakplaat	8718600540
- 1x Open verdeler	Diverse types
Regeling	
- 1x ModuLine 3000WA (incl.T1)	7738111123
- 1-5x MC400	7738111001
- 1x Aanvoervoeler (T0)	7736700040 incl. dompelbuis
- 2x MM100 (incl. TC1)	7738110140
- 1x ModuLine 2000 (optie)	7738111024
Optie	
- 2x HS of HSM pomp/mengunit	Diverse types

Instellingen

- MC400 master potmeter op 2 en MC400 slave potmeter op 10 zetten. Potmeter MM100 instellen op CV-groep. CV-groep 1 op 1, CV-groep 2 op 2 enz....
- Type regeling, schakeltijden en stooklijn voor CV-groep 1 en 2 enz.. instellen (ML 2000 en 3000) en omlooptijd mengklep configureren (ML3000).

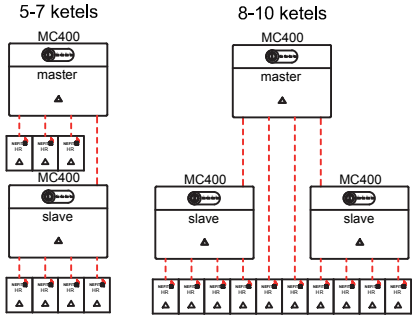

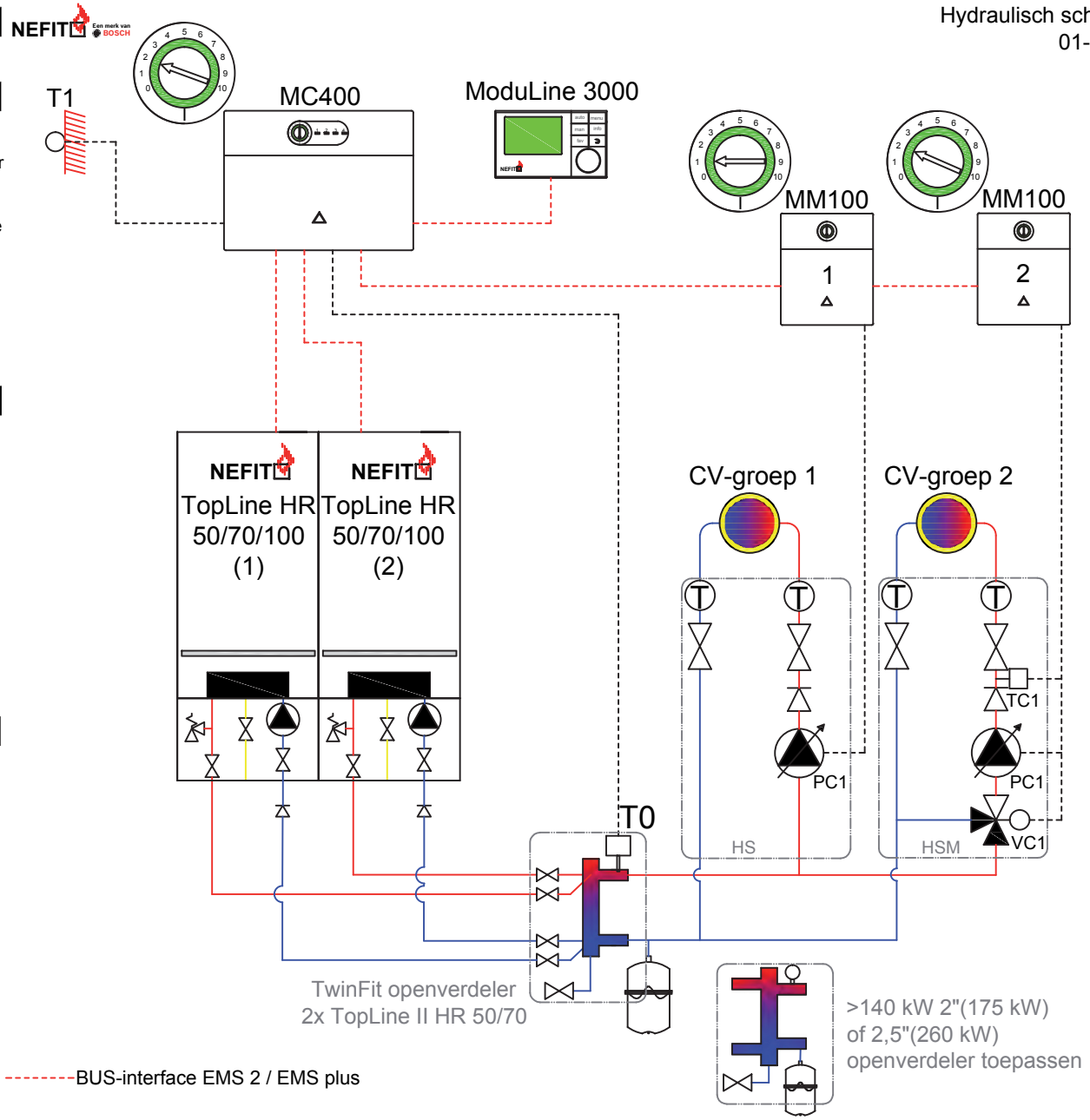

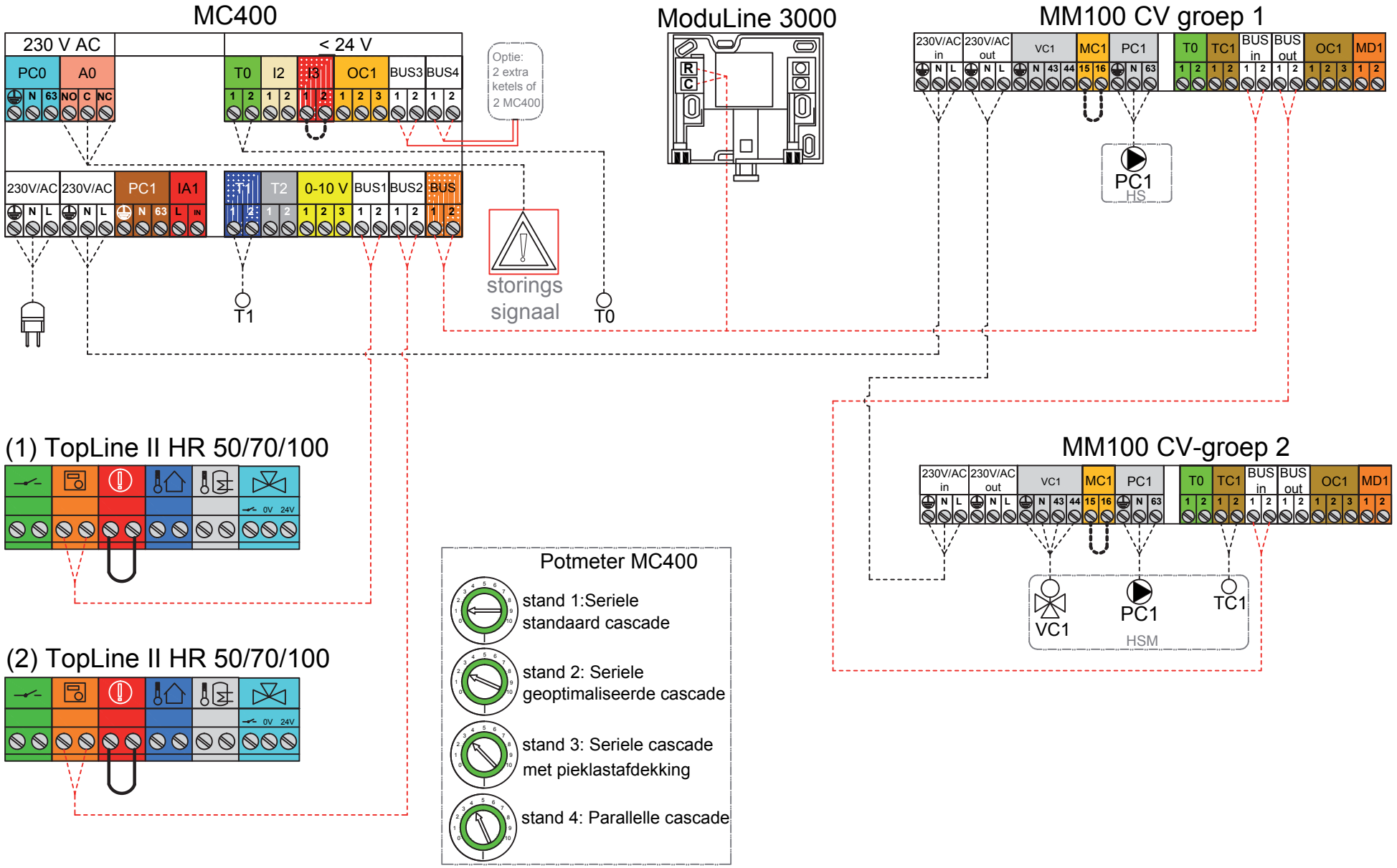

2-16 TopLine HR II ketels in cascade met 2 CV-groepen

2-16 TopLine HR II ketels in cascade met 4 CV-groepen

Toepassing

2-16 Nefit TopLine HR ketel in cascade met 1 ongemengde CV-groep en 3 gemengde CV-groepen.

Omschrijving

In de ModuLine 3000 worden de schakeltijden en stooklijnen van alle CV-groepen appart ingesteld. Op basis van de buitentemperatuur en de stooklijn van de hoogst vragende cv-groep wordt er een aanvoertemperatuur gemaakt.
De TopLine HR-ketels worden via de MC400 modulerend aangestuurd. De MC400 bepaalt op basis van temperatuurstijgingen en tijd of de 2e, 3e en 4e HR-ketel wordt bijgeschakeld.
De ML2000 en ML3000 zijn te gebruiken met en zonder ruimtecompensatie.
De MC400 heeft een verzamel storingscontact (A0) en een extern uitschakelcontact (I3).
Zonekleppen i.c.m. ruimtethermostaat en/of thermostaatknoppen zorgen voor de naregeling.

Nefit onderdelen	Artikelnummers
- 2-16x TopLine II HR 50, 70, 100	Diverse types
- 2-16x Cascade-aansluitset CV	7736700103
- 2-16x Dakdoorvoer HR 50/70/100	73953
- 2-16x Universeel pan 100/150mm	28280
of 2-16x Plakplaat	8718600540
- 1x Open verdeler	Diverse types
Regeling	
- 1x ModuLine 3000WA (incl.T1)	7738111123
- 1-5x MC400	7738111001
- 1x Aanvoervoeler (T0)	7736700040 incl. dompelbuis
- 4x MM100 (incl. TC1)	7738110140
- 3x ModuLine 2000 (optie)	7738111024
Optie	
- 4x HS of HSM pomp/mengunit	Diverse types

Instellingen

- MC400 master potmeter op 2 en MC400 slave potmeter op 10 zetten. Potmeter MM100 instellen op CV-groep. CV-groep 1 op 1, CV-groep 2 op 2 enz....
- Type regeling, schakeltijden en stooklijn voor CV-groep 1 en 2 enz.. instellen (ML 2000 en 3000) en omlooptijd mengklep configureren (ML3000).

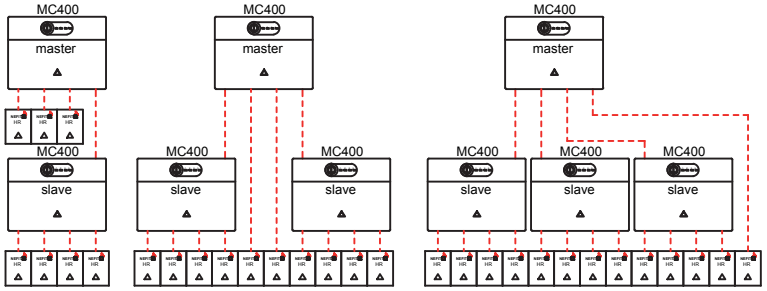

Hydraulisch schema
01-2017

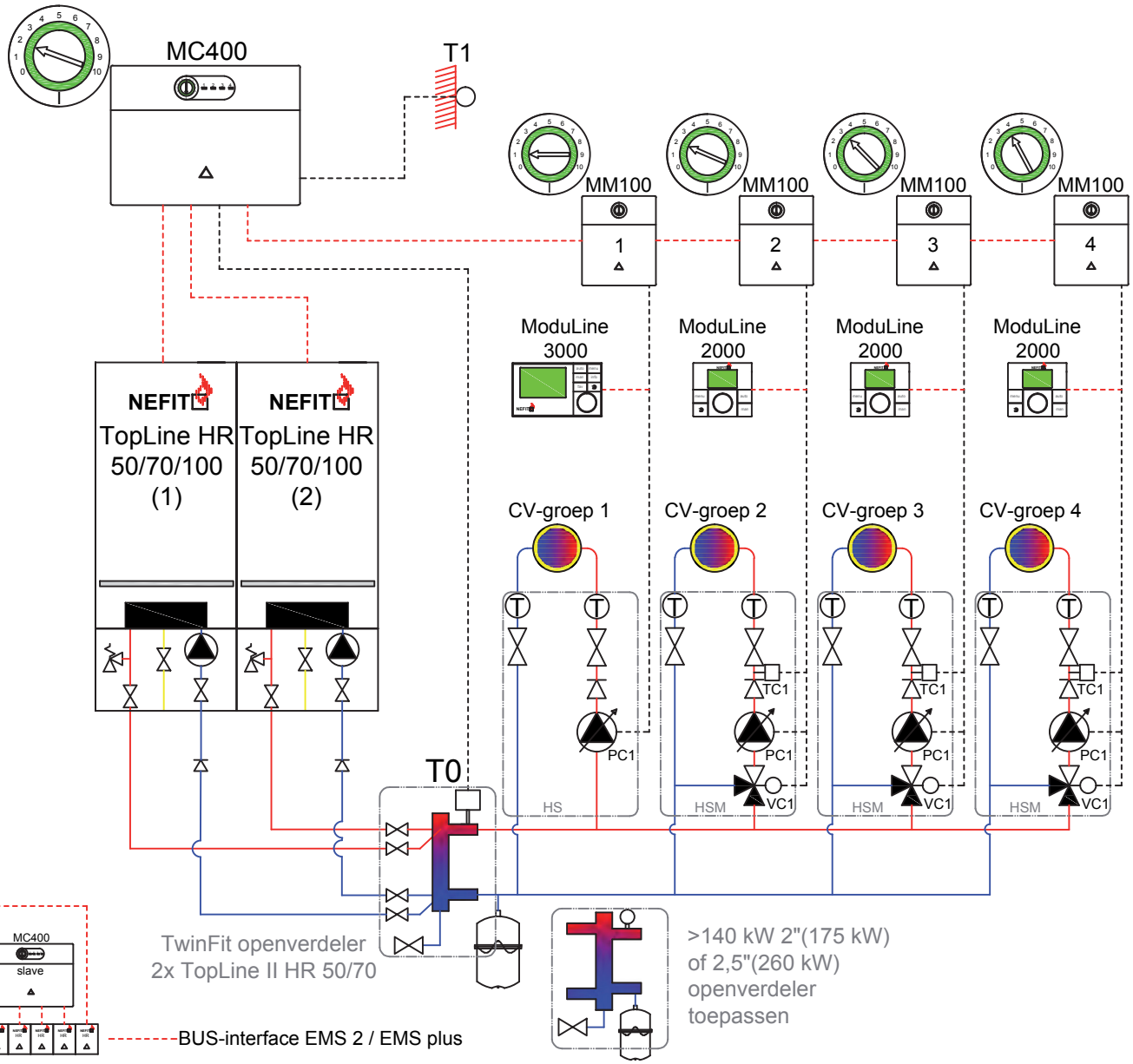

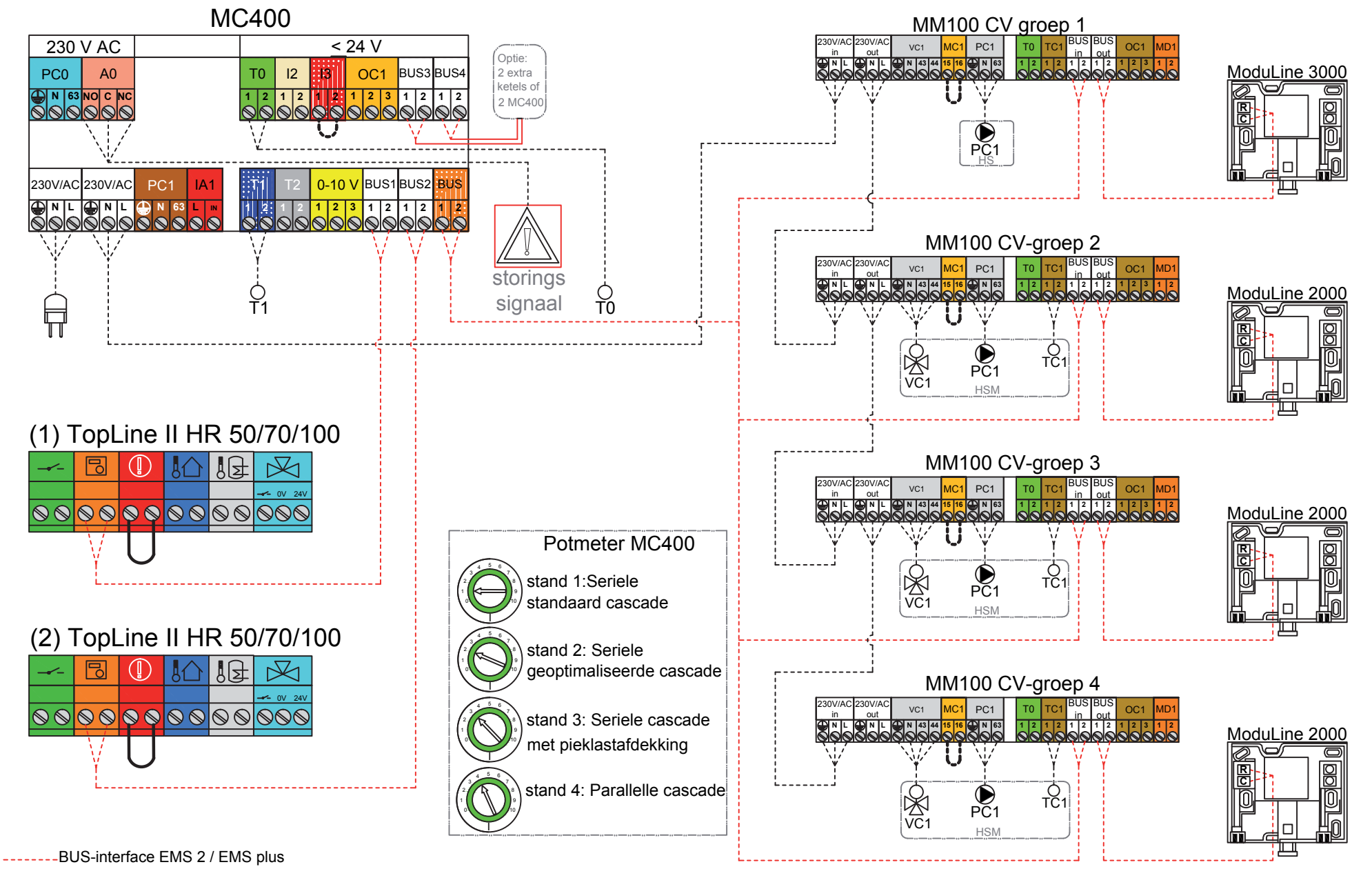

2-16 TopLine HR II ketels in cascade met 4 CV-groepen

2-16 TopLine HR II ketels in cascade met indirect gestookte boiler en 2 CV-groepen

Toepassing

2-16 Nefit TopLine HR ketels in cascade met een indirect gestookte boiler en 1 ongemengde CV-groep en 1 gemengde CV-groep.

Omschrijving

In de ModuLine 3000 worden de schakeltijden en stooklijnen van alle CV-groepen appart ingesteld. Op basis van de buitentemperatuur en de stooklijn van de hoogst vragende cv-groep wordt er een aanvoertemperatuur gemaakt.
De TopLine HR-ketels worden via de MC400 modulerend aangestuurd. De MC400 bepaalt op basis van temperatuurstijgingen en tijd of de 2e, 3e en 4e HR-ketel wordt bijgeschakeld.
De ML2000 en ML3000 zijn te gebruiken met en zonder ruimtecompensatie.
Bij warmtevraag voor warm tapwater wordt 3-wegklep bekrachtigd.
Warmtevraag voor warm tapwater gaat voor warmtevraag cv.
Boilertemperatuur is via TopLine HR ketel te verhogen tot maximaal 70°C.
De MC400 heeft een verzamel storingscontact (A0) en een extern uitschakelcontact (I3).

Nefit onderdelen	Artikelnummers
- 2-16x TopLine II HR 50, 70, 100	Diverse types
- 2-16x Cascade-aansluitset CV	7736700103
- 2-16x Dakdoorvoer HR 50/70/100	73953
- 2-16x Universeel pan 100/150mm	28280
of 2-16x Plakplaat	8718600540
- 1x Open verdeler	Diverse types
Regeling	
- 1x ModuLine 3000WA (incl.T1)	7738111123
- 1-5x MC400	7738111001
- 1x Aanvoervoeler (T0)	7736700040 incl. dompelbuis
- 2x MM100 (incl. TC1)	7738110140
- 1x ModuLine 2000 (optie)	7738111024
Indien boiler zonder dubbele scheiding:	
- 1x Boiler	Diverse types
- 1x Scheidingsunit 70 kW	74533 (incl. P1+TT)
Indien boiler met dubbele scheiding:	
- 1x Boilersensor	20325 (TT)
Optie	
- 2x HS of HSM pomp/mengunit	Diverse types

Instellingen

- MC400 master potmeter op 2 en MC400 slave potmeter op 10 zetten. Potmeter MM100 instellen op CV-groep. CV-groep 1 op 1, CV-groep 2 op 2 enz....
- Type regeling, schakeltijden en stooklijn voor CV-groep 1 en 2 enz.. instellen (ML 2000 en 3000) en omlooptijd mengklep configureren (ML3000).

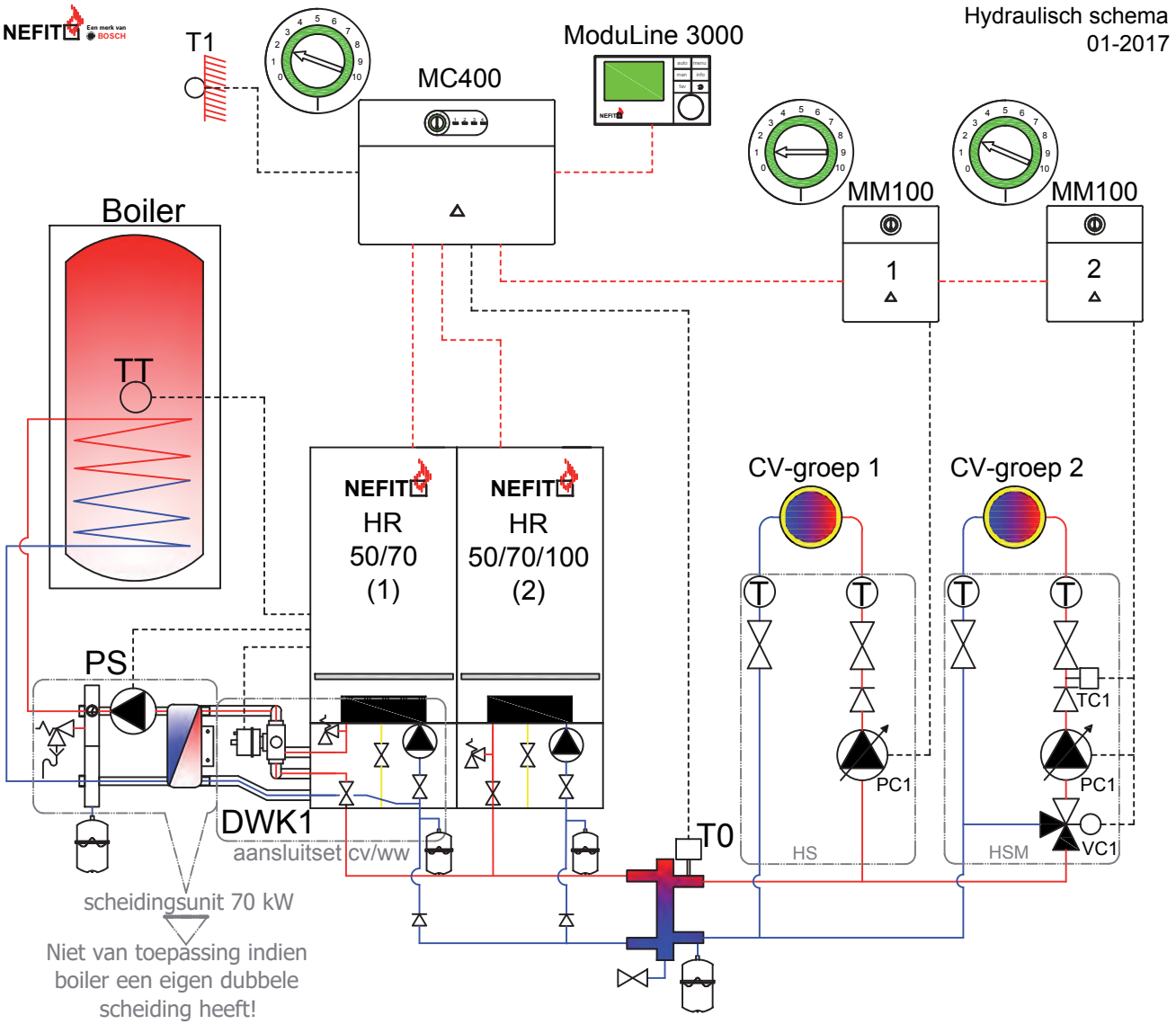

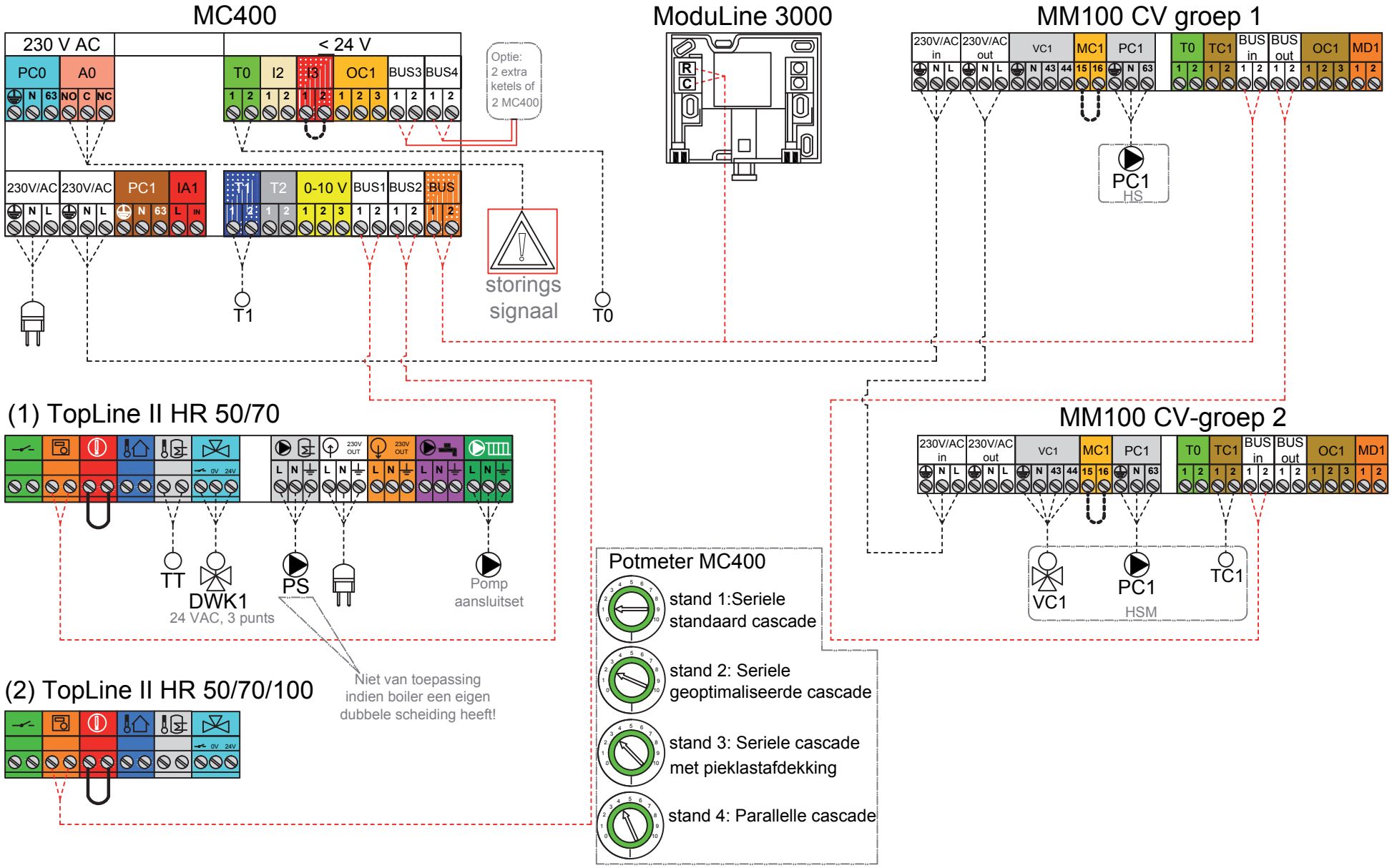

2-16 TopLine HR II ketels in cascade met indirect gestookte boiler en 2 CV-groepen

2-16 TopLine HR II ketels in cascade met boilergroep en 2 CV-groepen

Hydraulisch schema
01-2017

Toepassing

2-16 Nefit TopLine HR 50/70/100 HR-ketels in cascade met een boilergroep en 2 gemengde CV-groep.

Omschrijving

In de ModuLine 3000 worden de schakeltijden en stooklijnen van alle CV-groepen appart ingesteld. Op basis van de buitentemperatuur en de stooklijn van de hoogst vragende cv-groep wordt er een aanvoertemperatuur gemaakt.
De TopLine HR-ketels worden via de MC400 modulerend aangestuurd. De MC400 bepaalt op basis van temperatuurstijgingen en tijd of de 2e, 3e en 4e HR-ketel wordt bijgeschakeld.
De ML2000 en ML3000 zijn te gebruiken met en zonder ruimtecompensatie.
Bij warmtevraag voor warm tapwater worden pompen PW1 en P2 bekrachtigd. Boilergroep en CV-groepen kunnen tegelijk gevoed worden!
Boilertemperatuur is via ML3000 te verhogen tot maximaal 80°C.
De MC400 heeft een verzamel storingscontact (A0) en een extern uitschakelcontact (I3).

Nefit onderdelen	Artikelnummers
- 2-16x TopLine II HR 50, 70, 100	Diverse types
- 2-16x Cascade-aansluitset CV	7736700103
- 2-16x Dakdoorvoer HR 50/70/100	73953
- 2-16x Universeel pan 100/150mm	28280
of 2-16x Plakplaat	8718600540
- 1x Open verdeler	Diverse types
Regeling	
- 1x ModuLine 3000WA (incl.T1)	7738111123
- 1-5x MC400	7738111001
- 1x Aanvoervoeler (T0)	7736700040 incl. dompelbuis
- 3x MM100 (incl. TC1/TW1)	7738110140
- 1x ModuLine 2000 (optie)	7738111024
Indien boiler zonder dubbele scheiding:	
- 1x Boiler	Diverse types
- 1x Scheidingsunit 70 kW	74533 (incl. PW1)
Indien boiler met dubbele scheiding:	
- 1x Boilersensor	Bij MM100 meegeleverd
Optie	
- 1x HS of HSM pomp/mengunit	Diverse types

Instellingen

- MC400 master potmeter op 2 en MC400 slave potmeter op 10 zetten. Potmeter MM100 instellen. Boilergroep op 9, CV-groep 1 op 1, CV-groep 2 op 2.
- Type regeling, schakeltijden en stooklijn voor CV-groep 1 en 2 enz.. instellen (ML 2000 en 3000) en omlooptijd mengklep configureren (ML3000).
-Warmwater programma activeren in menu (ML3000)

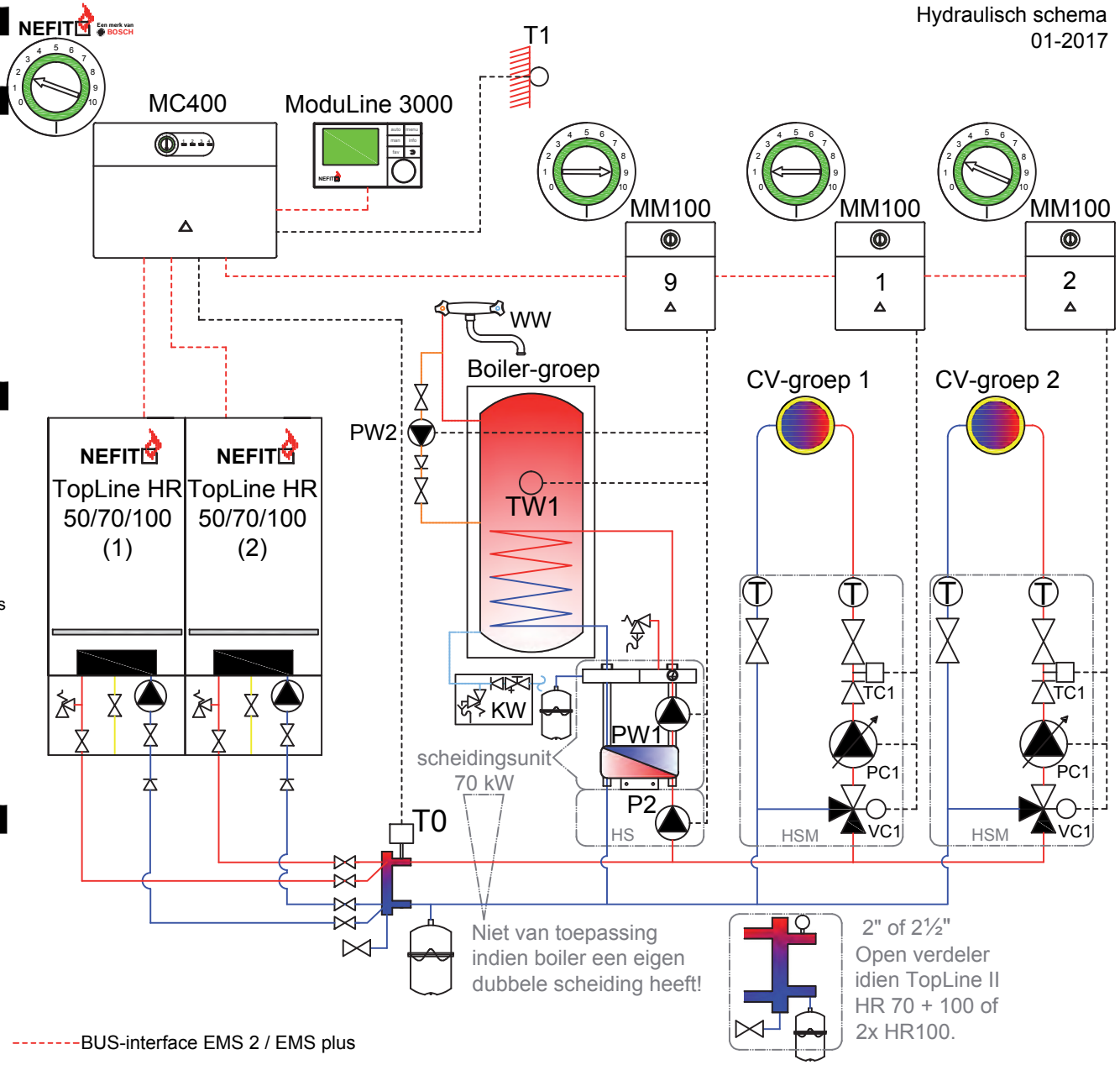

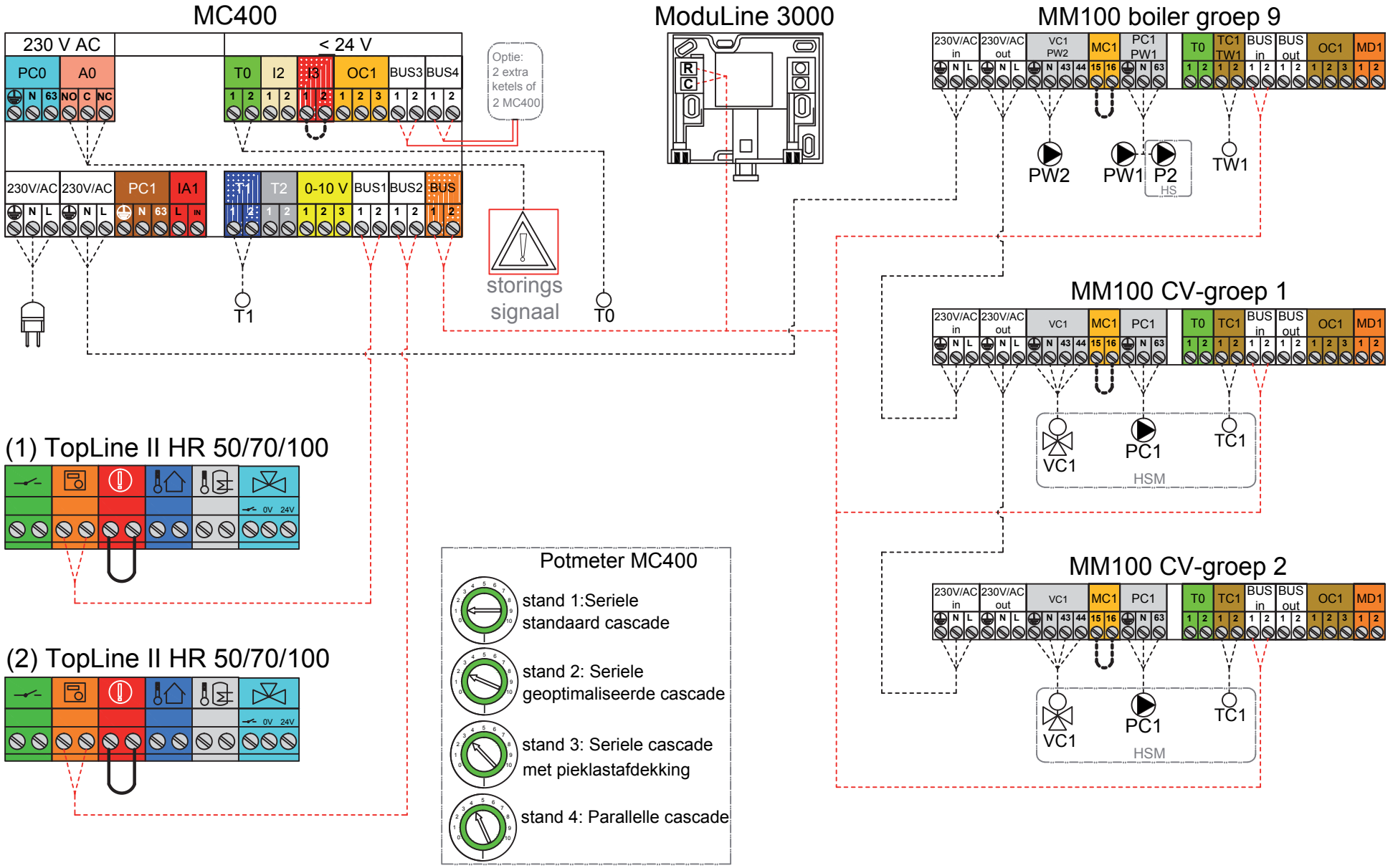

2-16 TopLine II HR-ketels in cascade met boilergroep en 2 gemengde CV-groepen

2-16 TopLine HR II ketels in cascade met gebouwbeheersysteem 0-10 Volt

Toepassing

2 tot 16 TopLine HR II single ketels in cascade met MC400 en 0-10 Volt aansturing via gebouwbeheersysteem (GBS).

Omschrijving

In het gebouwbeheersysteem (GBS) worden schakeltijden en stooklijn ingesteld. Afhankelijk van de warmtevraag wordt via een 0-10 volt signaal vanuit het GBS de MC400 op vermogen of aanvoertemperatuur aangestuurd. Afhankelijk van het gevraagde vermogen (stand 6 of 7) of de gevraagde temperatuur (stand 8 of 9) zal één of meerdere TopLine HR-ketels modulerend aangestuurd door de MC400 om zo de gevraagde aanvoertemperatuur (AV) te maken.
Maximaal 16 Nefit TopLine HR II in cascade aan te sturen.
1-4 ketels 1xMC400, 5-7 ketels 2xMC400, 8-10 ketels 3xMC400, 11-13 ketels 4xMC400 en 14-16 ketels 5x MC400. De MC400 heeft een verzamel storingscontact (A0) en een extern uitschakelcontact (I3).

Nefit onderdelen	Artikelnummers
- 2-16x TopLine II HR 50, 70, 100	Diverse types
- 2-16x Cascade-aansluitset CV	7736700103
- 2-16x Dakdoorvoer HR 50/70/100	73953
- 2-16x Universeel pan 100/150mm	28280
of 2-16x Plakplaat	8718600540
- 1x Open verdeler	Diverse types
Regeling	
- 1-5x MC400	7738111001
- 1x Aanvoervoeler (T0)	7736700040 incl. dompelbuis
Optie	
- Nx HS of HSM pomp/mengunit	Diverse types
of	
Cascade offerte lijn of rugopstelling:	http://cascadeofferteselector.nefit.nl

Instellingen

- Potmeter MC400 master instellen op stand 6, 7 8, of 9 en MC400 slave potmeter op 10 zetten.
-Schakeltijd(en) èn stooklijn in het gebouwbeheersysteem invoeren.

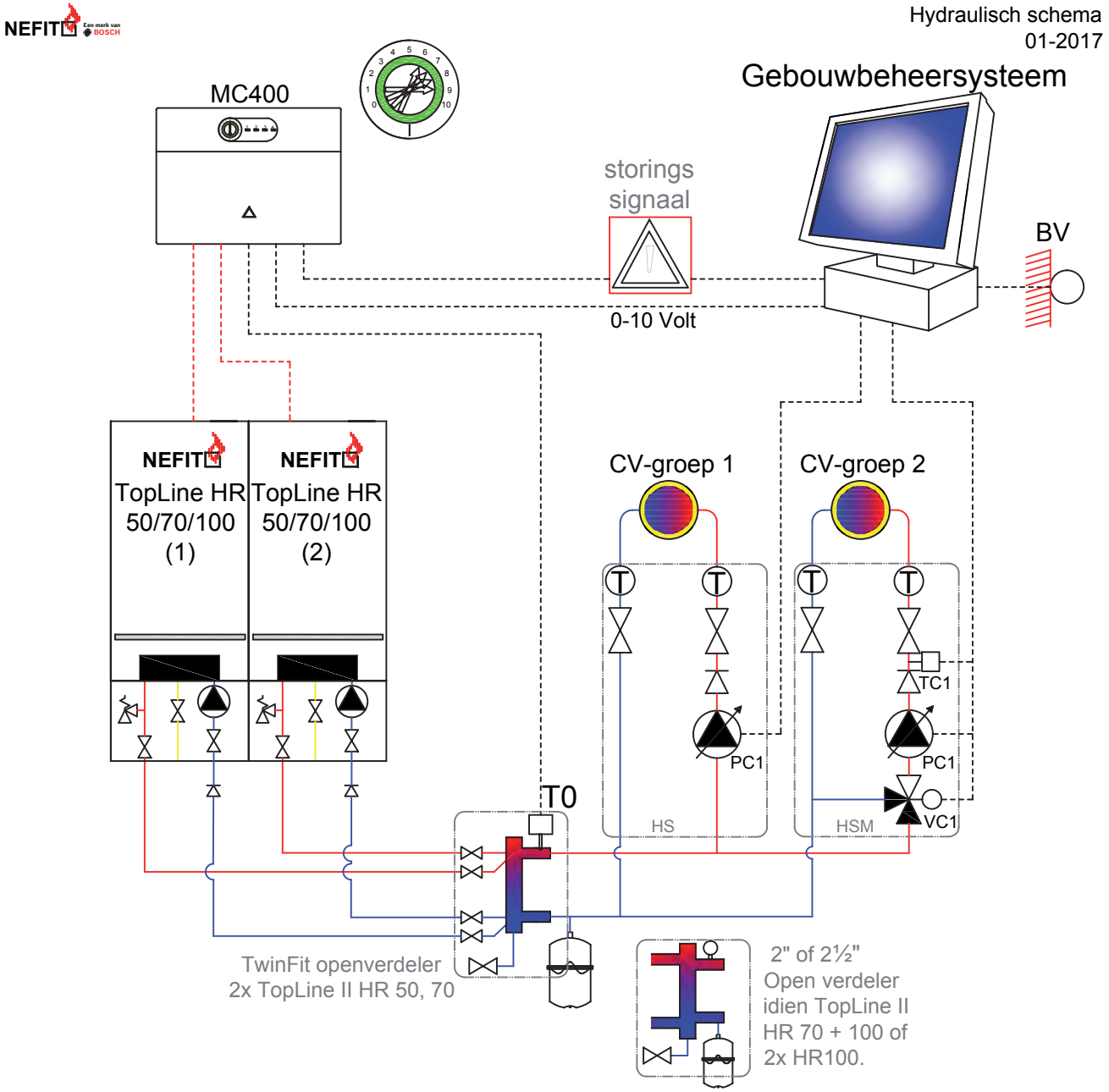

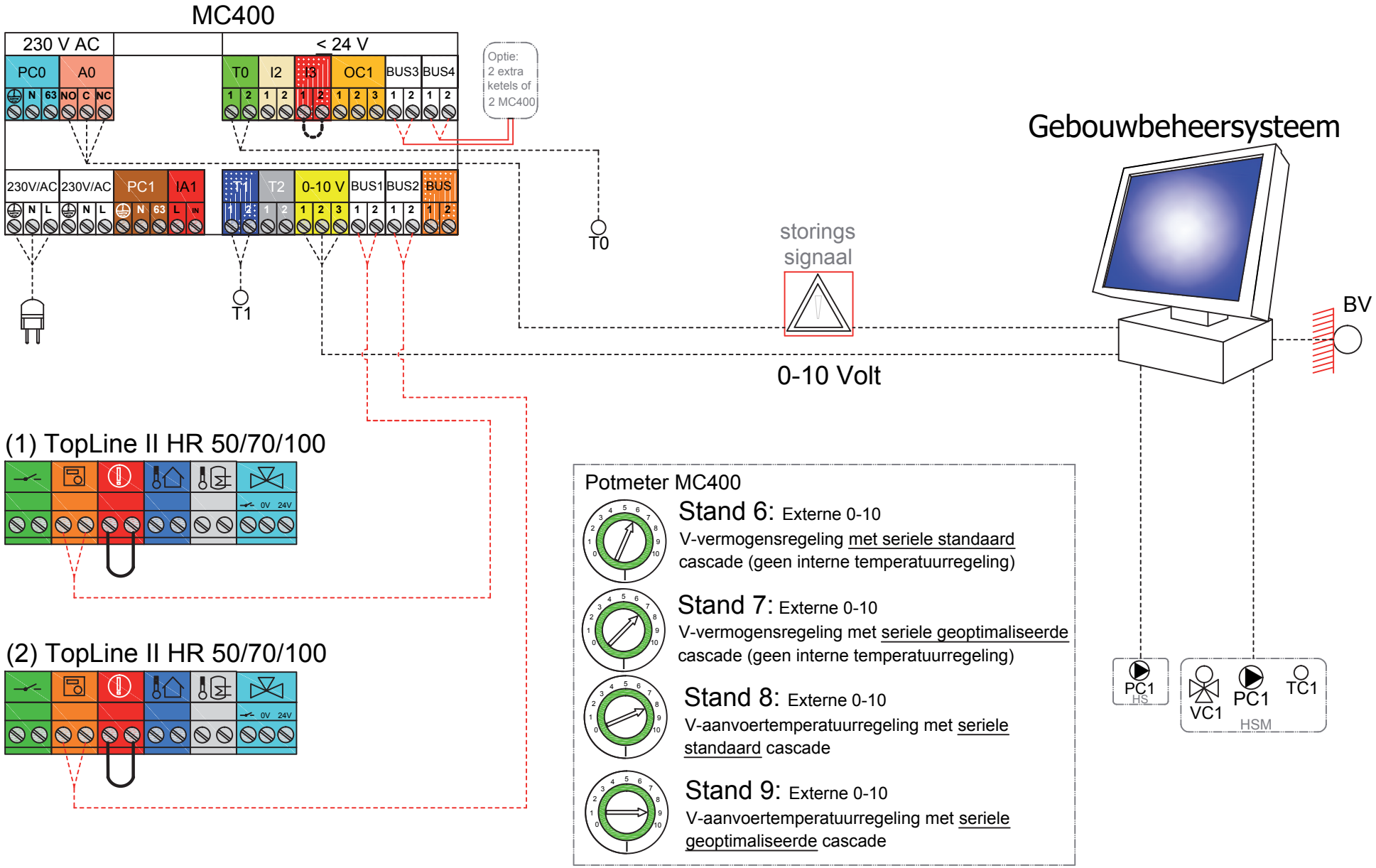

2-16 TopLine HR II ketels in cascade met gebouwbeheersysteem 0-10 Volt

2-16 TopLine HR II ketels in cascade met gebouwbeheersysteem aan uit

Hydraulisch schema
01-2017

Toepassing

Meerdere Nefit TopLine HR single ketels in cascade aangestuurd door aan/uit-signaal uit een gebouwbeheersysteem.

Omschrijving

In het gebouwbeheersysteem (GBS) worden het klokprogramma en de stooklijn ingesteld.
Afhankelijk van de warmtevraag wordt vanuit het GBS een aan/uit-signaal gestuurd, hierbij keuze uit twee opties:

Optie A:
aan/uit-signaal uit GBS weersafhankelijk voorgeregeld en met AM10 en buitenvoeler.

Optie B:
aan/uit-signaal uit GBS waarbij alle cv-ketels 100% in bedrijf komen.

Maximaal 16 Nefit TopLine HR II in cascade aan te sturen.
1-4 ketels 1xMC400, 5-7 ketels 2xMC400, 8-10 ketels 3xMC400, 11-13 ketels 4xMC400 en 14-16 ketels 5x MC400.
De MC400 heeft een verzamel storingscontact (A0) en een extern uitschakelcontact (I3).

Nefit onderdelen	Artikelnummers
- 2-16x TopLine II HR 50, 70, 100	Diverse types
- 2-16x Cascade-aansluitset CV	7736700103
- 2-16x Dakdoorvoer HR 50/70/100	73953
- 2-16x Universeel pan 100/150mm	28280
of 2-16x Plakplaat	8718600540
- 1x Open verdeler	Diverse types
Regeling	
- 1-5x MC400	7738111001
- 1x Aanvoervoeler (T0)	7736700040 incl. dompelbuis
Indien optie A	
- 1x AM10	7108405
- 1x Buitenvoeler	5991374 (T1)
Optie	
- Nx HS of HSM pomp/mengunit	Diverse types

Instellingen

- Potmeter MC400 master instellen op stand 1 en MC400 slave potmeter op 10 zetten.
-Schakeltijd(en) èn stooklijn in het gebouwbeheersysteem invoeren.

Indien optie A
-Stooklijn invoeren in de AM10.

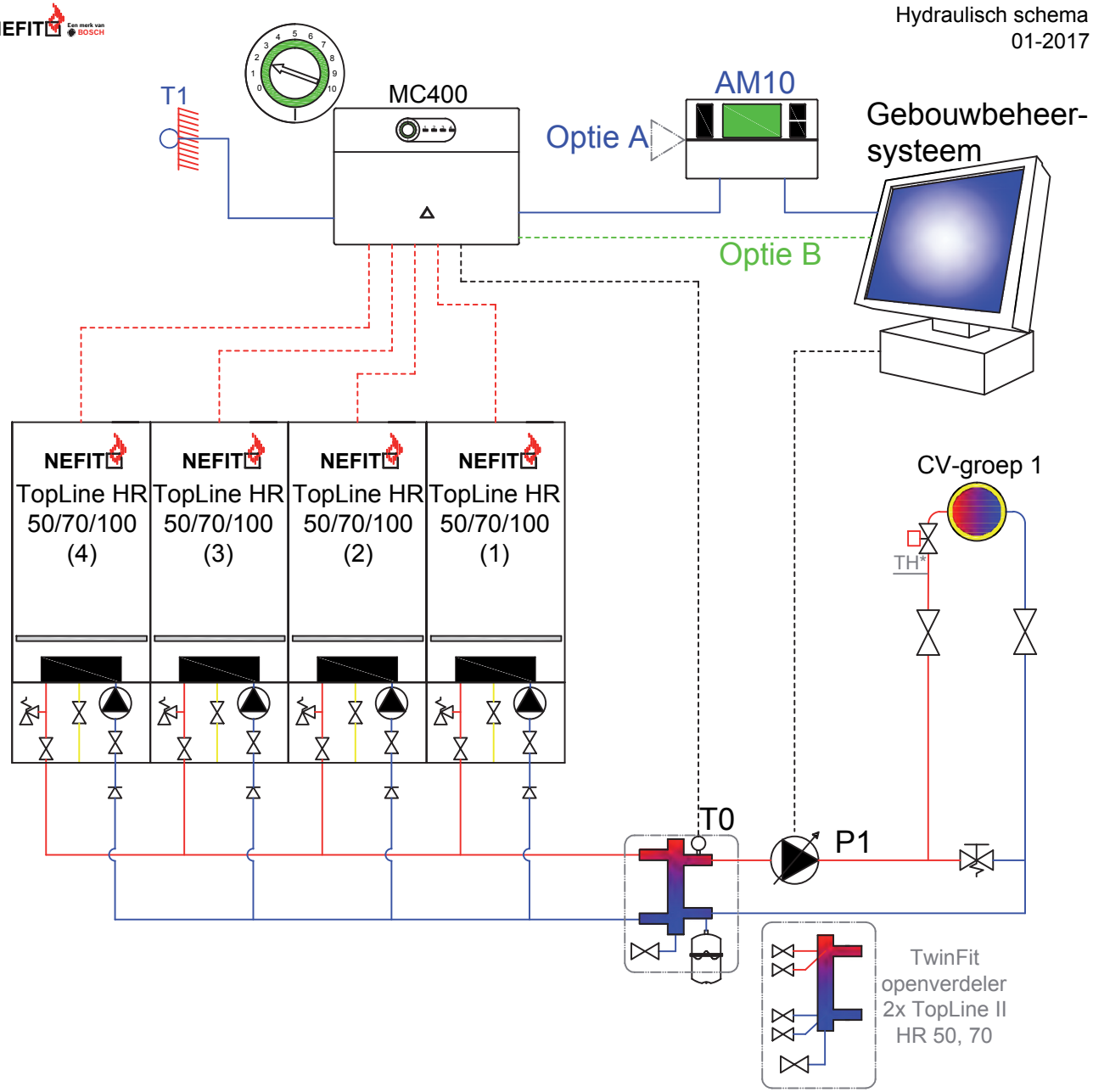

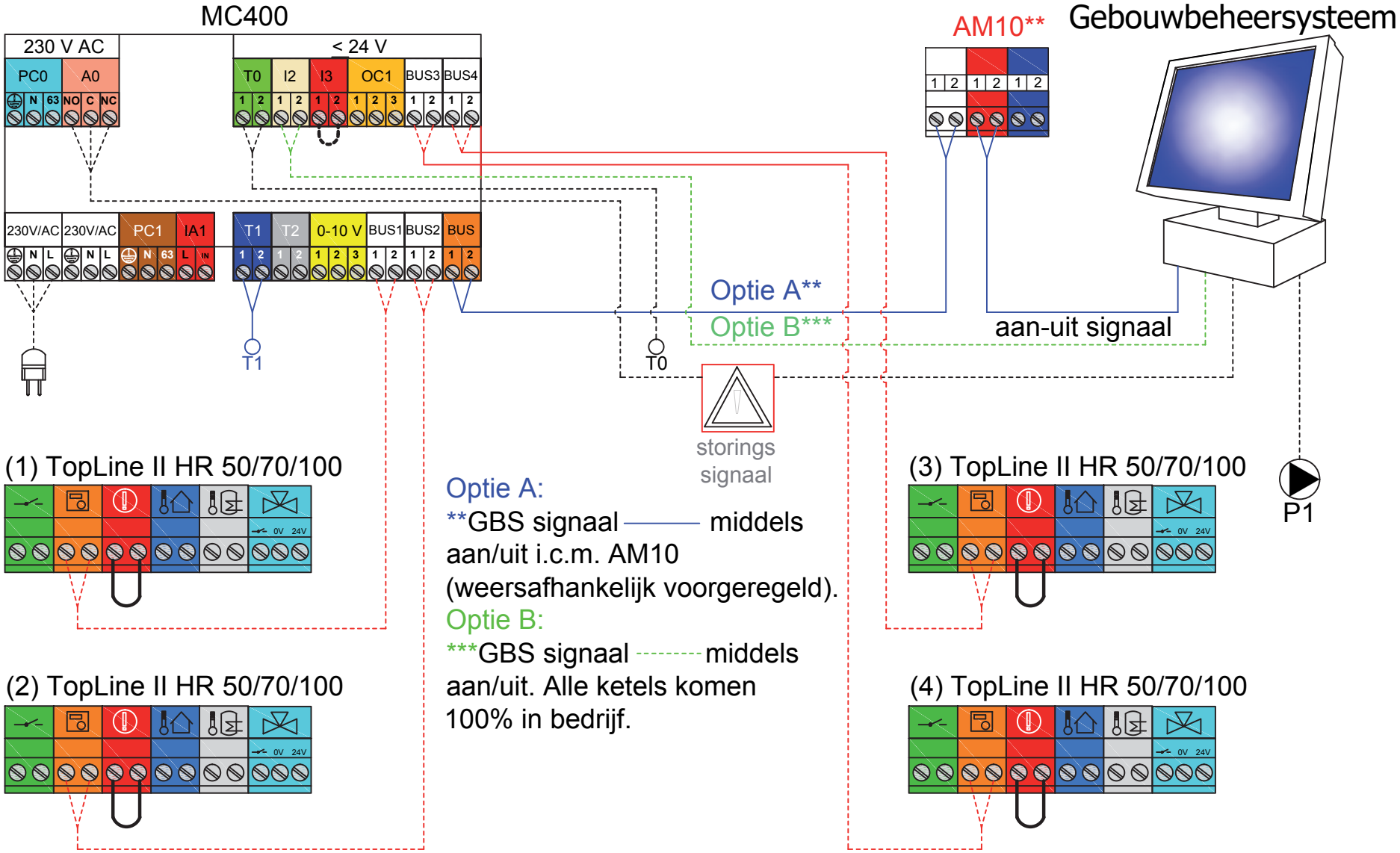

Optie A:
**GBS signaal ——— middels aan/uit i.c.m. AM10 (weersafhankelijk voorgeregeld).

Optie B:
***GBS signaal -------- middels aan/uit. Alle ketels komen 100% in bedrijf.

--------BUS-interface EMS 2 / EMS plus

2-16 TopLine HR II ketels in cascade met gebouwbeheersysteem aan uit

Meerdere TopLine HR II ketels in cascade met gebouwbeheersysteem en meerdere 0-10 V signalen

Hydraulisch schema
01-2017

Toepassing

Meerdere Nefit TopLine HR single ketels II met meerdere EM10-modules in combinatie met een gebouwbeheersysteem.

Omschrijving

In het gebouwbeheersysteem (GBS) worden schakeltijden en stooklijn ingesteld.
Afhankelijk van de warmtevraag wordt via een 0-10 Volt signaal vanuit het GBS elke ketel apart door de EM10 op vermogen of aanvoertemperatuur aangestuurd. Het GBS bepaalt hoeveel TopLine ketels modulerend worden aangestuurd om zo de gevraagde aanvoertemperatuur (AV) te maken. Eén EM10 per cv-ketel. De EM10 heeft mogelijkheid tot storingsdetectie.
Optie: op het GBS aansluiten van een gemengde cv-groep (HSM) of een ongemengde cv-groep (HS).

Nefit onderdelen	Artikelnummers
- ..x TopLine II HR 50, 70, 100	Diverse types
- ..x Cascade-aansluitset CV	7736700103
- ..x Dakdoorvoer HR 50/70/100	73953
- ..x Universeel pan 100/150mm	28280
of ..x Plakplaat	8718600540
- 1x Open verdeler	Diverse types
Regeling	
- ..x EM10	7746901848
Optie	
- Nx HS of HSM pomp/mengunit	Diverse types

Instellingen

-Schakeltijd(en) en stooklijn in het gebouwbeheersysteem invoeren.

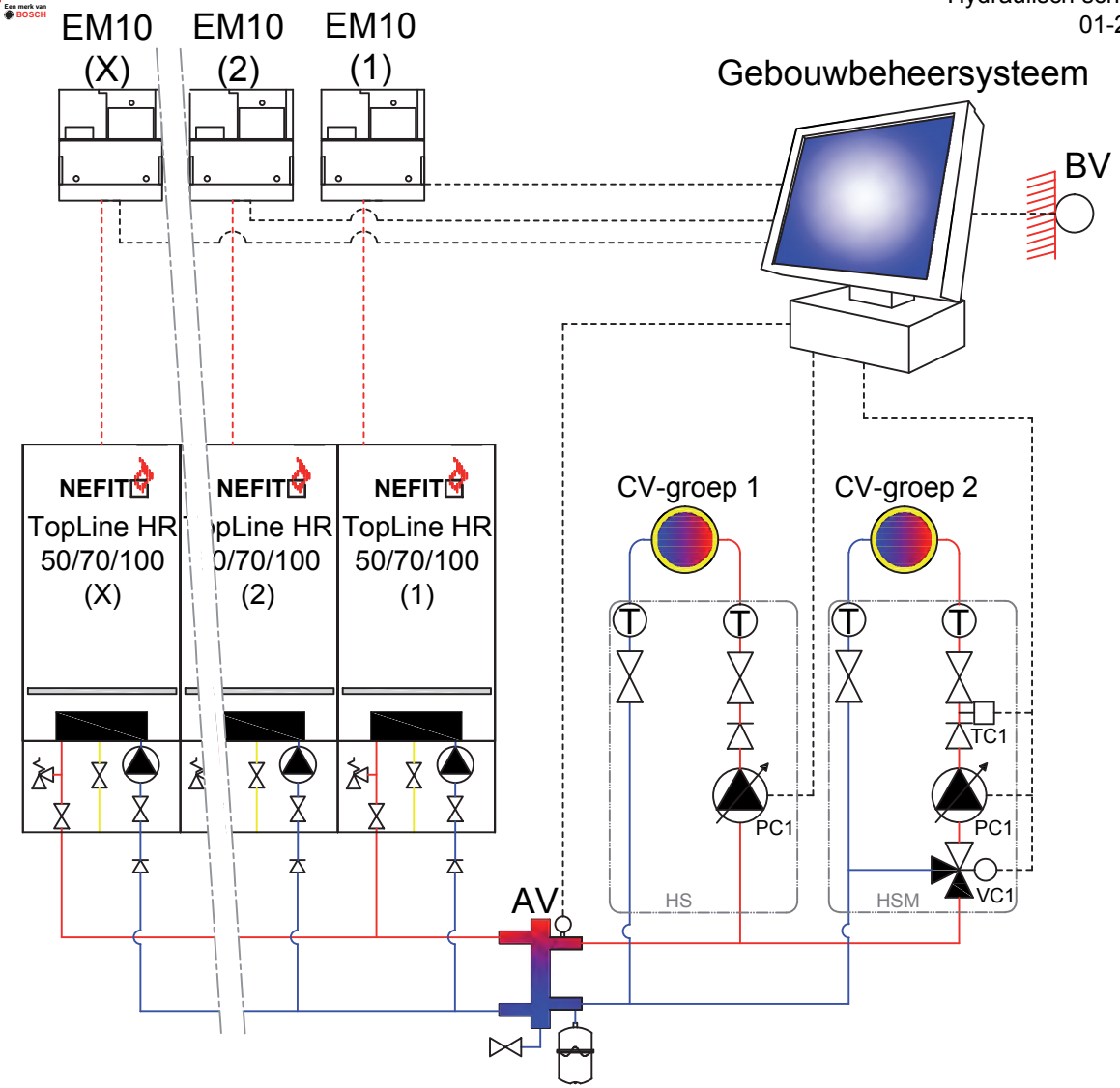

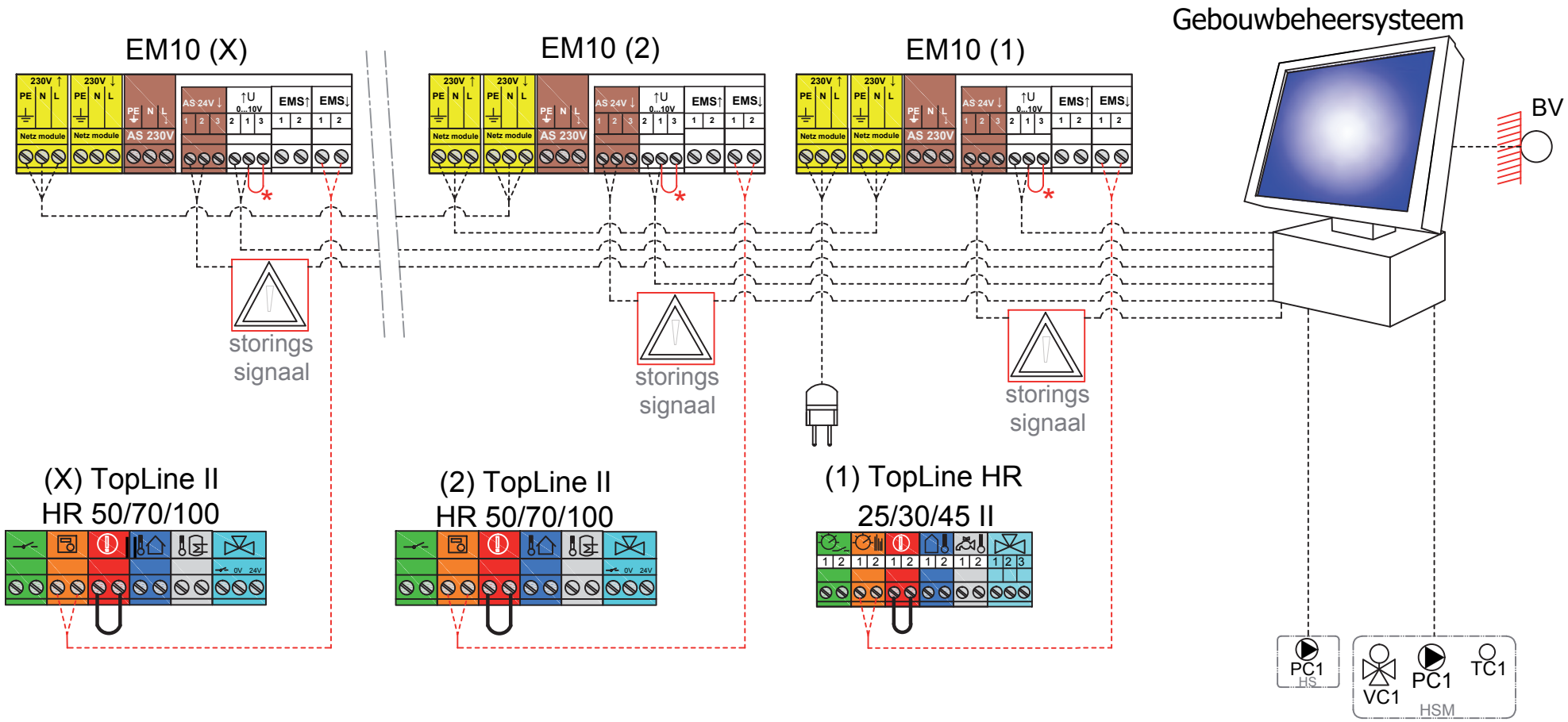

* Contact 1 en 3 op EM10 doorverbinden indien 0-10 volt sturing op vermogen.

Meerdere TopLine HR II ketels in cascade met gebouwbeheersysteem en meerdere 0-10 V signalen

Buderus Logano Plus GB402 met indirect gestookte boiler en 1 CV-groep

Hydraulisch schema
01-2017

Toepassing

Buderus Logano Plus GB402 met een indireckt gestookte boiler en een ongemengde CV-groep.

Omschrijving

Bij de ruimteregeling stuurt de RC35 thermostaat de Buderus Logano Plus GB402 HR ketel modulerend aan op basis van de ingestelde ruimtetemperatuur.
Bij de weersafhankelijke regeling RC35 wordt de Buderus Logano Plus GB402 HR ketel modulerend aangestuurd op basis van de buitentemperatuur. Afhankelijk van de buitentemperatuur en de stooklijn wordt er een aanvoertemperatuur gemaakt.
Bij warmtevraag voor warm tapwater worden de boilerpompen (PS) bekrachtigd.
Warmtevraag voor warm tapwater gaat voor warmtevraag CV.
De RC35 is te gebruiken met en zonder ruimtecompensatie.
De PM10 module meet i.c.m. de Logamatic 4000 regelaar of een WM10 module continue de temperatuur van de volumestromen aan de primaire kant en de secundaire kant van het systeem. Op basis hiervan stemt de PM10 de snelheid van de primaire pomp PH af op de secundaire pompen. In dit geval moeten de cv-pompen zijn uitgerust met een 0-10 V ingang. Zo is er aan de primaire kant van de open verdeler nooit méér flow dan nodig.

Nefit onderdelen	Artikelnummers
-1x Logano GB402-320/395/470/545/620	Diverse types
Regeling	
-1x RC35	7747312321
-1x Buitenvoeler (FA)	5991374
-1x PM10 (incl.FK)	7736613589
-1x WM10	73873
Indien boiler zonder dubbele scheiding	
- 1x Boiler	Diverse types
- 1x Scheidingsunit 70 kW (incl.PS)	74533
Indien boiler met dubbele scheiding	
- 1x Boilersensor (FW)	20325
Rookgasafvoer:	
-1x Dakdoorvoer Aluminium Ø250/350mm	7746901369
-1x Plakplaat Aluminium Ø250/350mm	7746901370
-1x Toevoerlucht aansluitmof DN200	8718572875 (gesloten bedrijf)
-1x Rookgasaansluitbocht DN250	8718572276
Pompen (PH)	
-1x Magneta 50-100 (GB402-320kW)	7738321740
-1x Magneta 65-120 (GB402-395kW)	7738321745
-1x SimFlex 65-120 (GB402-470/545/620kW)	7738311157
Optie	
- 1x HS pompunit (PS)	Diverse types

Instellingen

- In de RC35 de schakeltijden, stooklijn en ruimtecompensatie (optie) invoeren.
- Warmwater circulatie pomp inschakelen en instellen in RC35 indien gewenst.

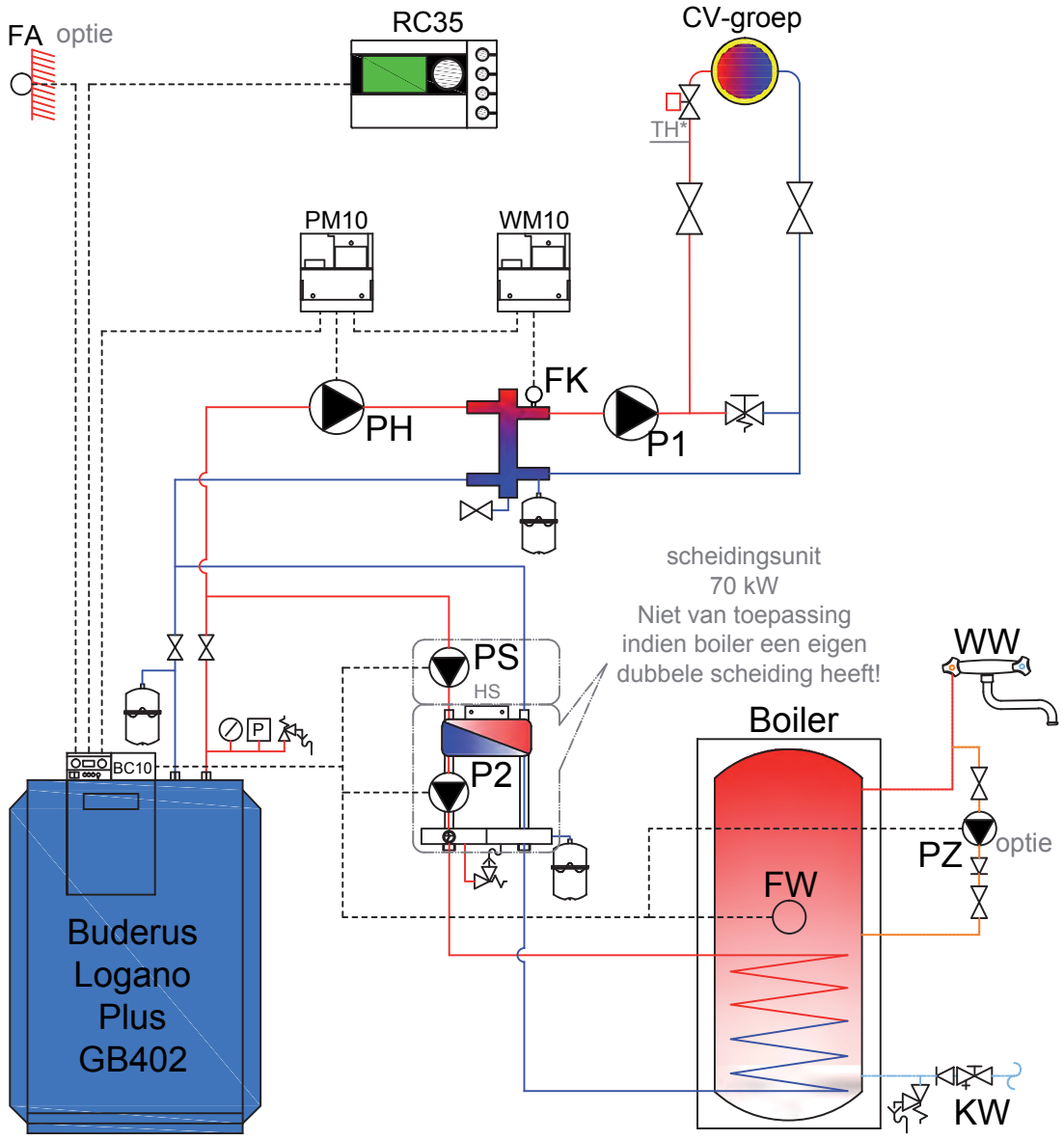

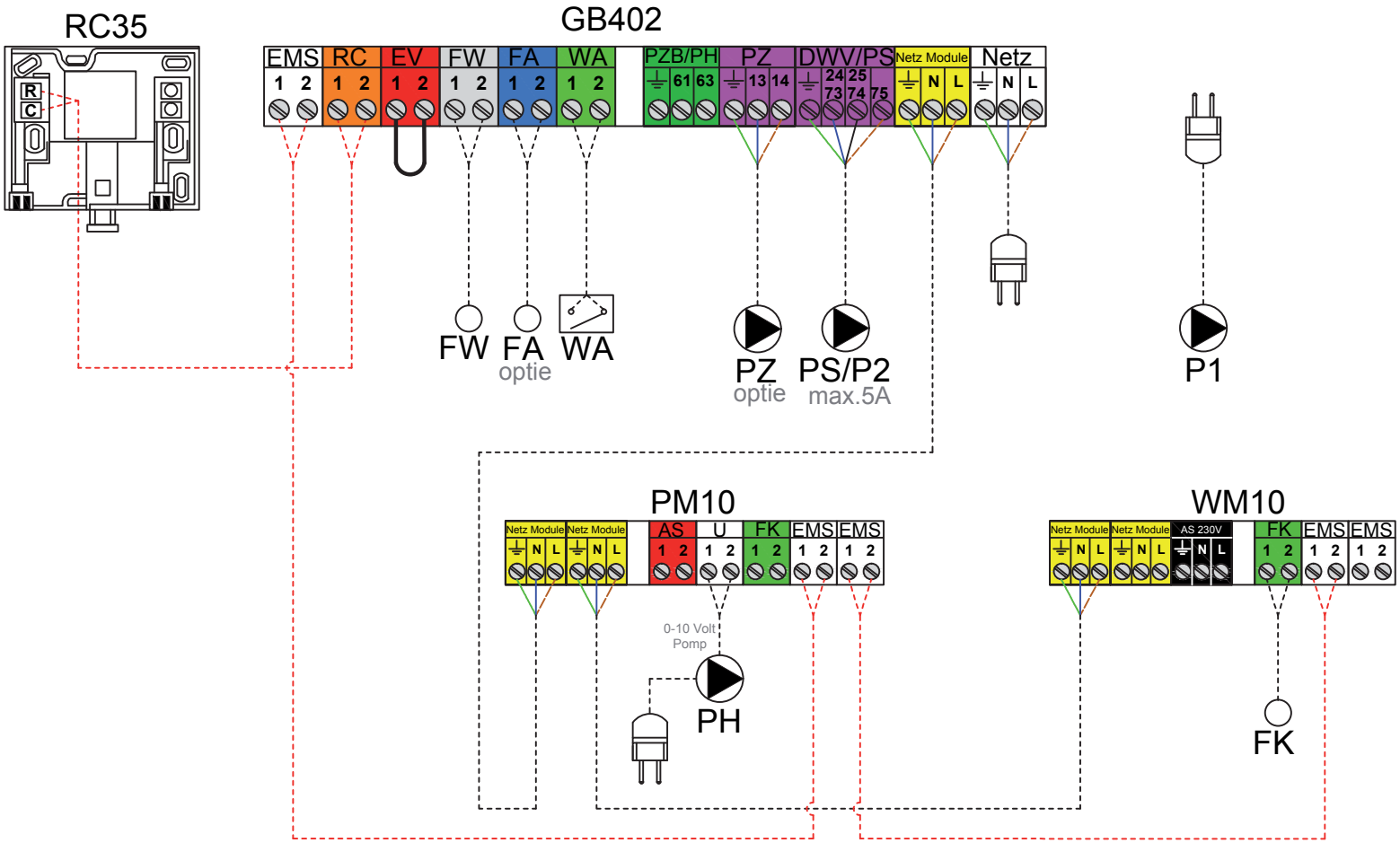

Buderus Logano Plus GB402 met indirect gestookte boiler en 1 CV-groep

Buderus Logano Plus GB402 met 2 CV-groepen

Toepassing

1 Buderus Logano Plus GB402 HR-ketel in combinatie met 2 gemengde CV-groepen.

Omschrijving

Met de standaard in de Logamatic 4121 aanwezige MEC2 worden de schakeltijden en stooklijnen van beide CV-groepen apart ingesteld.
Op basis van de buitentemperatuur en de stooklijn van de hoogst vragende groep wordt er een aanvoertemperatuur gemaakt. De module ZM424 stuurt de CV-groeppompen en de mengklepen aan om zo de gewenste mengtemperatuur te maken.
De PM10 module meet i.c.m. de Logamatic 4000 regelaar of een WM10 module continue de temperatuur van de volumestromen aan de primaire kant en de secundaire kant van het systeem. Op basis hiervan stemt de PM10 de snelheid van de primaire pomp PH af op de secundaire pompen. In dit geval moeten de cv-pompen zijn uitgerust met een 0-10 V ingang. Zo is er aan de primaire kant van de open verdeler nooit méér flow dan nodig.
Optie:
-De BFU is te gebruiken als afstandsbediening met ruimtecompensatie.
-Cascadeopstelling door module FM456 (+2 ketels) of module FM457 (+4 ketels) te plaatsen in Logamatic 4121. Zie pagina 150 en 152.

Nefit onderdelen	Artikelnummers
-1x Logano GB402-320/395/470/545/620	Diverse types
Regeling	
-1x Logamatic 4121	30008911
(incl. FK, FA, FB, MEC2)	
-2x FV / FZ voeler	5991376
-1x PM10 (incl.FK)	7736613589
Rookgasafvoer:	
-1x Dakdoorvoer Aluminium Ø250/350mm	7746901369
-1x Plakplaat Aluminium Ø250/350mm	7746901370
-1x Toevoerlucht aansluitmof DN200	8718572875 (gesloten bedrijf)
-1x Rookgasaansluitbocht DN250	8718572276
Pompen (PH)	
-1x Magneta 50-100 (GB402-320kW)	7738321740
-1x Magneta 65-120 (GB402-395kW)	7738321745
-1x SimFlex 65-120 (GB402-470/545/620kW)	7738311157
Optie	
- 2x BFU afstandsbediening	826401090
- 2x HSM mengunit (incl. SH en PH)	Diverse types
Indien cascade	
- 1x FM456 (+2 cv-ketels)	7747310258 of
- 1x FM457 (+4 cv-ketels)	7747310263

Instellingen

-Schakeltijden en stooklijnen van cv-groepen invoeren (MEC2).
-Mengklep(pen) en cv-groeppompen configureren (MEC2).
-Omlooptijd mengklep configureren, standaard 120 seconde.

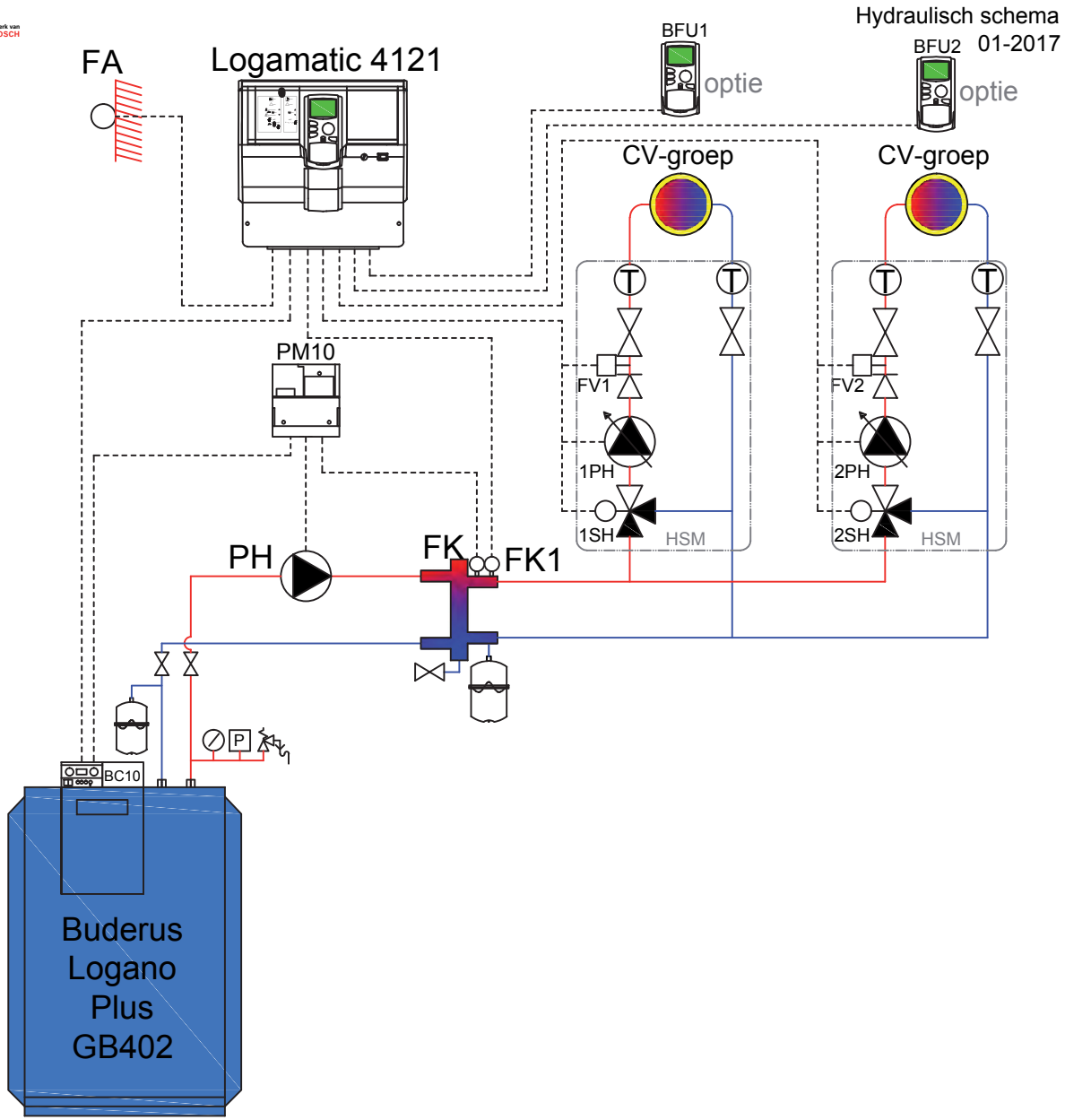

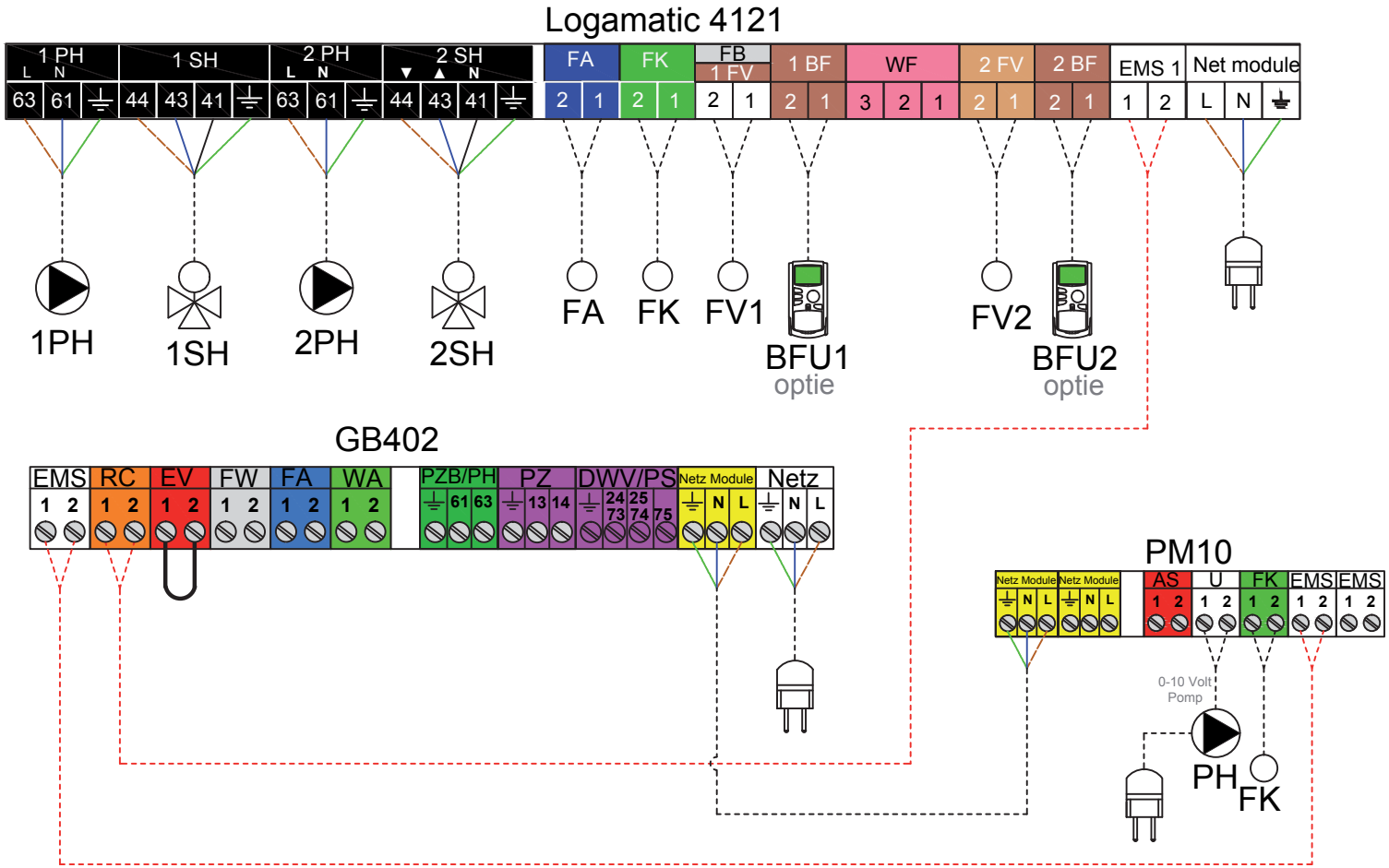
Logamatic 4121
1 PH
L N
63 61
1 SH
44 43 41
2 PH
L N
63 61
2 SH
44 43 41
FA
2 1
FK
2 1
FB
1 FV
2 1
1 BF
2 1
WF
3 2 1
2 FV
2 1
2 BF
2 1
EMS 1
1 2
Net module
L N
1PH
1SH
2PH
2SH
FA
FK
FV1
BFU1
optie
FV2
BFU2
optie
GB402
EMS
1 2
RC
1 2
EV
1 2
FW
1 2
FA
1 2
WA
1 2
PZB/PH
61 63
PZ
13 14
DWV/PS
24 73 25 74 75
Netz Module
N L
Netz
N L
PM10
Netz Module
N L
Netz Module
N L
AS
1 2
U
1 2
FK
1 2
EMS
1 2
EMS
1 2
0-10 Volt
Pomp
PH
FK

Buderus Logano Plus GB402 met indirect gestookte boiler en 2 CV-groepen

Toepassing

1 Buderus Logano Plus GB402 HR-ketel met een indireckt gestookte boiler en 2 gemengde CV-groepen.Indien het gezamenlijke opgesteld nominaal vermogen van de CV-ketels groter is dan 45 kW, is volgens Vewin werkblad 4.4 B een dubbele scheiding vereist.

Omschrijving

Met de standaard in de Logamatic 4121 aanwezige MEC2 worden de schakeltijden en stooklijnen van beide CV-groepen apart ingesteld.
Op basis van de buitentemperatuur en de stooklijn van de hoogst vragende groep wordt er een aanvoertemperatuur gemaakt. De module ZM424 stuurt de CV-groeppompen en de mengklepen aan om zo de gewenste mengtemperatuur te maken.
Bij warmtevraag voor warm tapwater worden de boilerpompen (PS) bekrachtigd. Warmtevraag voor warm tapwater gaat voor warmtevraag CV.
Optie:
-De BFU is te gebruiken als afstandsbediening met ruimtecompensatie.
-Cascadeopstelling door module FM456 (+2 ketels) of module FM457 (+4 ketels) te plaatsen in Logamatic 4121. Zie pagina 150 en 152.

Nefit onderdelen	Artikelnummers
-1x Logano GB402-320/395/470/545/620	Diverse types
Regeling	
-1x Logamatic 4121	30008911
(incl. FK, FA, FB, MEC2)	
-2x FV / FZ voeler	5991376
Indien boiler zonder dubbele scheiding	
- 1x Boiler	Diverse types
- 1x Scheidingsunit 70 kW (incl.PS+FW)	74533
Indien boiler met dubbele scheiding	
- 1x Boilersensor (FW)	20325
Rookgasafvoer:	
-1x Dakdoorvoer Aluminium Ø250/350mm	7746901369
-1x Plakplaat Aluminium Ø250/350mm	7746901370
-1x Toevoerlucht aansluitmof DN200	8718572875 (gesloten bedrijf)
-1x Rookgasaansluitbocht DN250	8718572276
Pompen (PH)	
-1x Magneta 50-100 (GB402-320kW)	7738321740
-1x Magneta 65-120 (GB402-395kW)	7738321745
-1x SimFlex 65-120 (GB402-470/545/620kW)	7738311157
Optie	
- 2x BFU afstandsbediening	826401090
- 3x HS of HSM pomp/mengunit	Diverse types
Indien cascade	
- 1x FM456 (+2 cv-ketels)	7747310258 of
- 1x FM457 (+4 cv-ketels)	7747310263

Instellingen

-Schakeltijden, temperaturen van de boiler en schakeltijden en stooklijnen van cv-groepen invoeren (MEC2).
-Mengklep(pen) en cv-groeppompen configureren (MEC2).
- Omlooptijd mengklep configureren, standaard 120 seconde.

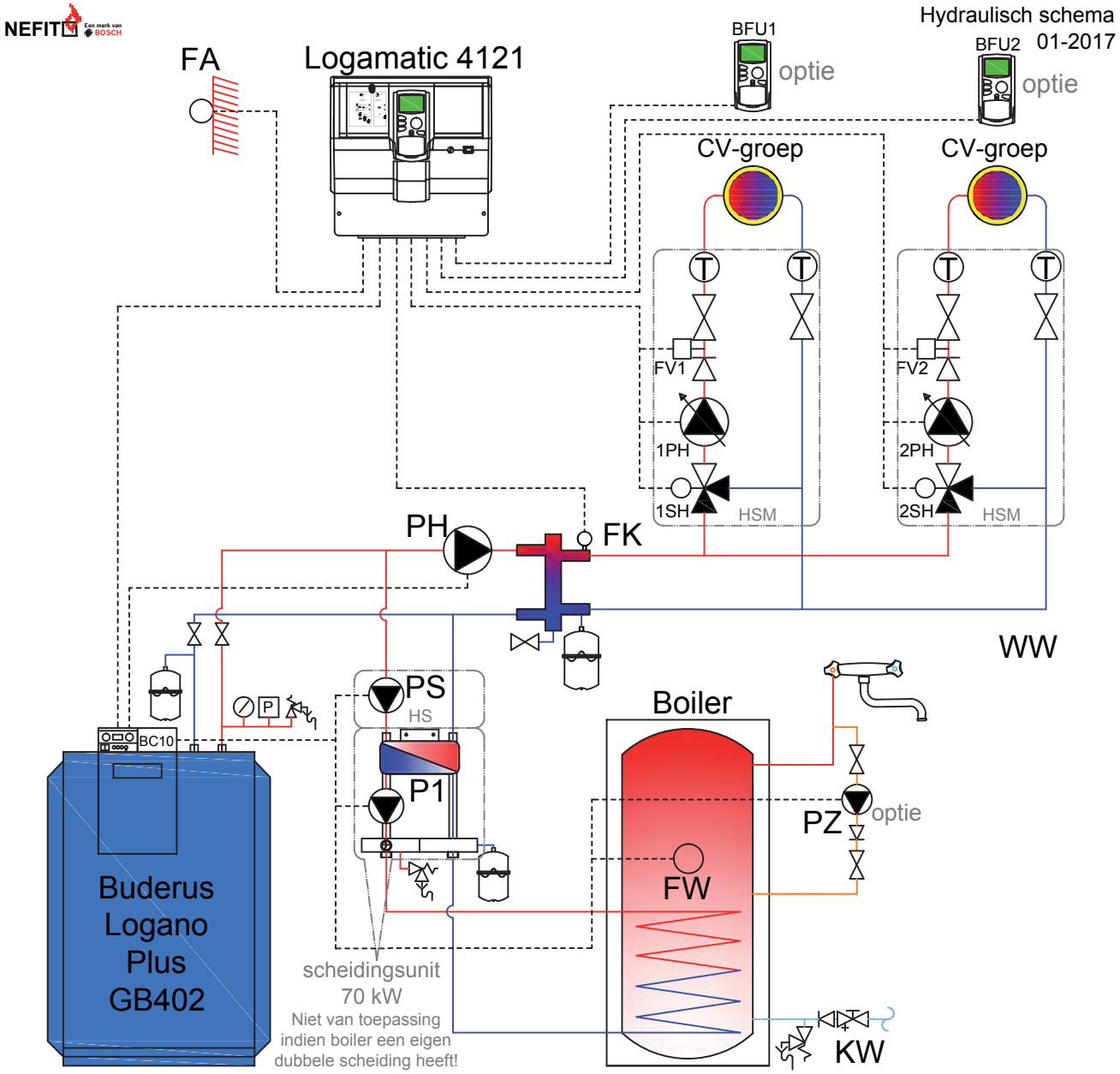

Logamatic 4121

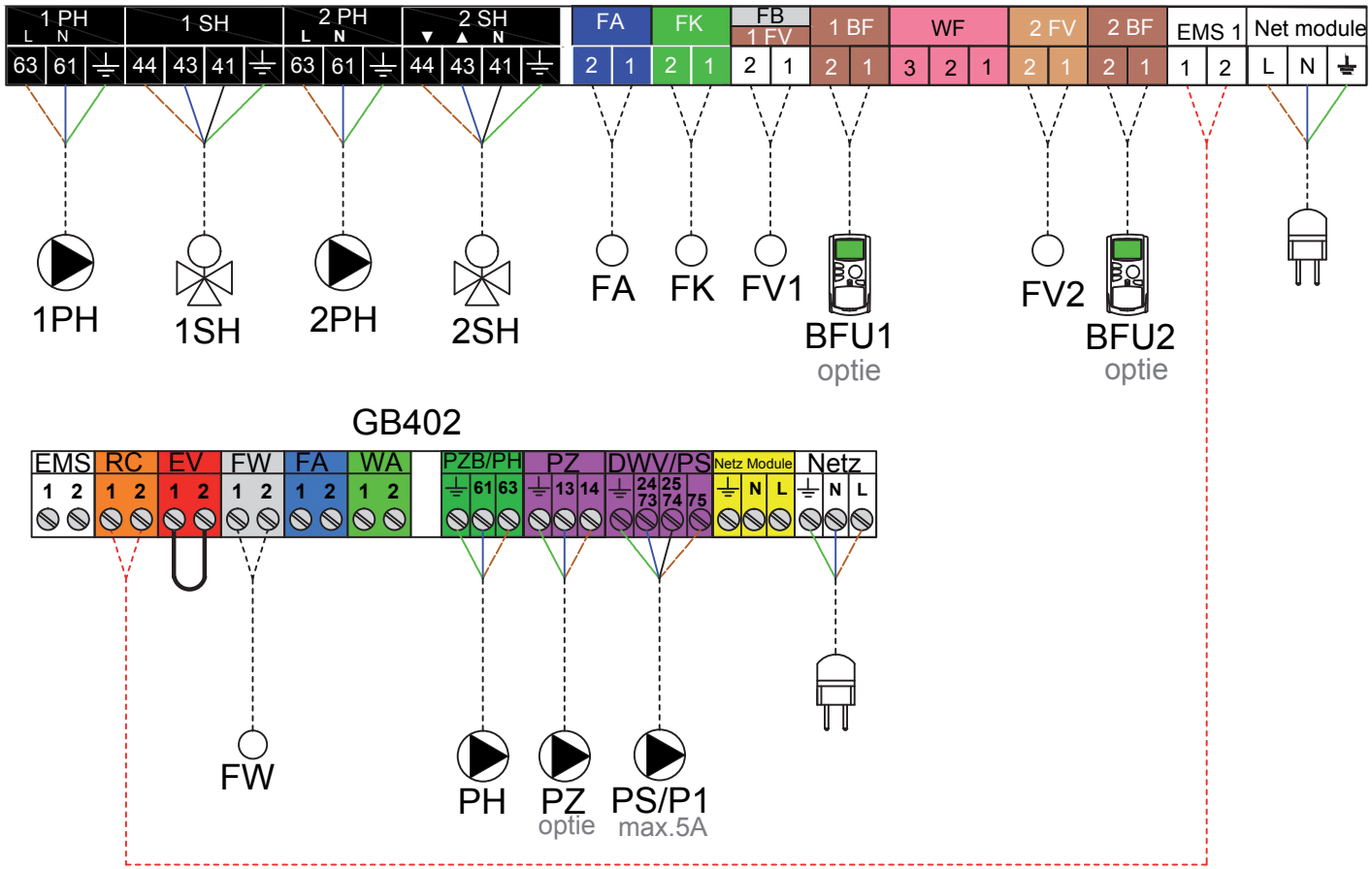

Buderus Logano Plus GB402 met indirect gestookte boiler en 2 CV-groepen

Buderus Logano Plus GB402 met 4 CV-groepen

Hydraulisch schema
01-2017

Toepassing

1 Buderus Logano Plus GB402 HR-ketel in combinatie met 4 gemengde CV-groepen.

Omschrijving

Met de standaard in de Logamatic 4121 aanwezige MEC2 worden de schakeltijden en stooklijnen van beide CV-groepen apart ingesteld.
Op basis van de buitentemperatuur en de stooklijn van de hoogst vragende groep wordt er een aanvoertemperatuur gemaakt. De module ZM424 stuurt de CV-groeppompen en de mengklepen aan om zo de gewenste mengtemperatuur te maken. Met de FM442 kan de Logamatic met 2 extra menggroepen worden uitbereidt.
De PM10 module meet i.c.m. de Logamatic 4000 regelaar of een WM10 module continue de temperatuur van de volumestromen aan de primaire kant en de secundaire kant van het systeem. Op basis hiervan stemt de PM10 de snelheid van de primaire pomp PH af op de secundaire pompen. In dit geval moeten de cv-pompen zijn uitgerust met een 0-10 V ingang. Zo is er aan de primaire kant van de open verdeler nooit méér flow dan nodig.
Optie:
-De BFU is te gebruiken als afstandsbediening met ruimtecompensatie.
-Cascadeopstelling van 2-3 ketels (FM456) of 4-5 ketels (FM457) in volgkast Logamatic 4122 te plaatsen.

Nefit onderdelen	Artikelnummers
-1x Logano GB402-320/395/470/545/620	Diverse types
Regeling	
-1x Logamatic 4121	30008911
(incl. FK, FA, FB, MEC2)	
-1x FM442 (incl.FV)	3004869
-3x FV / FZ voeler	5991376
-1x PM10 (incl.FK)	7736613589
Rookgasafvoer:	
-1x Dakdoorvoer Aluminium Ø250/350mm	7746901369
-1x Plakplaat Aluminium Ø250/350mm	7746901370
-1x Toevoerlucht aansluitmof DN200	8718572875 (gesloten bedrijf)
-1x Rookgasaansluitbocht DN250	8718572276
Pompen (PH)	
-1x Magneta 50-100 (GB402-320kW)	7738321740
-1x Magneta 65-120 (GB402-395kW)	7738321745
-1x SimFlex 65-120 (GB402-470/545/620kW)	7738311157
Optie	
- 4x BFU afstandsbediening	826401090
- 4x HSM mengunit (incl. SH en PH)	Diverse types
Indien cascade	
-1x Logamatic 4122 (vlogkast)	30009070
-1x FM456 (+2 cv-ketels)	7747310258 of

Instellingen

-Schakeltijden en stooklijnen van cv-groepen invoeren (MEC2).
-Mengklep(pen) en cv-groeppompen configureren (MEC2).
- Omlooptijd mengklep configureren, standaard 120 seconde.

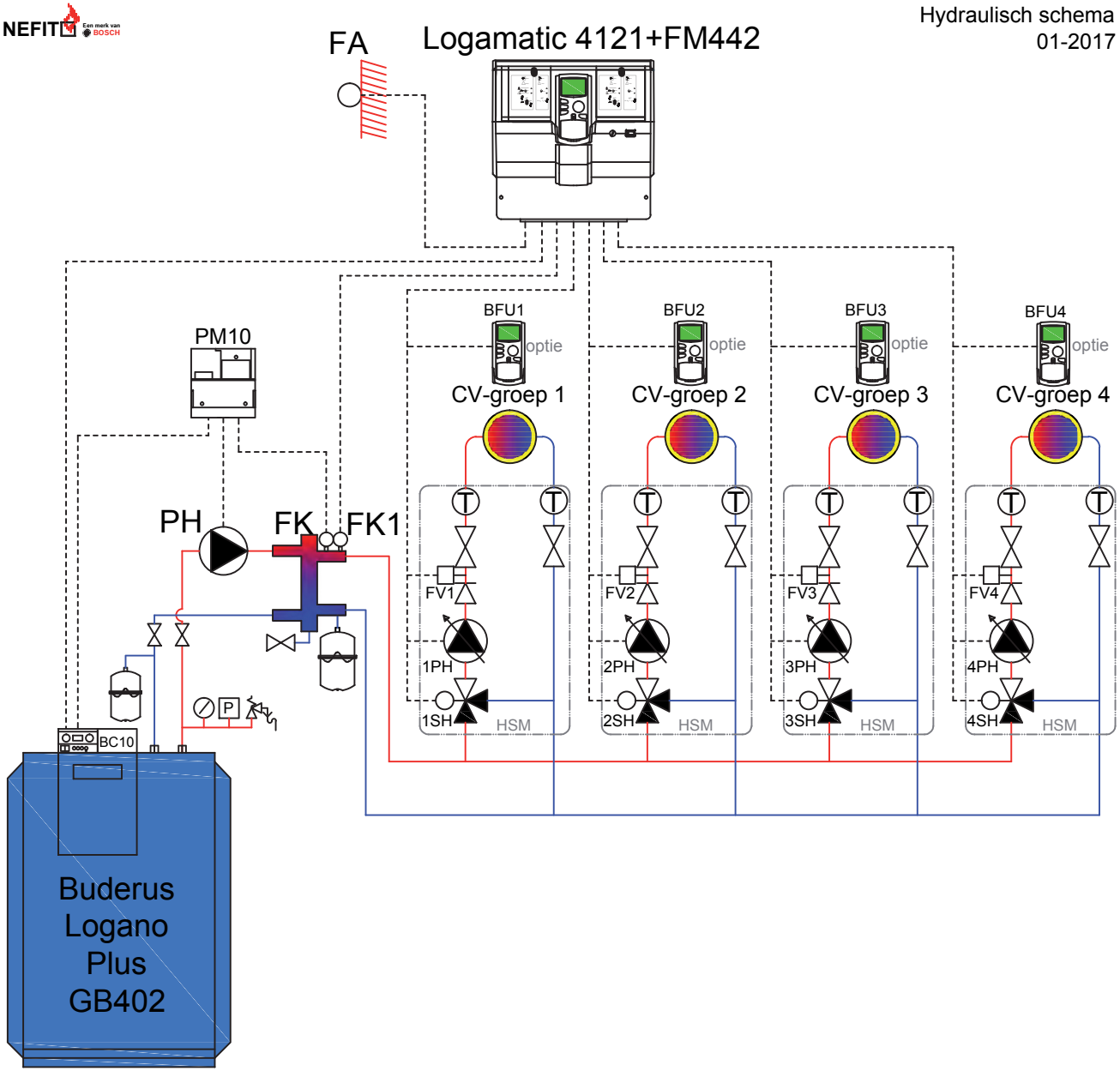

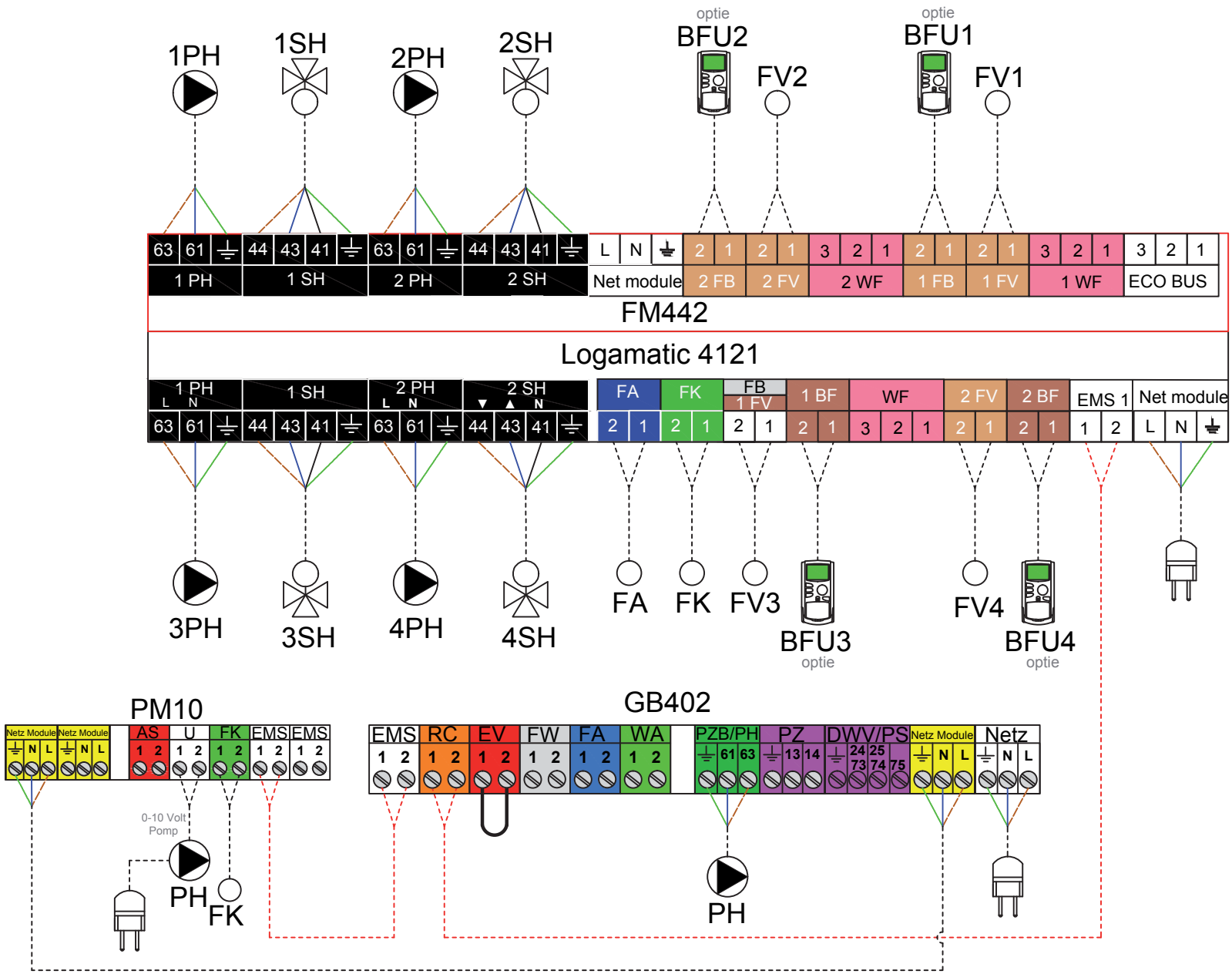

Buderus Logano Plus GB402 met 4 CV-groepen

2-3 Buderus Logano Plus GB402 in cascade met 2 CV-groepen

Toepassing

1 t/m 3 Buderus Logano Plus GB402 HR-ketel in cascade met 2 gemengde CV-groepen.

Omschrijving

Met de standaard in de Logamatic 4121 aanwezige MEC2 worden de schakeltijden en stooklijnen van de boiler- en CV-groep apart ingesteld.
De module FM456 schakelt de 2e of 3e ketel in bij extra warmtevraag.
Op basis van de buitentemperatuur en de stooklijn van de hoogst vragende groep wordt er een aanvoertemperatuur gemaakt. De module ZM424 stuurt de CV-groeppompen en de mengklep aan om zo de gewenste mengtemperatuur te maken.
Optie: -De BFU is te gebruiken als afstandsbediening met ruimtecompensatie.
-Cascadeopstelling van 5 ketels door i.pv. de FM456 de FM457 (1+4 ketels) in Logamatic 4121 te plaatsen. Zie pagina 154.

Nefit onderdelen	Artikelnummers
-2x Logano GB402-320/395/470/545/620	Diverse types
Regeling	
-1x Logamatic 4121	30008911
(incl. FK, FA, FB, MEC2)	
-1x FM456 (+2 cv-ketels)	7747310258
-2x FV / FZ voeler	5991376
Rookgasafvoer:	
-2x Dakdoorvoer Aluminium Ø250/350mm	7746901369
-2x Plakplaat Aluminium Ø250/350mm	7746901370
-2x Toevoerlucht aansluitmof DN200	8718572875 (gesloten bedrijf)
-2x Rookgasaansluitbocht DN250	8718572276
Pompen (PH)	
-2x Magneta 50-100 (GB402-320kW)	7738321740
-2x Magneta 65-120 (GB402-395kW)	7738321745
-2x SimFlex 65-120 (GB402-470/545/620kW)	7738311157
Optie	
- 2x BFU afstandsbediening	826401090
- 2x HSM mengunit (incl. SH en PH)	Diverse types
Indien cascade	
- 1x FM457 (+4 cv-ketels)	7747310263

Instellingen

-Schakeltijden en stooklijnen van cv-groepen invoeren (MEC2).
-Mengklep(pen) en cv-groeppompen configureren (MEC2).
- Omlooptijd mengklep configureren, standaard 120 seconde.

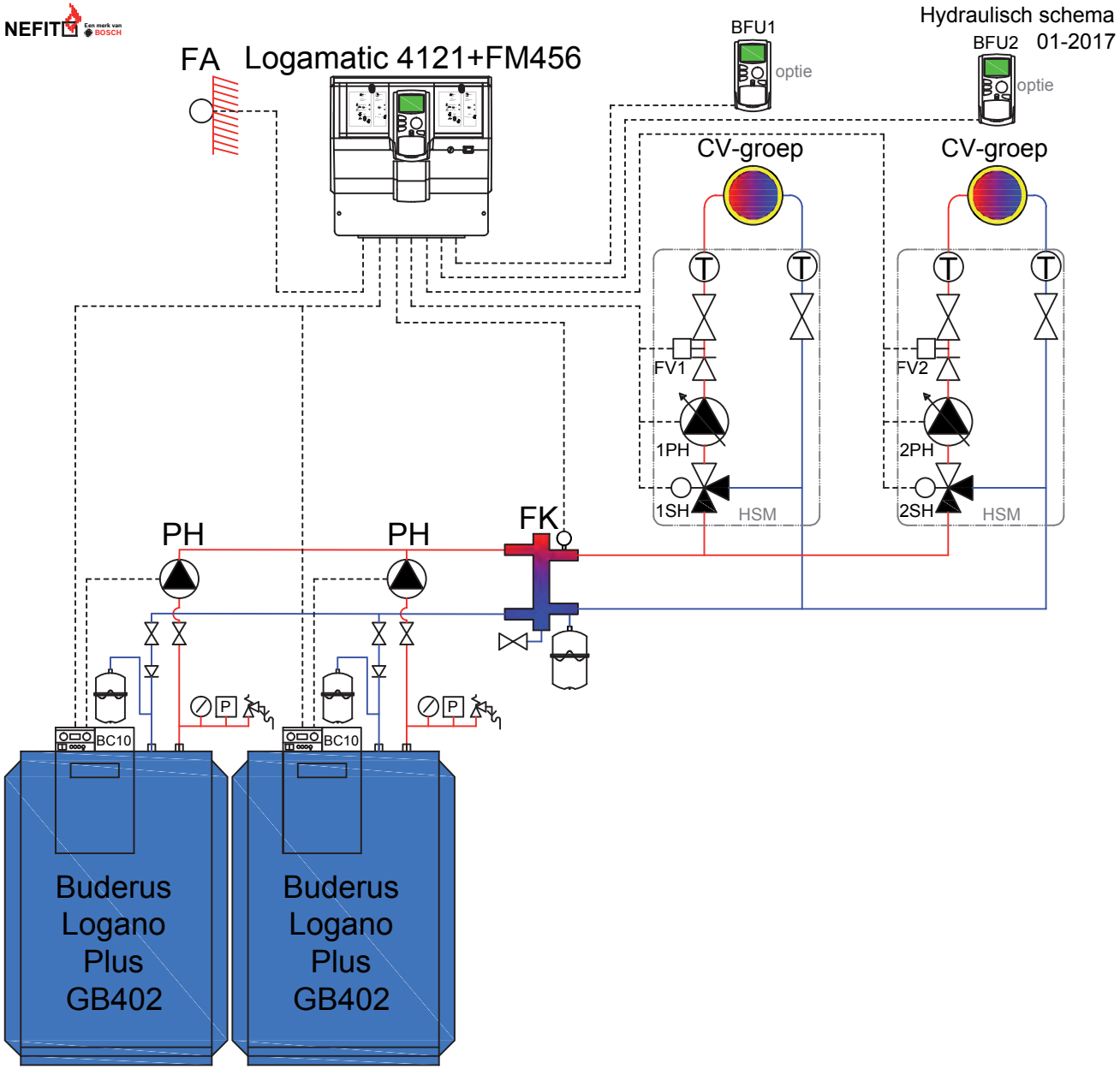

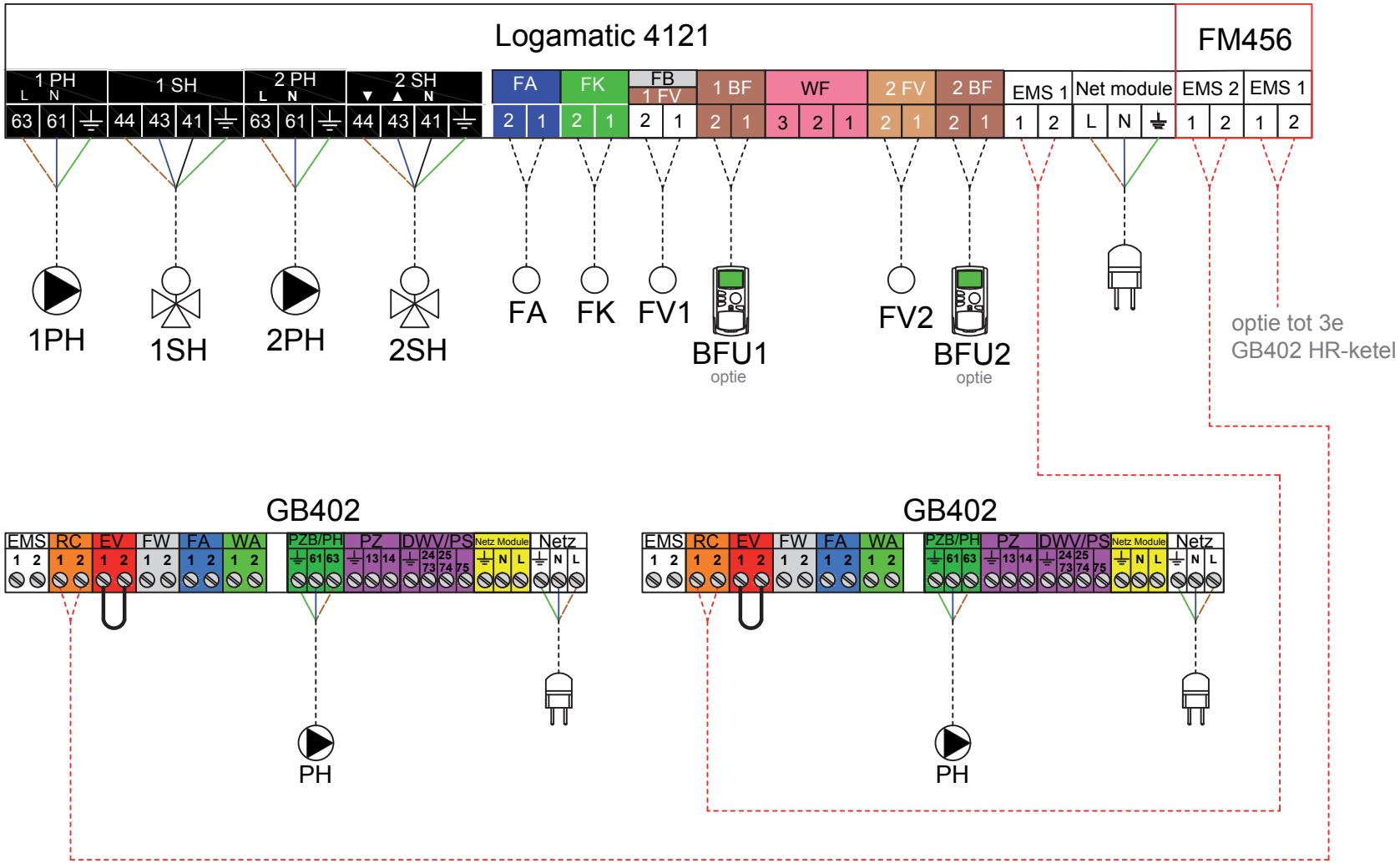

2-3 Buderus Logano Plus GB402 in cascade met 2 CV-groepen

2-3 Buderus Logano Plus GB402 in cascade met boilergroep en 1 CV-groep

Toepassing

1 t/m 3 Buderus Logano Plus GB402 HR-ketel in cascade met 2 gemengde CV-groepen. Indien het gezamenlijke opgesteld nominaal vermogen van de CV-ketels groter is dan 45 kW, is volgens Vewin werkblad 4.4 B een dubbele scheiding vereist.

Omschrijving

Met de standaard in de Logamatic 4121 aanwezige MEC2 worden de schakeltijden en stooklijnen van de boiler- en CV-groep apart ingesteld. De module FM456 schakelt de 2e of 3e ketel in bij extra warmtevraag. Op basis van de buitentemperatuur en de stooklijn van de hoogst vragende groep wordt er een aanvoertemperatuur gemaakt. De module ZM424 stuurt de boilerpompen , CV-groeppomp en de mengklep aan om zo de gewenste mengtemperatuur te maken.

Optie: -De BFU is te gebruiken als afstandsbediening met ruimtecompensatie.

-Cascadeopstelling van 5 ketels door module FM457 (1+4 ketels) ipv FM456 in Logamatic 4121 te plaatsen. Zie pagina 154.

Nefit onderdelen	Artikelnummers
-2x Logano GB402-320/395/470/545/620	Diverse types
Regeling	
-1x Logamatic 4121	30008911
(incl. FK, FA, FB, MEC2)	
-1x FM456 (+2 cv-ketels)	7747310258
-1x FV / FZ voeler	5991376
Indien boiler zonder dubbele scheiding	
- 1x Boiler	Diverse types
- 1x Scheidingsunit 70 kW (incl.PS)	74533
Rookgasafvoer:	
-2x Dakdoorvoer Aluminium Ø250/350mm	7746901369
-2x Plakplaat Aluminium Ø250/350mm	7746901370
-2x Toevoerlucht aansluitmof DN200	8718572875 (gesloten bedrijf)
-2x Rookgasaansluitbocht DN250	8718572276
Pompen (PH)	
-2x Magneta 50-100 (GB402-320kW)	7738321740
-2x Magneta 65-120 (GB402-395kW)	7738321745
-2x SimFlex 65-120 (GB402-470/545/620kW)	7738311157
Optie	
- 2x BFU afstandsbediening	826401090
- 1x HS of HSM pomp/mengunit	Diverse types
Indien cascade	
- 1x FM457 (+4 cv-ketels)	7747310263

Instellingen

-Schakeltijden, temperaturen van de boiler en schakeltijden en stooklijnen van cv-groepen invoeren (MEC2).

-Mengklep(pen) en cv-groeppompen configureren (MEC2).

- Omlooptijd mengklep configureren, standaard 120 seconde.

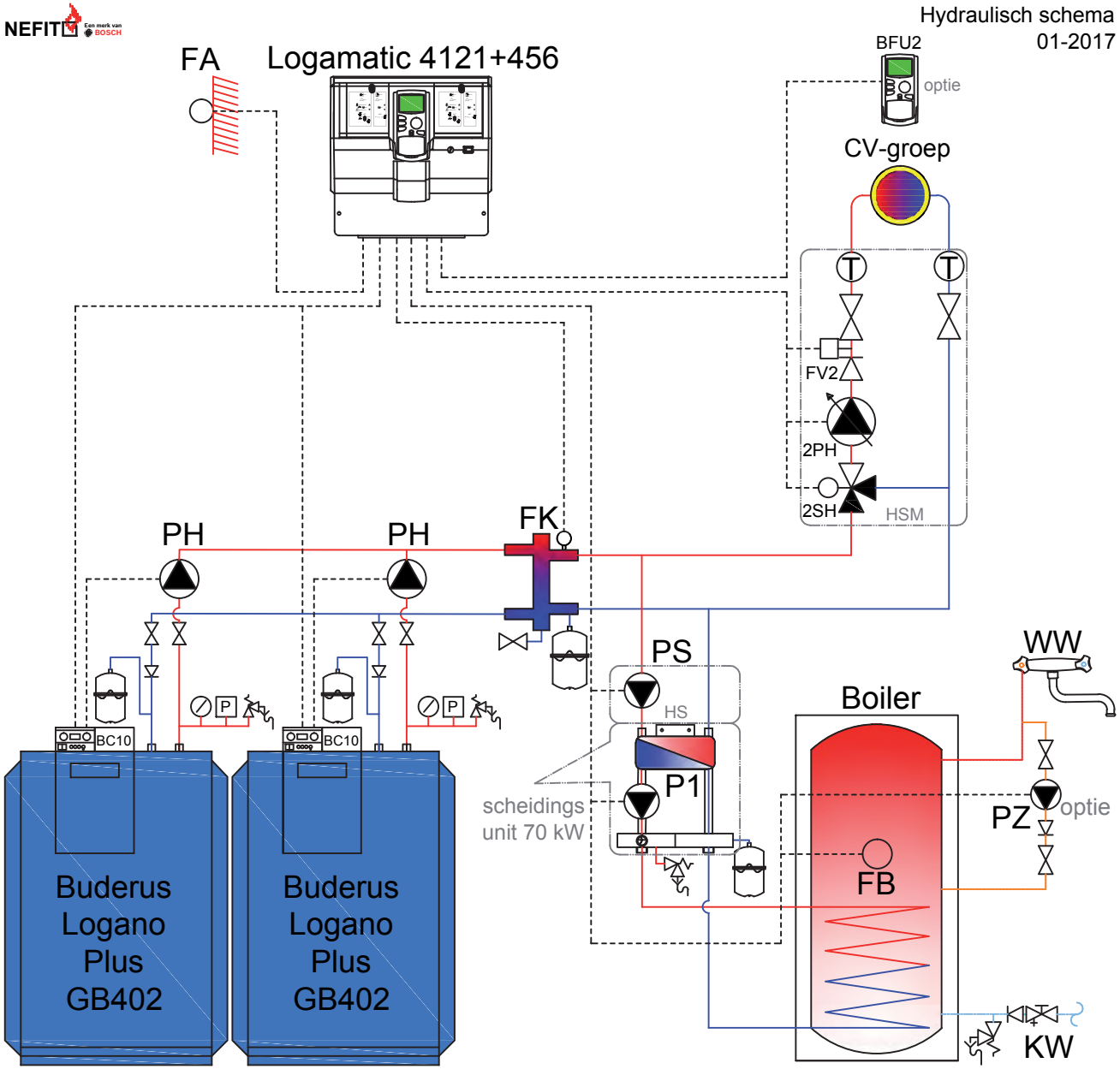

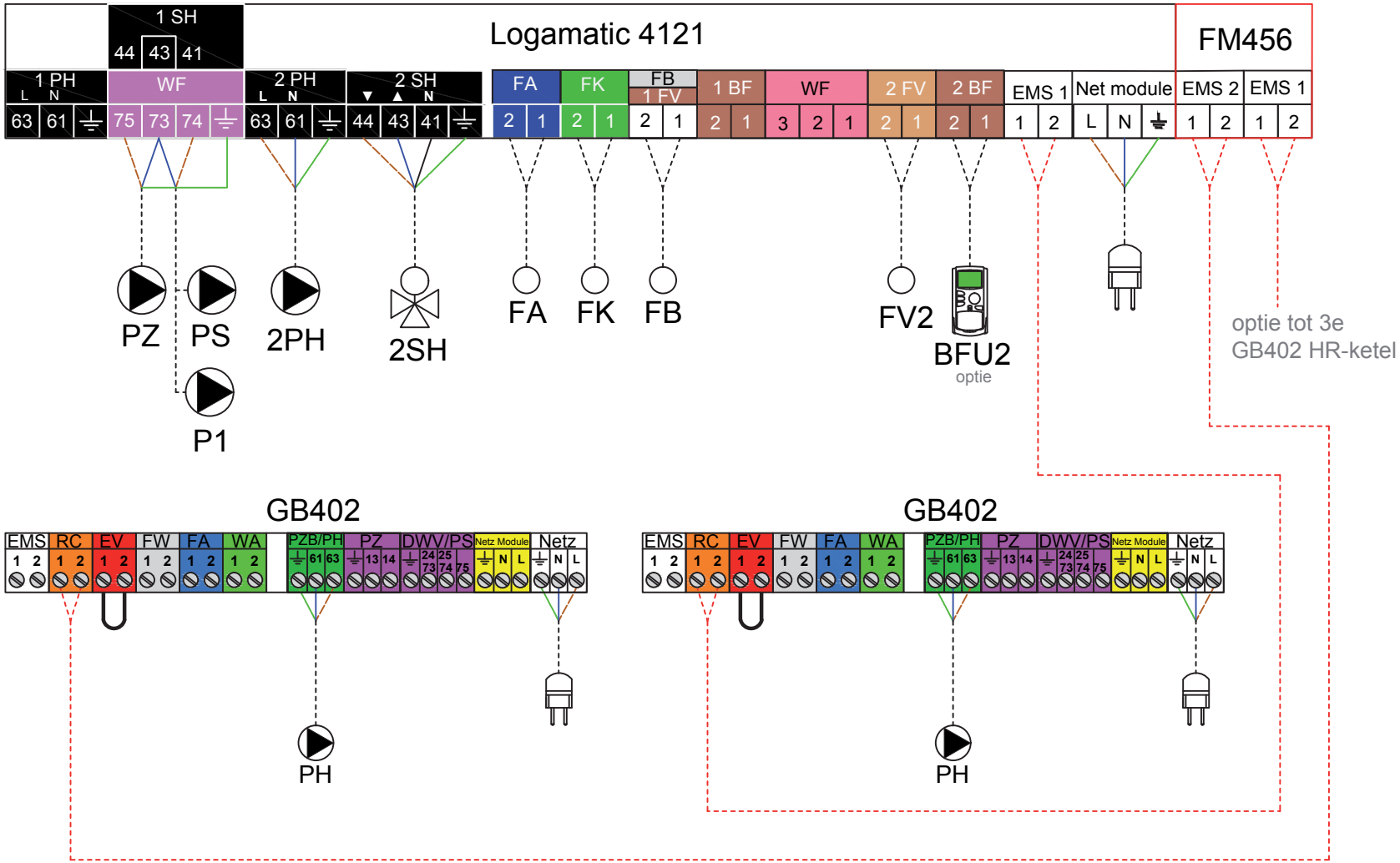

2-3 Buderus Logano Plus GB402 in cascade met boilergroep en 1 CV-groep

4-5 Buderus Logano Plus GB402 in cascade met 2 CV-groepen

Toepassing

4 t/m 5 Buderus Logano Plus GB402 HR-ketel in cascade met 2 gemengde CV-groepen.

Omschrijving

Met de standaard in de Logamatic 4121 aanwezige MEC2 worden de schakeltijden en stooklijnen van de boiler- en CV-groep apart ingesteld.
De module FM457 schakelt de 2e, 3e, 4e of 5e ketel in bij extra warmtevraag.
Op basis van de buitentemperatuur en de stooklijn van de hoogst vragende groep wordt er een aanvoertemperatuur gemaakt. De module ZM424 stuurt de CV-groeppompen en de mengklep aan om zo de gewenste mengtemperatuur te maken.
Optie: -De BFU is te gebruiken als afstandsbediening met ruimtecompensatie.
-Cascadeopstelling is uit te breiden met extra Logamatic 4122 met daarin de modules FM456 (+2) of FM457 (+4) maximaal aantal ketels is 9.

Nefit onderdelen	Artikelnummers
-5x Logano GB402-320/395/470/545/620	Diverse types
Regeling	
-1x Logamatic 4121	30008911
(incl. FK, FA, FB, MEC2)	
- 1x FM457 (+4 cv-ketels)	7747310263
-2x FV / FZ voeler	5991376
Rookgasafvoer:	
-5x Dakdoorvoer Aluminium Ø250/350mm	7746901369
-5x Plakplaat Aluminium Ø250/350mm	7746901370
-5x Toevoerlucht aansluitmof DN200	8718572875 (gesloten bedrijf)
-5x Rookgasaansluitbocht DN250	8718572276
Pompen (PH)	
-5x Magneta 50-100 (GB402-320kW)	7738321740
-5x Magneta 65-120 (GB402-395kW)	7738321745
-5x SimFlex 65-120 (GB402-470/545/620kW)	7738311157
Optie	
- 2x BFU afstandsbediening	826401090
- 2x HSM mengunit (incl. SH en PH)	Diverse types
Indien cascade 6-9 ketels	
-1x Logamatic 4122 (vlogkast)	30009070
-1x FM456 (+2 cv-ketels)	7747310258

Instellingen

-Schakeltijden en stooklijnen van cv-groepen invoeren (MEC2).
-Mengklep(pen) en cv-groeppompen configureren (MEC2).
- Omlooptijd mengklep configureren, standaard 120 seconde.

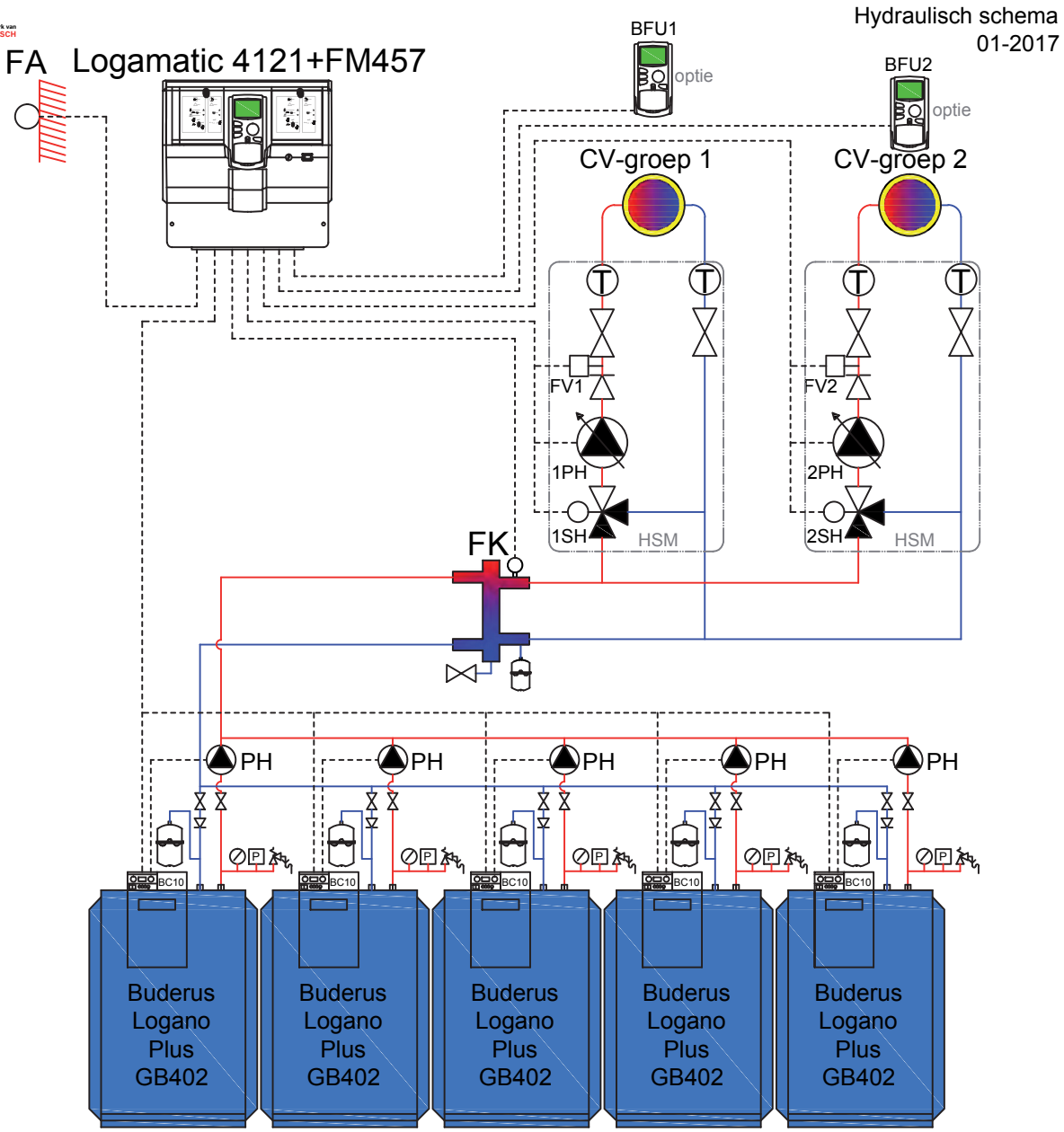

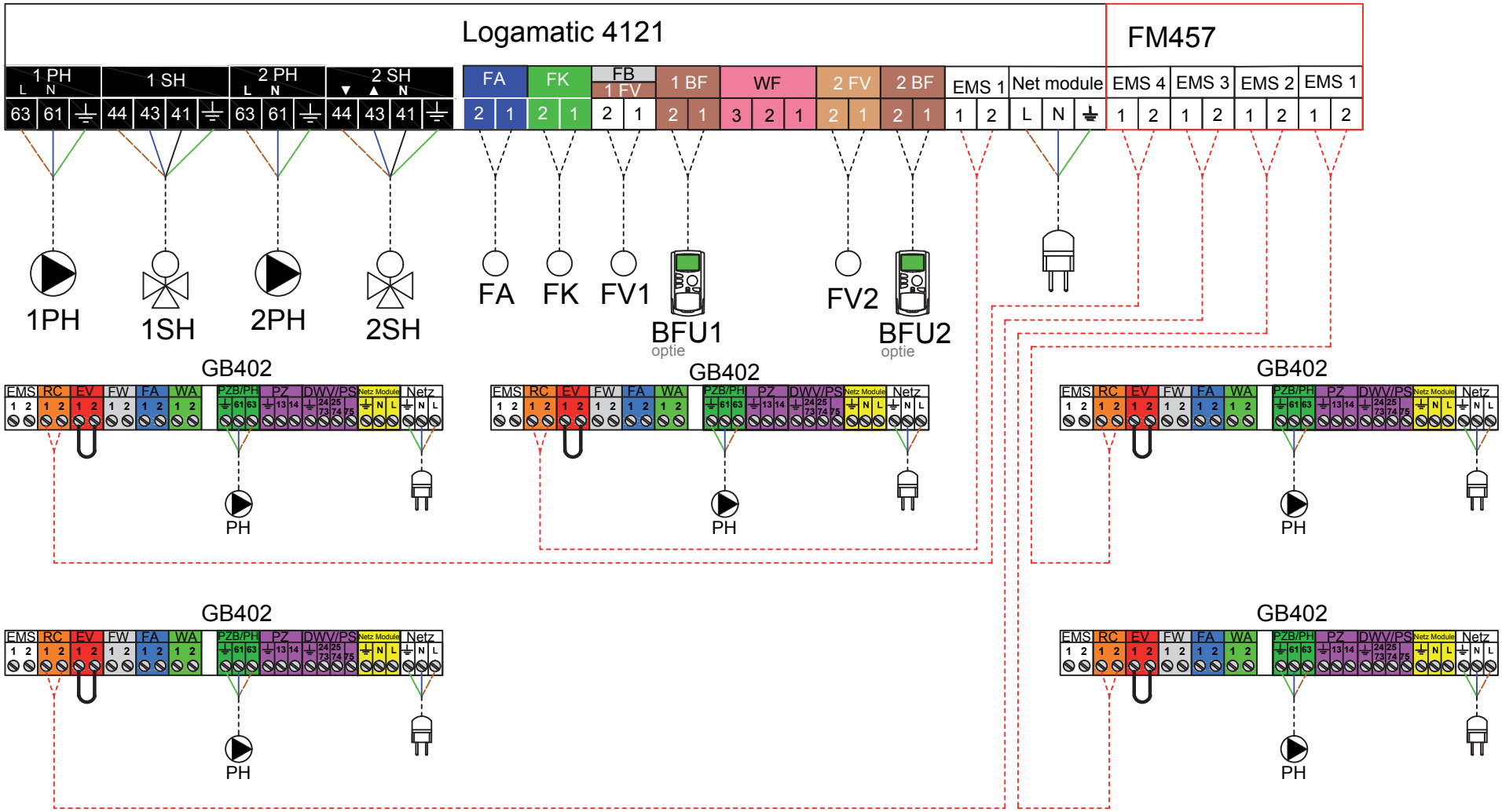

4-5 Buderus Logano Plus GB402 in cascade met 2 CV-groepen

1 Buderus Logano Plus GB402 en gebouwbeheersysteem 0-10 Volt

NEFIT Een merk van BOSCH

Hydraulisch schema
01-2017

Toepassing

Buderus Logano Plus GB402 met boilergroep en een ongemengde CV-groep aan gestuurd door een gebouwbeheersysteem op 0-10 Volt.

Omschrijving

De Buderus Logano Plus GB402 HR ketel wordt door de EM10 via een 0-10 Volt signaal door het gebouwbeheersysteem aangestuurd.
Dit kan op basis van een gevraagde aanvoertemperatuur of vermogen.
Afhankelijk van de buitentemperatuur en de stooklijn wordt er een aanvoertemperatuur gevraagd.
De PM10 module meet i.c.m. de Logamatic 4000 regelaar of een WM10 module continue de temperatuur van de volumestromen aan de primaire kant en de secundaire kant van het systeem. Op basis hiervan stemt de PM10 de snelheid van de primaire pomp af op de secundaire pompen. In dit geval moeten de cv-pompen zijn uitgerust met een 0-10 V ingang. Zo is er aan de primaire kant van de open verdeler nooit méér flow dan nodig.
Bij warmtevraag voor warm tapwater worden de boilerpompen (PS) bekrachtigd.
Optie: Storingsignaal vanuit EM10.

Nefit onderdelen	Artikelnummers
-1x Logano GB402-320/395/470/545/620	Diverse types
Regeling	
-1x EM10	18355
-1x PM10 (incl.FK)	7736613589
Indien boiler zonder dubbele scheiding	
- 1x Boiler	Diverse types
- 1x Scheidingsunit 70 kW (incl.PS)	74533
Rookgasafvoer:	
-1x Dakdoorvoer Aluminium Ø250/350mm	7746901369
-1x Plakplaat Aluminium Ø250/350mm	7746901370
-1x Toevoerlucht aansluitmof DN200	8718572875 (gesloten bedrijf)
-1x Rookgasaansluitbocht DN250	8718572276
Pomp (PH)	
-1x Magneta 50-100 (GB402-320kW)	7738321740
-1x Magneta 65-120 (GB402-395kW)	7738321745
-1x SimFlex 65-120 (GB402-470/545/620kW)	7738311157
Optie	

Instellingen

- Stooklijn en schakeltijd(en) in het gebouwbeheersysteem invoeren.

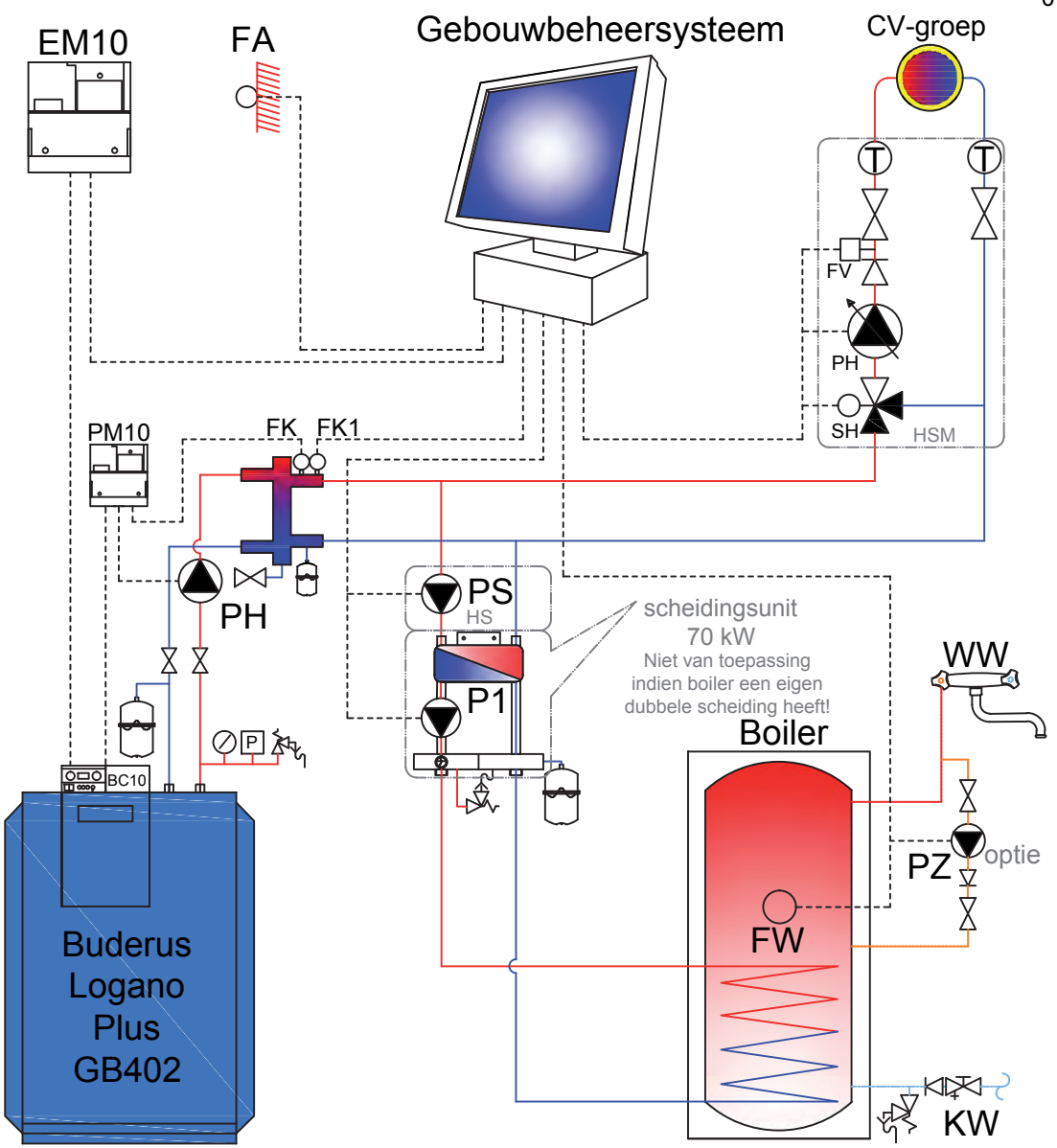

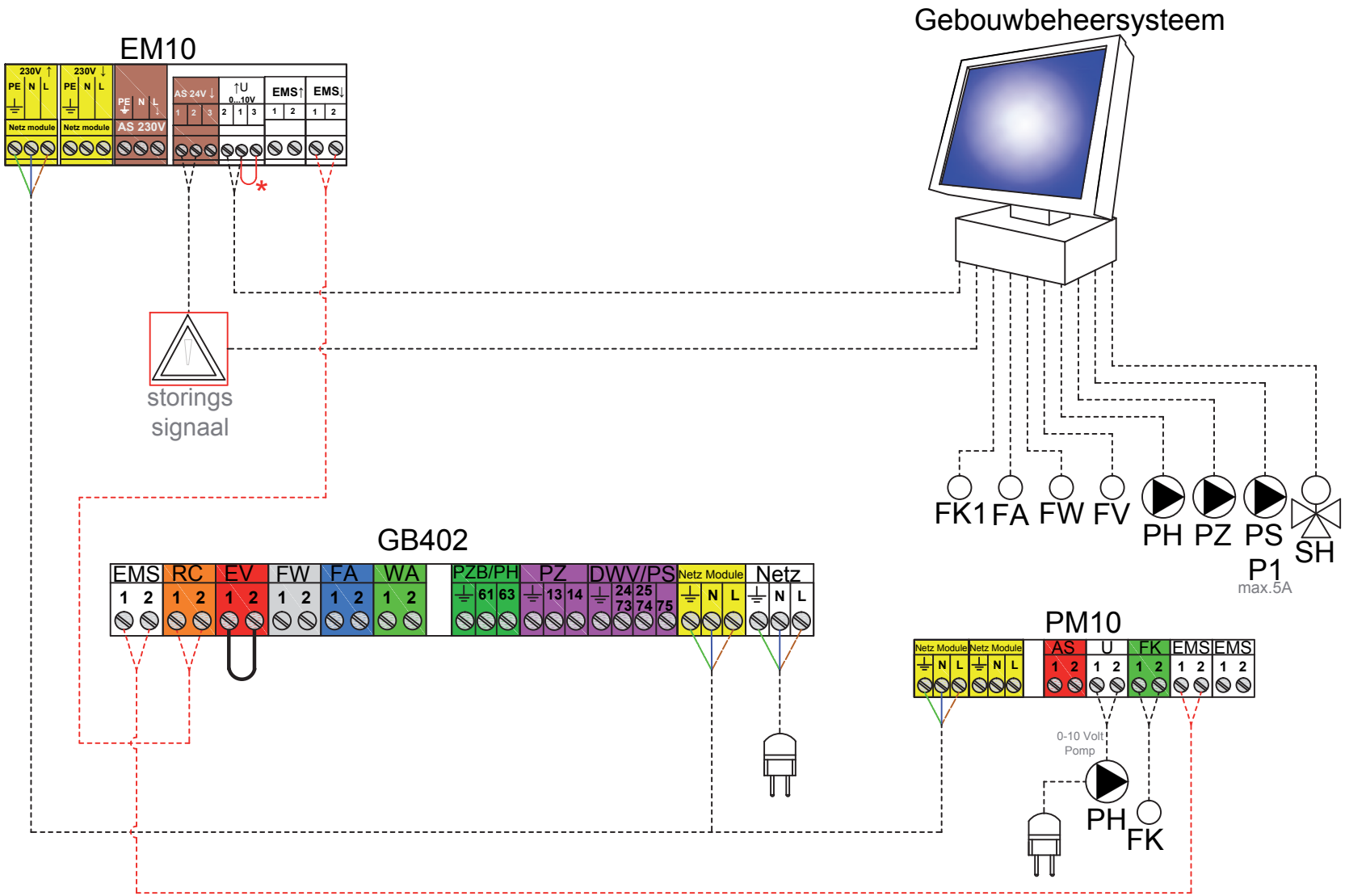

* Contact 1 en 3 op EM10 doorverbinden indien 0-10 volt sturing op vermogen.

1 Buderus Logano Plus GB402 en gebouwbeheersysteem 0-10 Volt

Meerdere Buderus Logano Plus GB402 ketels in cascade en gebouwbeheersysteem 0-10 Volt

Toepassing

Buderus Logano Plus GB402 met boilergroep en een ongemengde CV-groep aan gestuurd door een gebouwbeheersysteem op 0-10 Volt.

Omschrijving

De Buderus Logano Plus GB402 HR ketel wordt door de EM10 via een 0-10 Volt signaal door het gebouwbeheersysteem aangestuurd.
Dit kan op basis van een gevraagde aanvoertemperatuur of vermogen.
Afhankelijk van de buitentemperatuur en de stooklijn wordt er een aanvoertemperatuur gevraagd.
Bij warmtevraag voor warm tapwater worden de boilerpompen (PS/P1) bekrachtigd.
Optie: Storingsignaal vanuit EM10.

Nefit onderdelen	Artikelnummers
-1x Logano GB402-320/395/470/545/620	Diverse types
Regeling	
-1x EM10	18355
-1x PM10 (incl.FK)	7736613589
Indien boiler zonder dubbele scheiding	
- 1x Boiler	Diverse types
- 1x Scheidingsunit 70 kW (incl.PS)	74533
Rookgasafvoer:	
-1x Dakdoorvoer Aluminium Ø250/350mm	7746901369
-1x Plakplaat Aluminium Ø250/350mm	7746901370
-1x Toevoerlucht aansluitmof DN200	8718572875 (gesloten bedrijf)
-1x Rookgasaansluitbocht DN250	8718572276
Pomp (P)	
-1x Magneta 50-100 (GB402-320kW)	7738321740
-1x Magneta 65-120 (GB402-395kW)	7738321745
-1x SimFlex 65-120 (GB402-470/545/620kW)	7738311157
Optie	
- 1x HS of HSM pomp/mengunit	Diverse types

Instellingen

- Stooklijn en schakeltijd(en) in het gebouwbeheersysteem invoeren.

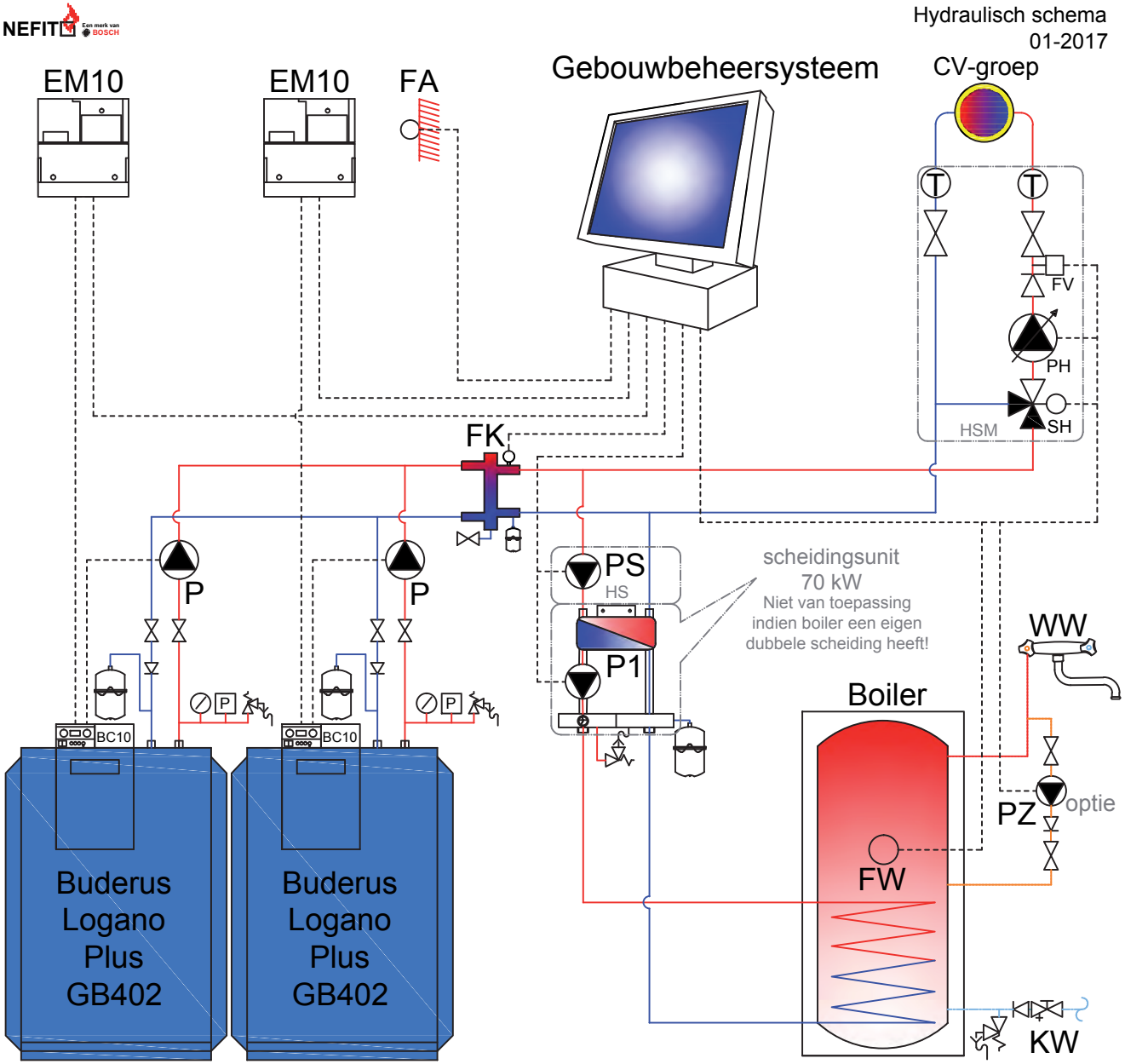

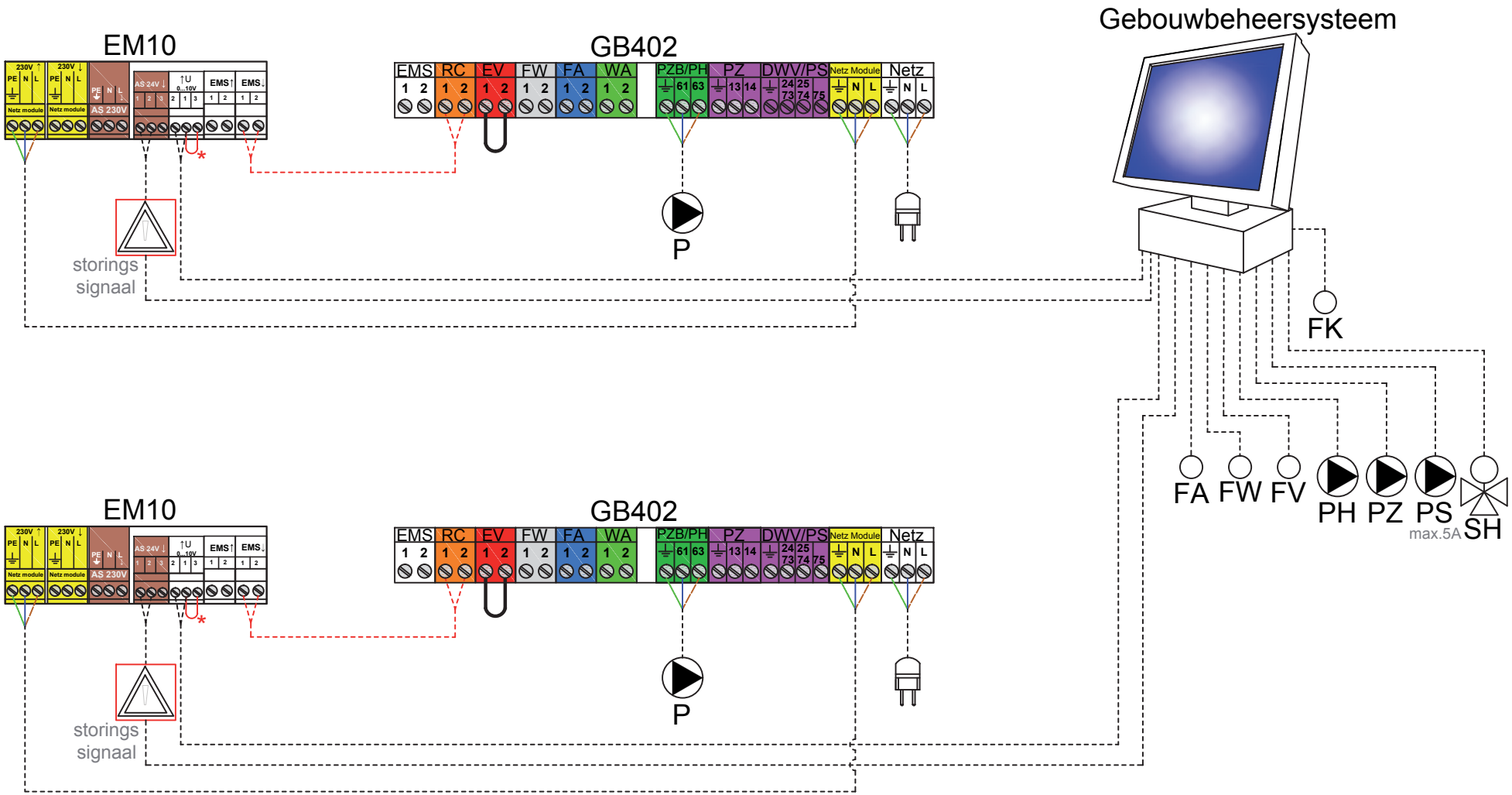

* Contact 1 en 3 op EM10 doorverbinden indien 0-10 volt sturing op vermogen.

Meerdere Buderus Logano Plus GB402 ketels in cascade en gebouwbeheersysteem 0-10 Volt

1x Buderus LogaTherm GWPL-35 standalone opstelling

NEFIT Een merk van BOSCH

Hydraulisch schema
01-2017

Toepassing

1 Buderus Logatherm GWPL-35 gasgestookte lucht/water-warmtepomp monovalente opstelling in combiantie met een gebouwbeheersysteem (aan/uit).

Omschrijving

Bij warmtevraag voor verwarming wordt de warmtepomp door het gebouwbeheersysteem (GBS) in de betreffende bedrijfsmodus gestart.
De warmtepomp stuurt dan de circulatiepompen in het primaire circuit aan.
Het GBS regelt de verdere cv-installatie (bufferlading, secundaire circulatiepompen, warmwaterlaadpomp, mengkleppen, etc.).
Om de warmtepomp probleemloos te laten functioneren is een buffervat nodig. De inhoud van het buffervat (niet Buderus) dient 800 tot 1000 liter te zijn.

Nefit onderdelen	Artikelnummers
-1x Logatherm GWPL-35	7715740007
-1x Trillingsdempers single unit	7738110232
-1x Trillingsontkoppeling gasleiding	7738110513
-2x HSM mengunit (incl. SH en PH)	Diverse types

Instellingen

- In het gebouwbeheersuysteem de schakeltijden, stooklijn invoeren.

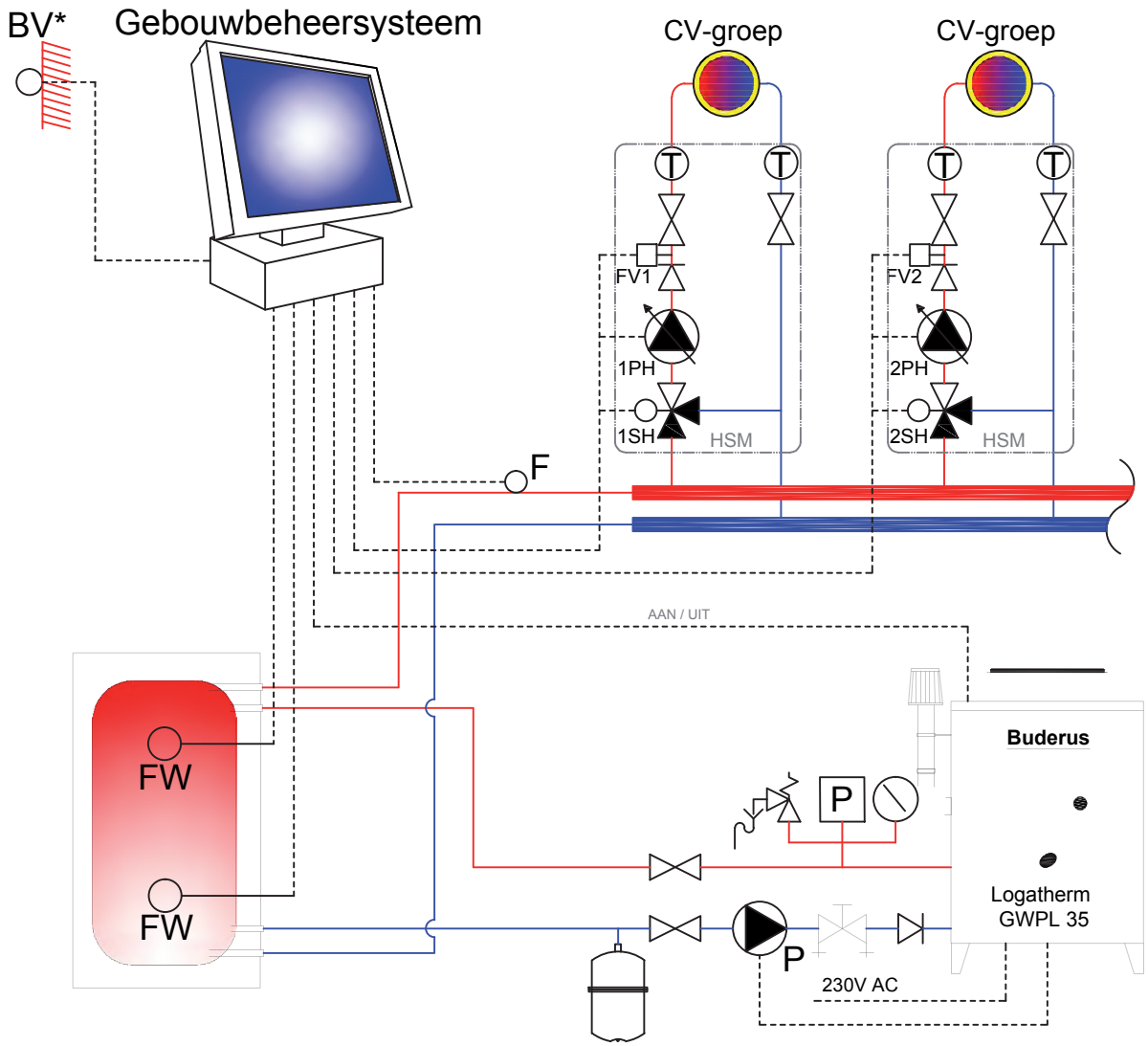

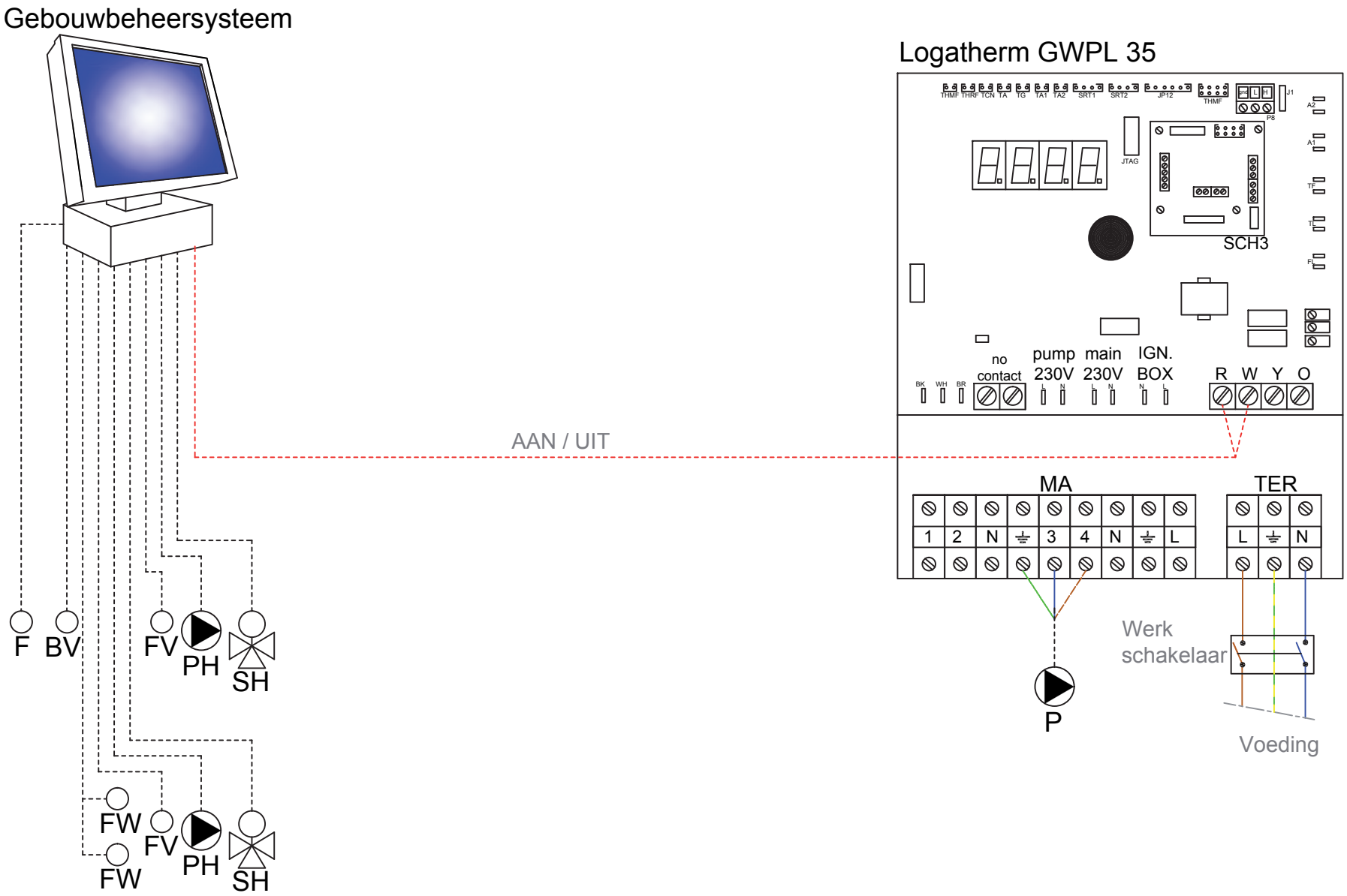

1x Buderus LogaTherm GWPL-35 standalone opstelling

1x Buderus LogaTherm GWPL-35 bivalente opstelling met een HR-ketel

Toepassing

1 Buderus Logatherm GWPL-35 gasgestookte lucht/water-warmtepomp hybride opstelling met een HR-ketel in combiantie met een gebouwbeheersysteem (aan/uit).

Omschrijving

Bij warmtevraag voor verwarming wordt de warmtepomp door het gebouwbeheersysteem (GBS) in de betreffende bedrijfsmodus gestart.
Indien de warmtepomp niet voldoende vermogen kan leveren of de temperaturen worden te hoog dan springt de HR(C) ketel bij
De warmtepomp stuurt dan de circulatiepompen in het primaire circuit aan.
Het GBS regelt de verdere cv-installatie (bufferlading, secundaire circulatiepompen, warmwaterlaadpomp, mengkleppen, etc.).
Om de warmtepomp probleemloos te laten functioneren is een buffervat nodig.
De inhoud van het buffervat (niet Buderus) dient 800 tot 1000 liter te zijn.

Nefit onderdelen	Artikelnummers
Logatherm GWPL-35	
-1x Logatherm GWPL-35	7715740007
-1x Trillingsdempers single unit	7738110232
-1x Trillingsontkoppeling gasleiding	7738110513
TopLine HR	
- 1x TopLine II HR 50, 70, 100	Diverse types
- 1x Cascade-aansluitset CV	7736700103
- 1x Dakdoorvoer HR 50/70/100	73953
- 1x Universeel pan 100/150mm	28280
- 1x Open verdeler	Diverse types
-2x HSM mengunit (incl. SH en PH)	Diverse types
Regeling	
- 1x EM10	7746901848

Instellingen

- In het gebouwbeheersuysteem de schakeltijden, stooklijn invoeren.

Hydraulisch schema
01-2017

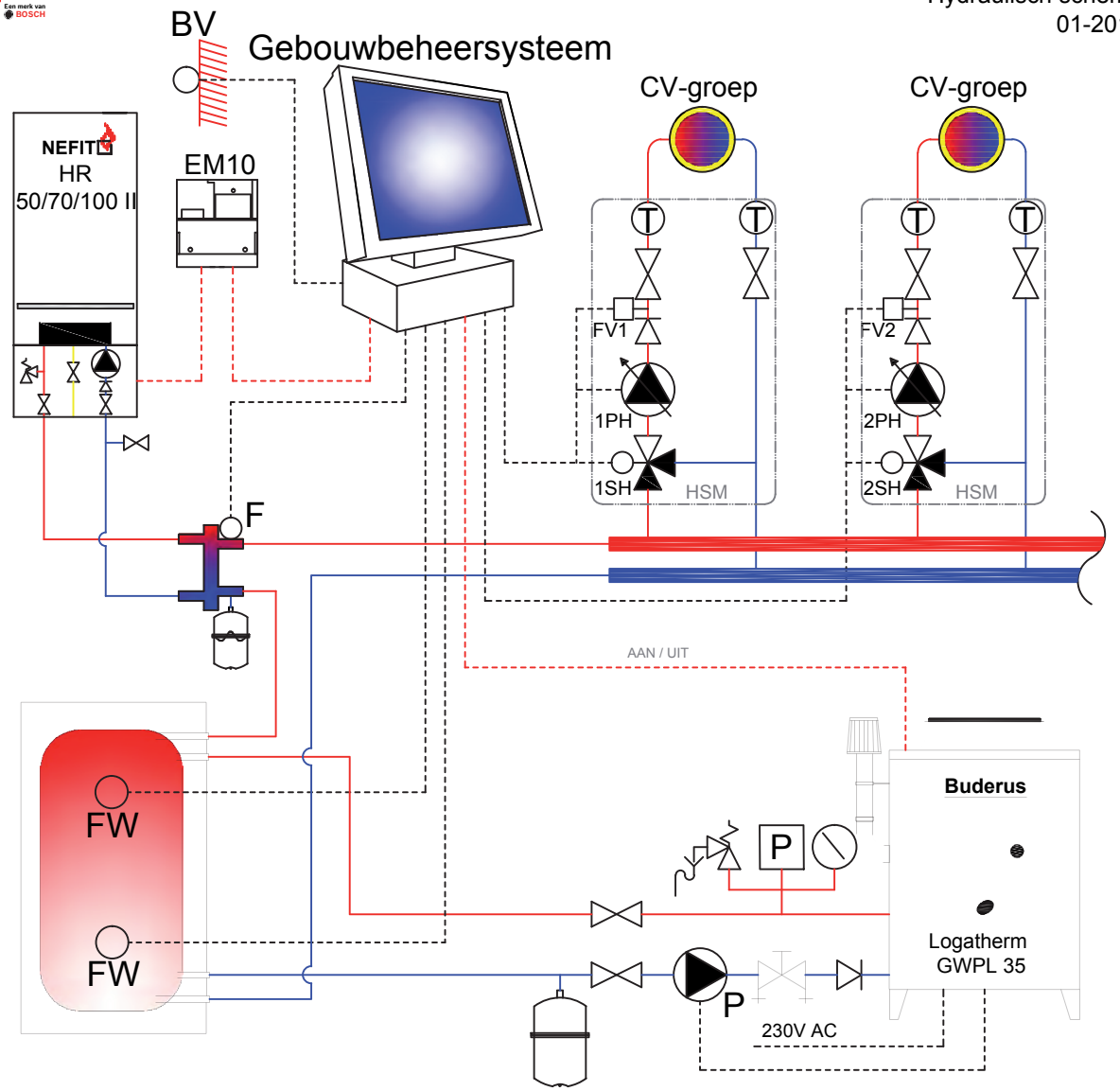

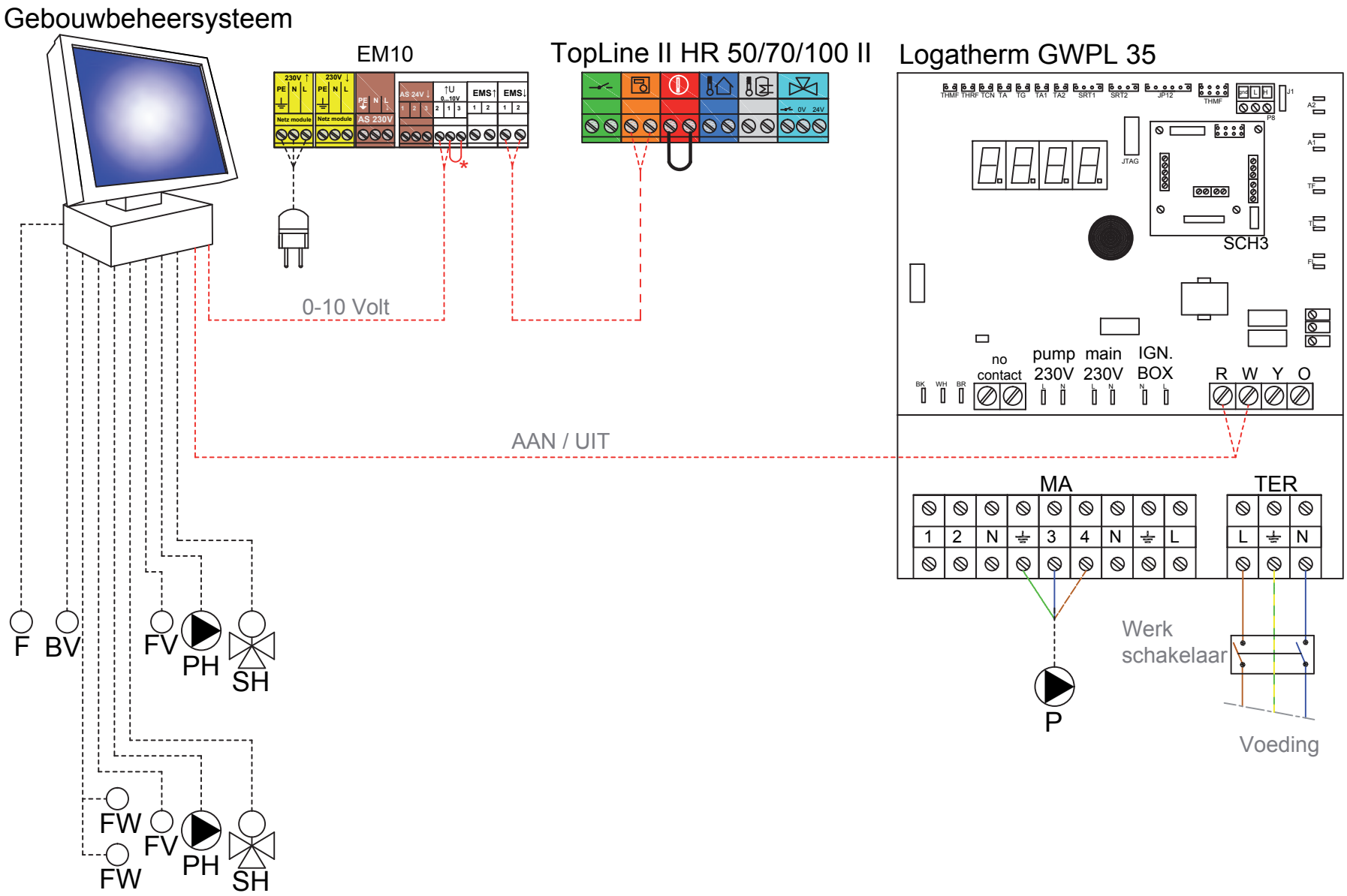

* Contact 1 en 3 op EM10 doorverbinden indien 0-10 volt sturing op vermogen.

1x Buderus LogaTherm GWPL-35 bivalente opstelling met een HR-ketel

L2 of L3 Buderus LogaTherm GWPL-35 in cascade bivalente opstelling met HR ketels

Hydraulisch schema
01-2017

Toepassing

2 of 3 Buderus Logatherm GWPL-35 gasgestookte lucht/water-warmtepompen cascade opstelling met een HR-ketels in combiantie met een gebouwbeheersysteem (0-10 Volt).

Omschrijving

Bij warmtevraag voor verwarming wordt de warmtepompen via de GHMC10 door het GBS in de betreffende bedrijfsmodus gestart.
De GHMC10 zal een 2e warmtepomp bijschakelen indien er niet voldende vermogen geleverd kan worden.
Indien de warmtepompen niet voldoende vermogen kunnen leveren of de gewenste aanvoer temperatuur voor de installatie wordt te hoog dan springt de cascade opstelling bij.
De warmtepompen sturen dan de circulatiepompen in het primaire circuit aan. Het GBS regelt de verdere cv-installatie (bufferlading, secundaire circulatiepompen, warmwaterlaadpomp, mengkleppen, etc.).
Om de warmtepompen probleemloos te laten functioneren is een buffervat nodig. De inhoud van het buffervat (niet Buderus) dient 800 tot 1000 liter te zijn.

Nefit onderdelen	Artikelnummers
Logatherm GWPL-35 L2	
-1x Logatherm GWPL-35 L2	7738100122
-1x Trillingsdempers L2	7738110233
Logatherm GWPL-35 L3	
-1x Logatherm GWPL-36 L3	7738100123
-1x Trillingsdempers L3	7738110234
-1x Trillingsontkoppeling gasleiding	7738110513
Regeling GWPL	
-1x logamatic GHMC10	incl. bij L2 en L3 opstelling
-1x Aanvoervoeler (J4)	7738110489
TopLine HR	
- 2-4x TopLine II HR 50, 70, 100	Diverse types
- 2-4x Cascade-aansluitset CV	7736700103
- 2-4x Dakdoorvoer HR 50/70/100	73953
- 2-4x Universeel pan 100/150mm	28280
- 1x Open verdeler	Diverse types
Regeling TopLine HR	
- 1x MC400	7738111001
- 1x Aanvoervoeler (T0)	7736700040 incl. dompelbuis
Voor een cascade offerte bezoek:	http://cascadeofferteselector.nefit.nl
Optie	
- Nx HSM pomp/mengunit	Diverse types

Instellingen

- In het gebouwbeheersuysteem de schakeltijden, stooklijn invoeren.

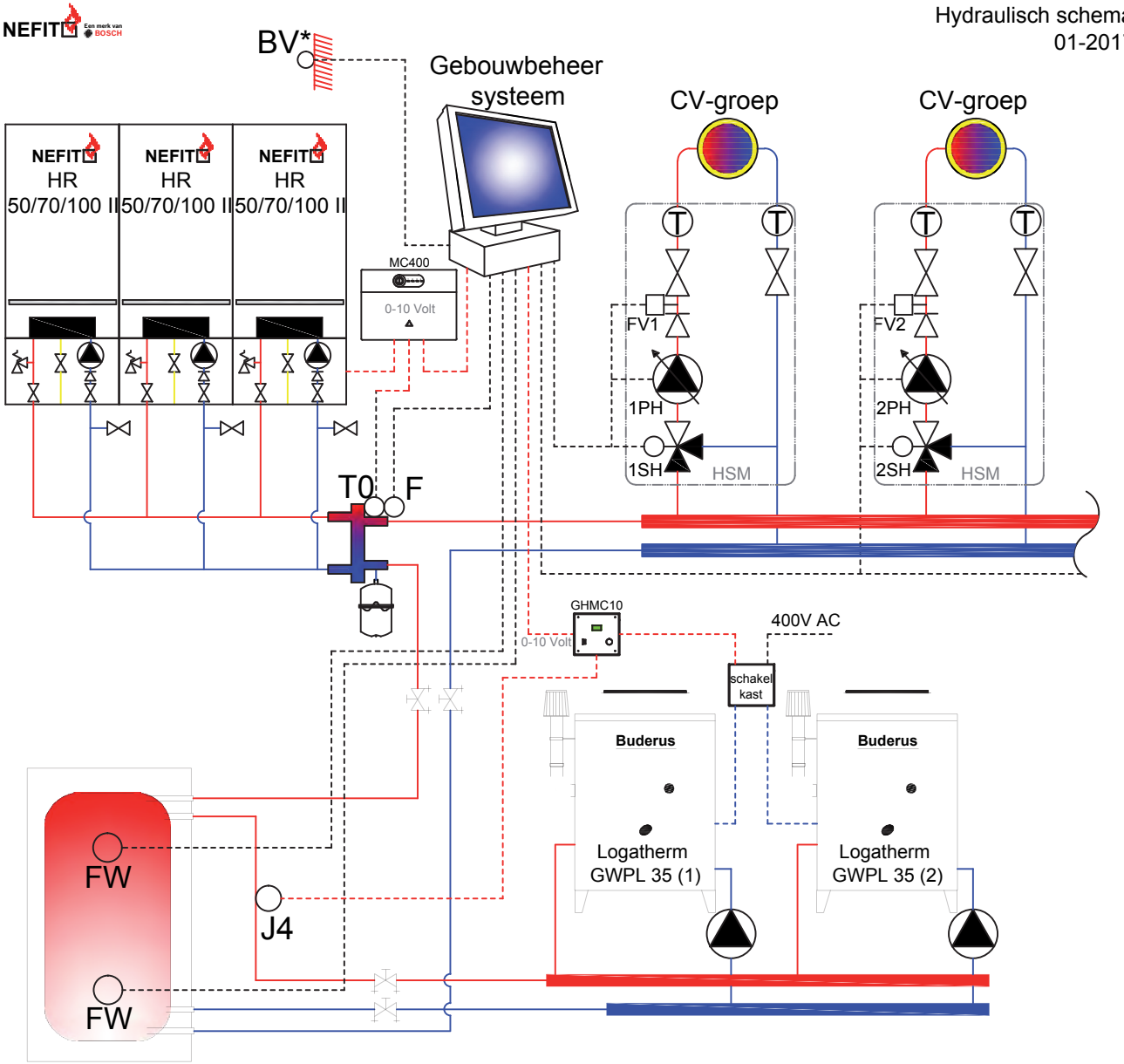

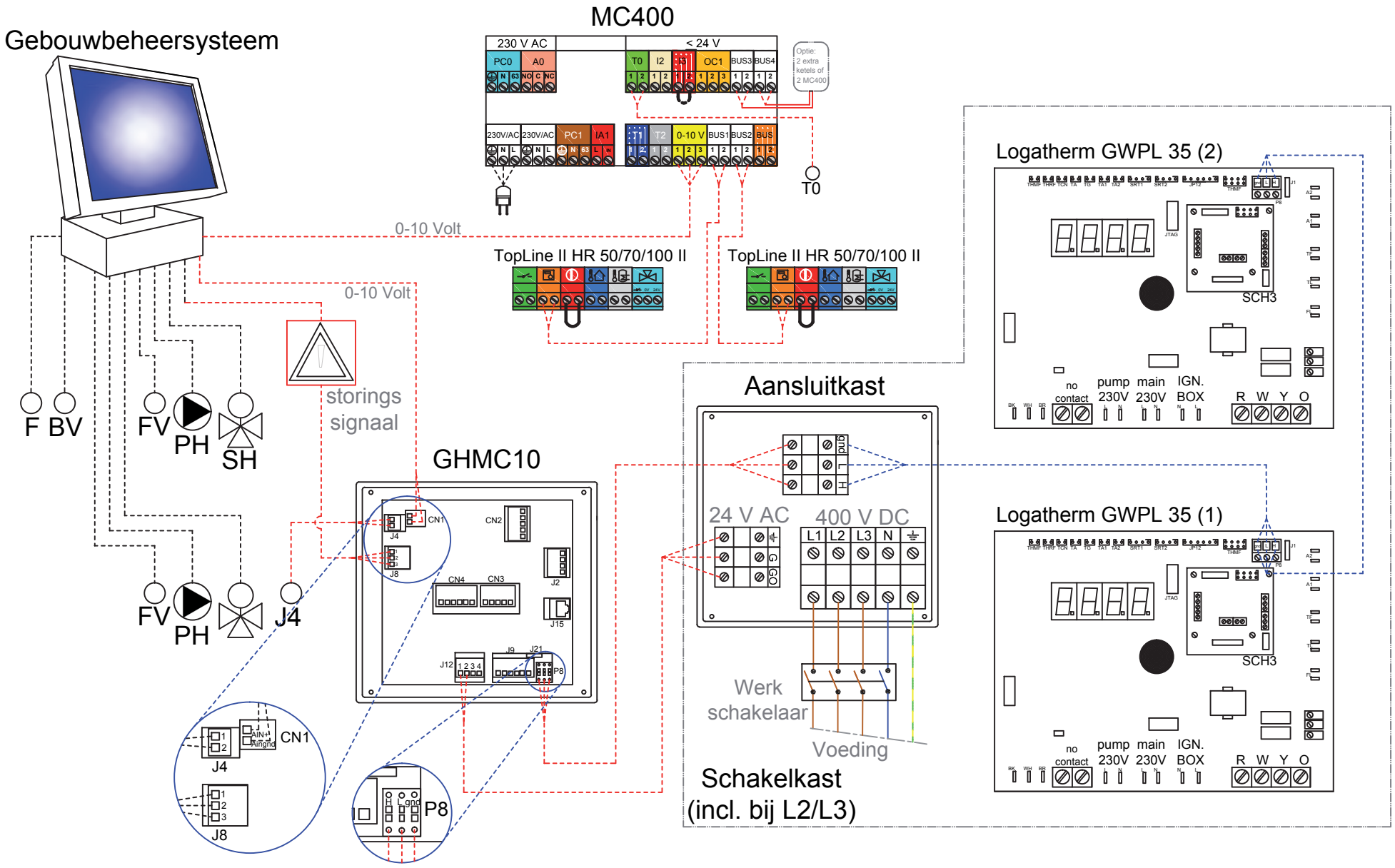

L2 of L3 Buderus LogaTherm GWPL-35 in cascade bivalente opstelling met HR ketels

L4 of L5 Buderus LogaTherm GWPL-35 in cascade bivalente opstelling met HR ketels

Toepassing

4 of 5 Buderus Logatherm GWPL-35 gasgestookte lucht/water-warmtepompen cascade opstelling met een HR-ketels in combiantie met een gebouwbeheersysteem (0-10 Volt).

Omschrijving

De warmtepompen warmtepompen worden aangesloten op het GBS middels een GHMC20T + GHMC20.
Bij warmtevraag voor verwarming wordt de warmtepompen via de GHMC20 door het GBS in de betreffende bedrijfsmodus gestart.
De GHMC20 zal een 2e, 3e, 4e of 5e warmtepomp bijschakelen indien er niet voldende vermogen geleverd kan worden.
Indien de warmtepompen niet voldoende vermogen kunnen leveren of de gewenste aanvoer temperatuur voor de installatie wordt te hoog dan springt de cascade opstelling bij.
De warmtepompen sturen dan de circulatiepompen in het primaire circuit aan. Het GBS regelt de verdere cv-installatie (bufferlading, secundaire circulatiepompen, warmwaterlaadpomp, mengkleppen, etc.).
Om de warmtepompen probleemloos te laten functioneren is een buffervat nodig. De inhoud van het buffervat (niet Buderus) dient 800 tot 1000 liter te zijn.

Nefit onderdelen	Artikelnummers
Logatherm GWPL-35 L4	
-1x Logatherm GWPL-35 L4	7715740050
-1x Trillingsdempers L4	7738110235
Logatherm GWPL-35 L5	
-1x Logatherm GWPL-36 L5	7715740051
-1x Trillingsdempers L5	7738110236
-1x Trillingsontkoppeling gasleiding	7738110513
Regeling GWPL	
-1x logamatic GHMC20	incl. bij L4 en L5 opstelling
-1x Logamatic GHMC20T	7738110273
TopLine HR	
- 2-4x TopLine II HR 50, 70, 100	Diverse types
- 2-4x Cascade-aansluitset CV	7736700103
- 2-4x Dakdoorvoer HR 50/70/100	73953
- 2-4x Universeel pan 100/150mm	28280
- 1x Open verdeler	Diverse types
Regeling TopLine HR	
- 1x MC400	7738111001
- 1x Aanvoervoeler (T0)	7736700040 incl. dompelbuis
Voor een cascade offerte bezoek:	http://cascadeofferteselector.nefit.nl
Optie	
- Nx HSM pomp/mengunit	Diverse types

Instellingen

- In het gebouwbeheersuysteem de schakeltijden, stooklijn invoeren.

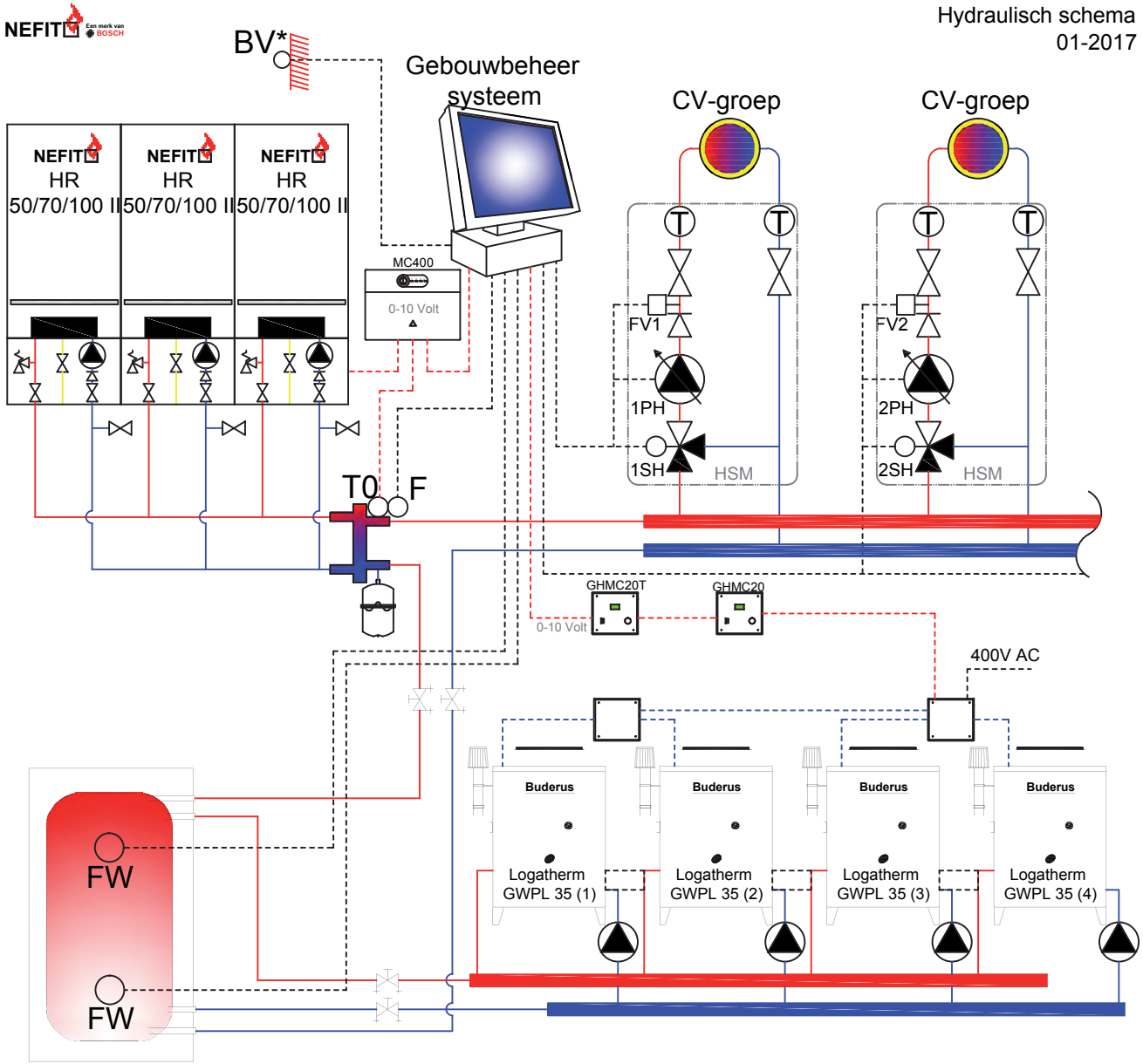

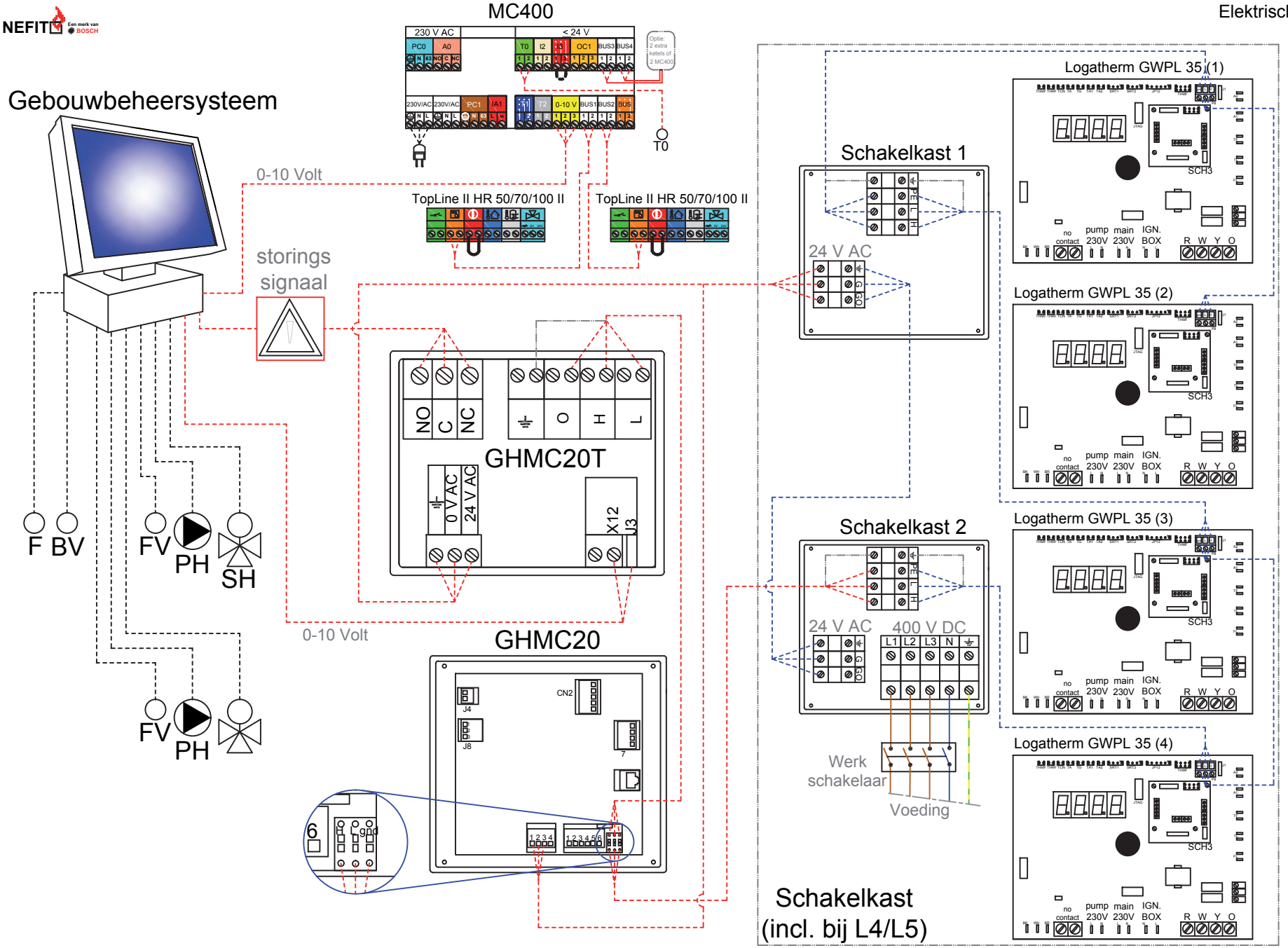

L4 of L5 Buderus LogaTherm GWPL-35 in cascade bivalente opstelling met HR ketels

Nefit | Professioneel

Solar-nu.nl

NEFIT

Een merk van BOSCH

Postbus 3, 7400 AA Deventer

Nefit/Bosch SupportLine
T. 0570 602 206
E. verkoopnederland@nefit.nl
www.nefit.nl/professioneel

Nefit werkt voortdurend aan verbeteringen van haar producten. Wijzigingen in de technische gegevens en vormgeving zijn mogelijk.
Aan deze uitgave kunnen geen rechten worden ontleend.

Jobnr. 6720817890-01/2017/10